12V 24V 48V 4KW TPI2 serie del inversor cargador de la UPS China

Imágenes detalladas

DC−
DC+
DC INPUT
12V 24V 48V
Remote Port
AC OUTPUT
MAX 5A
AC INPUT AC OUTPUT
L N E L N E
Inverter
Output Protect
Charger
Input Protect

Características principales

1. El poder de sobretensión del inversor hasta 3 veces
Frecuencia 2. Salida: 50 Hz o 60 Hz ajustable por los usuarios
3. Modos de trabajo: DC primera / AC primero ajustables por los usuarios
4. Bajo el consumtion poder bajo el modo de reposo, 1-6w
La etapa 5. Tres carga a la batería: CC, CV, CF

Para obtener especificaciones, por favor descargar aquí

Función

Función 1.DC / AC Conversión

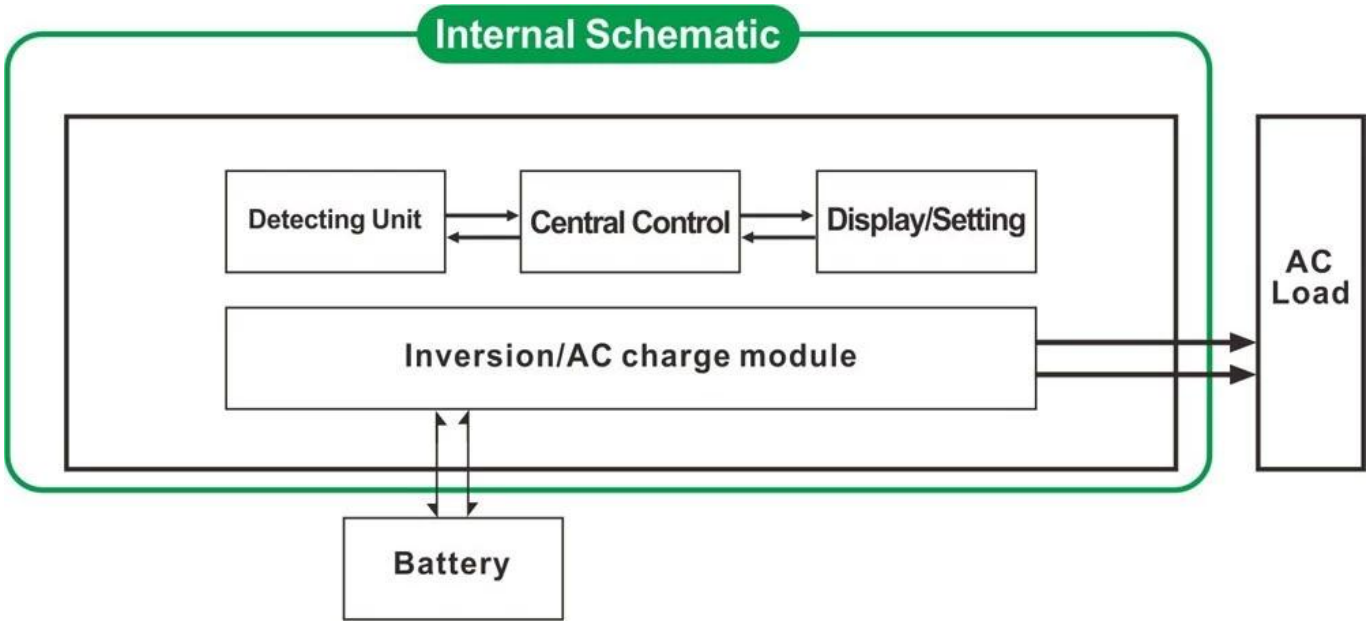

Función de carga inteligente 2. de alta potencia
1) Se puede cargar 8 tipos de pilas (detalle por favor revise parámetro)
2) Alta potencia de carga (detalle por favor revise parámetro)
3) tres etapas modo de carga: Etapa de carga de corriente constante (CC), la etapa de carga de tensión constante (CV), Float etapa de carga (CF)

3. Función de UPS
Se puede configurar como utilidad primero (AC primero) el modo de espera de la batería o la batería primero el modo de espera de utilidad (primero DC).

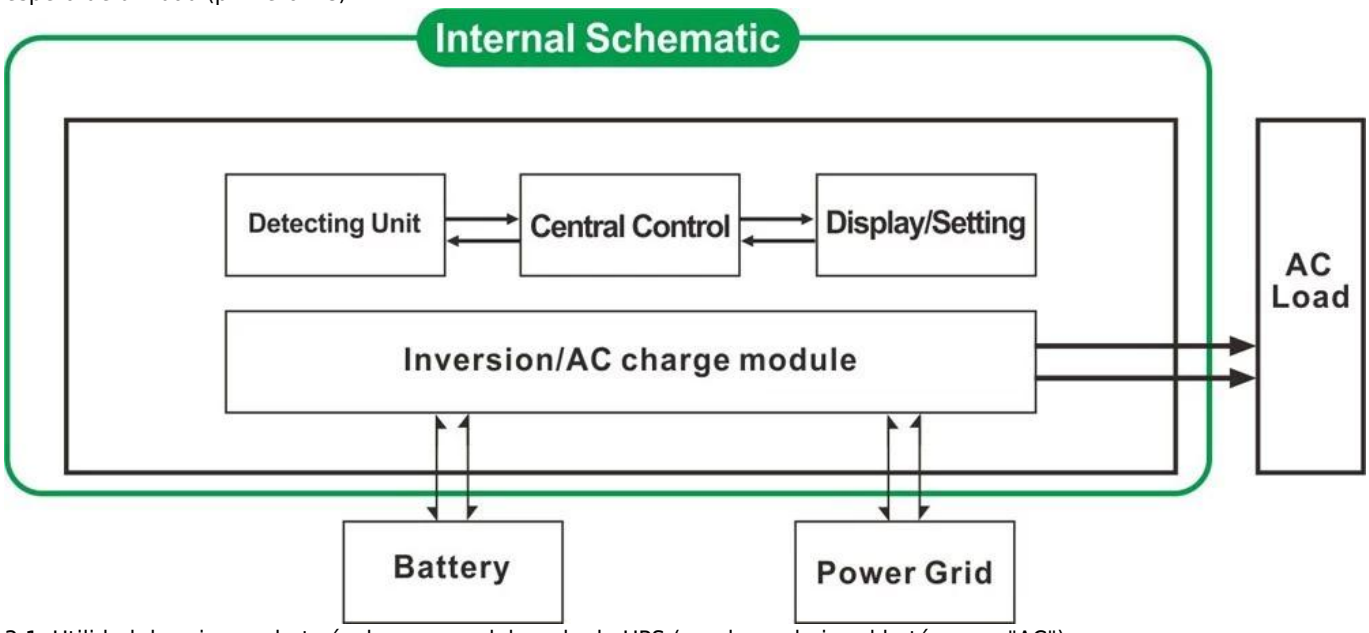

3.1. Utilidad de primera, batería de reserva del modo de UPS (en el panel gire el botón para "AC")
3.2. Batería primero, utilidad modo de espera SAI (en el panel gire el botón para "DC").

Características

1. salida de onda sinusoidal pura

2. Gestión de la CPU, el control inteligente, diseño modular

3. LCD y pantalla LED puede mostrar los parámetros y de trabajo del inversor de estado.

4. Los usuarios pueden configurar en modo de suspensión o modo de trabajo normal y establecer la prioridad de salida (AC o DC primera primera). La frecuencia de salida (50Hz o 60Hz) puede ser elegido.

5. Alta eficiencia de conversión (87% -98%), bajo consumo de potencia (1 W ~ 6W en el modo de sueño). Es la mejor opción de inversores para sistemas de energía solar

6. El inversor puede cobrar 8 tipos de baterías como batería sellada de plomo ácido, batería de plomo-ácido abierto, batería de gel. Nota bondadosa: La batería de litio se puede cargar también, los parámetros relacionados deben establecerse en fábrica.

7. Alta potencia de carga y la función de carga se puede cerrar

8. Esta serie de inversores tiene una fuerte capacidad de sobrecarga y de carga de capacidad. La potencia máxima es 3 veces de la potencia nominal de salida. Por ejemplo, 1KW modelo puede conducir 1HP acondicionador de aire, modelo 2KW puede conducir 2HP de aire acondicionado, 3KW puede conducir 3HP acondicionado.

9. Adoptar el último diseño de circuitos de baja frecuencia de América, a estrenar importado materiales eléctricos, transformador de cobre puro, y el sistema es una larga vida útil muy estable (más de 5 años bajo uso normal)

10. Protección perfecta (bajo la protección de tensión de entrada, tensión de entrada alta protección, protección de la temperatura, protección contra cortocircuitos, protección contra sobrecarga)

11. EMC, LVD, RoHS aprobaciones de certificación

12. 2 años de garantía y asistencia técnica de por vida.

Especificación

Parámetro Modelo		1000W	2000W	3000W	4000W	5000W	6000W
Salida clasificada Energía		1000W	2000W	3000W	4000W	5000W	6000W
Potencia de pico		3000W	6000W	9000W	12000W	15000w	18000W
Voltaje de la batería (DC)		12V o 24V o 48V (opcional)			24V o 48V (opcional)		
Tamaño W x D x H (mm)		318 * 218 * 368			440 * 218 * 400		
Tamaño del embalaje W x D x H (mm)		395 * 275 * 520			520 * 275 * 520		
Peso Neto (Kg)		27	28	30	39	40	51
Peso Bruto (Kg)		29	30	32	43	48	53
Modo de trabajo (Ajuste)	EN	Trabajo normal modo					
	S-ON	Consumo Sleep Mode.1-6W Cuando la alimentación de carga superior al 5% de potencia nominal de salida, empezará a trabajar automáticamente					
	OFF	Completamente fuera					
Entrada de CA	Voltaje	220V ± 35% o 110V + 35% (opcional)					
	Frecuencia	50Hz o 60Hz					
Salida de CA	Voltaje	220V ± 3% o 230V ± 3 o 240V ± 3% o 100V ± 3% o 110V ± 3% (opcional)					
	Frecuencia	La frecuencia es el mismo que la frecuencia de utilidad en el modo de utilidad. Frecuencia 50Hz o 60Hz (opcional) en DC / AC modo de convertir					

Utilidad Carga (Tipo de batería "0" significa que la carga de CA función está cerrado)	AC Charge Corriente (Max)	MURCIÉLAGO	1000W	2000W	3000W	4000W	5000W	6000W
		12V	35A	65A	75A	/	/	/
		24V	20A	35A	45A	65A	70A	75A
		48V	10A	15A	30A	35A	40A	50A
	Tipo De Batería		Gel Americana de batería, batería de lana 1, batería2 Lana, ácido de plomo sellado de la batería, batería de gel Europa, Open de plomo ácido pilas, baterías de calcio, el Battery De ácido de batería o OEM					
	Carga Modo		Tres etapas de carga: CC, CV, CF					
	Carga Tiempo		Decidió por la capacidad y la cantidad de batería					
	Protección de la batería		Automático la detección, la carga y descarga de la protección, gestión inteligente					
UPS Prioridad	Corriente alterna		Utilidad de primera, de batería en espera					
	Corriente continua		Batería primero, en espera de utilidad					
Visualización	Modo de visualización		LCD + LED					
	Visualización Información		La tensión de entrada, tensión de salida, frecuencia de salida, capacidad de la batería, el estado de carga, información de estado					
Salida de Onda Tipo			Onda sinusoidal pura					
Sobrecarga Capacidad			> 120% 1 min,> 130% 10s					
Energía Consumo	Modo de reposo		1 ~ 6W					
	Modo Normal		1 ~ 3A					
Conversión Eficiencia			87% ~ 98%					
Transferencia Tiempo			<5 ms (AC a DC / CC a CA)					
Protección			Salida de sobrecarga, cortocircuito, entrada de alta tensión, de entrada de bajo voltaje, se sobrecalienta					
Medio ambiente	Temperatura		-10 ℃ ~ 50 ℃					
	Humedad		10% ~ 90%					
	Altitud		≤4000m					

Certificados

ISO2008
ISO2004
CE-EMC
CE-LVD
FCC
RoHS

Servicio y contacto

1. Las pedidos del OEM y ODM se proporcionan.
2. Solución Poder consultar disponibles en base a grupo técnico
3. Garantía de 24 meses; tiempo de toda la vida se extendió servicio técnico.
4. Cualquiera de sus preguntas serán guiados por el equipo técnico profesional.
5. Estudio técnico gratuito y la discusión sobre los productos se ofrecen cada año.

Uno de nuestro otro producto clave: Controlador de carga I-P-Smart2 MPPT.