Características

1) Fácil de instalar.Para configurar un sistema solar, los clientes sólo tienen que conectar con la energía solarpaneles y baterías.

2) Gestión de la CPU ycontrol, modulardiseño.

3) pantalla LCD, puede mostrar visualmentediversos parámetros (tales como la tensión de salida, la frecuencia, el modo de trabajo, etc).

4) Multifunciónديseño, los clientesno es necesario para comprar solar, controlador, cargador y estabilizador, etc.

5) Batería externaconexión, conveniente ampliar el tiempo de respaldo de energía; usuario puede conectar hastabaterías según sea necesario de acuerdo a la luz del sol local y viento.

6) Con súpercapacidad de transporte de carga y de alta capacidad de carga, esta serie de & nbsp; Los inversores no sólo puede conducir carga de resistencia;sino también diversos tipos de cargas inductivas, como motor, aire acondicionado,taladros eléctricos, lámparas fluorescentes, lámparas de gas, etc Puede manejar casi cualquier tipode la carga.

7) Baja frecuencia puradiseño de circuitos de onda sinusoidal, buena estabilidad del sistema, fácil para el mantenimiento, la bajatasa de fracaso y de larga vida útil (en un funcionamiento adecuado, pueden ser tan largocomo 5 años).

8) Perfectprotección: protección de baja tensión, protección contra sobretensión, sobrecalentamientoprotección, protección contra cortocircuitos, sobrecarga protección.

9) CE / EMC / LVD /Aprobaciones de RoHS / CCC.

10) 2 años de garantía,soportes técnicos de toda la vida.

Función

1. Solefunción de inversión en el modo de inversión (sólo conectado a batería), se puede estableceral modo de trabajo normal y el modo de suspensión.

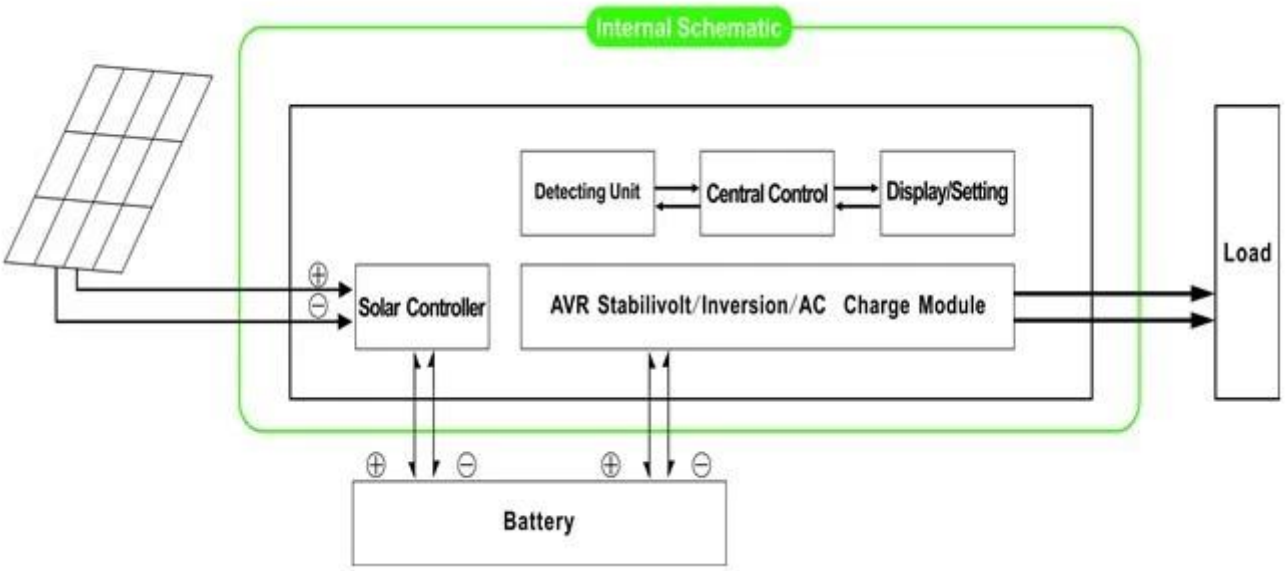

1.1 Modo de trabajo normal: frecuencia en la pantalla LCD se establece como 01. No importa si hay cargas de CA conectadas al inversor o no, terminal de salida del inversor siempre tiene tensión preparado para suministrar energía a las cargas. En este modo, la pantalla LCD se mostrará como abajo:

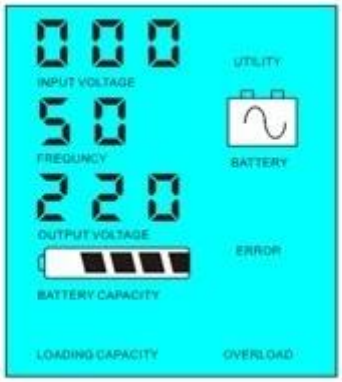

1.2 & nbsp; Modo de suspensión: FRECUENCIA enla pantalla LCD se establece como 02. Si la potencia de las cargas que se conectan a lainversor es inferior al 5% de la potencia nominal del inversor, no habrá salida del inversor.Es decir, sólo el chip del inversor está trabajando bajo tal condición yel consumo de energía es sólo 1-6W; Si el poder de las cargas que se conectan ael inversor es superior al 5% de la potencia nominal del inversor, el inversor se iniciará automáticamentela función de inversión y fuente de alimentación para las cargas dentro de 5s. Como se muestra a continuación:

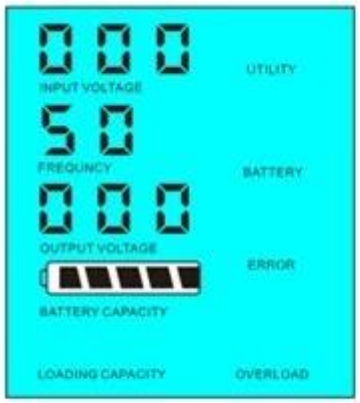

Load's power < 5% of inverter's rated power

Load's power > 5% of inverter's rated power

Introducción del sistema en este modo:

1) Sólo cobra el panel solar delde la batería.

2) único solar fuera de la red independientesistema de energía; conveniente para las áreas que son & nbsp; & nbsp; & nbsp; & nbsp; & nbsp; falta de utilidad o tienen rico en energía solar.

2. función UPS en el modo de utilidad (conectado abatería y utilidad .can establecer como primera utilidad, modo de espera de la batería y la batería en primer lugar, el modo de espera de servicios públicos.

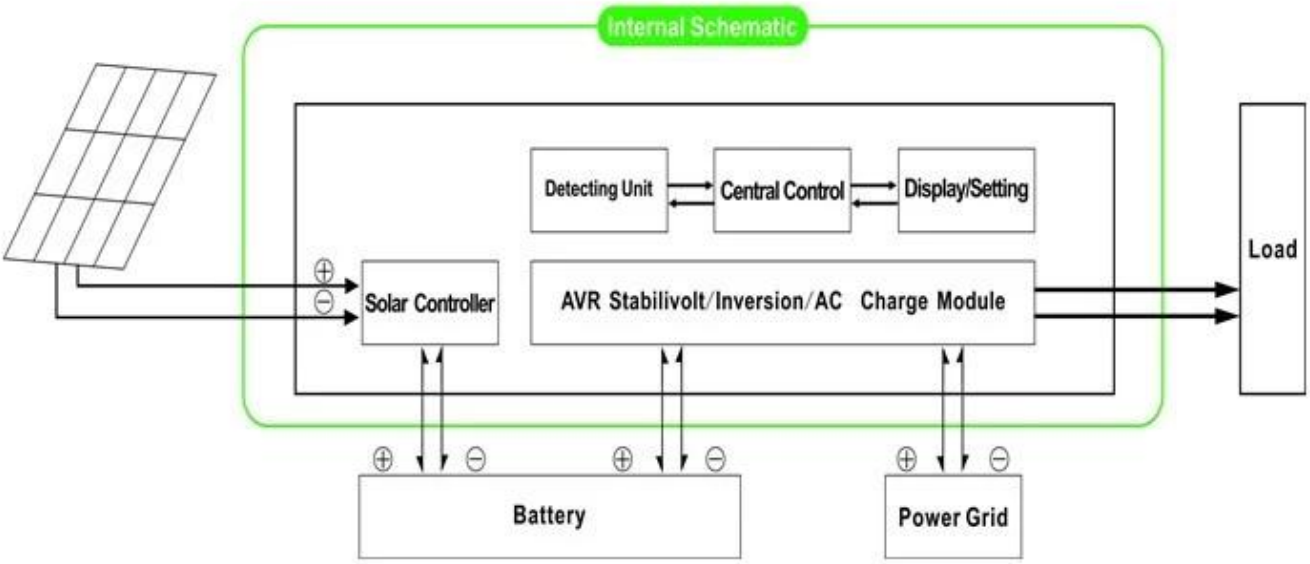

2.1. Utilidad primero,batería de reserva UPS modo: frecuencia en la pantalla LCD se establece como 01. Cuandotanto la utilidad y la batería están conectados al inversor, la utilidad serásuministrar energía a las cargas antes de la batería. Cuando la utilidad se corta, labatería continuará automáticamente para suministrar energía después de la inversión.

Los pasos son losde la siguiente manera:

Paso 1: Cuando el suministro eléctrico está disponible,se impriman directamente después de voltaje que se está baterías cargo estabilizado y en elmismo tiempo.

Paso 2: Cuandoel suministro eléctrico se interrumpe repentinamente, el inversor convertirá la corriente CC a CAenergía automáticamente para asegurar la fuente de alimentación ininterrumpida dentro de 5 ms.

Paso 3: Cuandoenergía de la red vuelve a estar disponible, transferirá automáticamente autilidad de suministrar energía a las cargas y cargue las baterías al mismo tiempo.

Ver Workflowcomo a continuación.

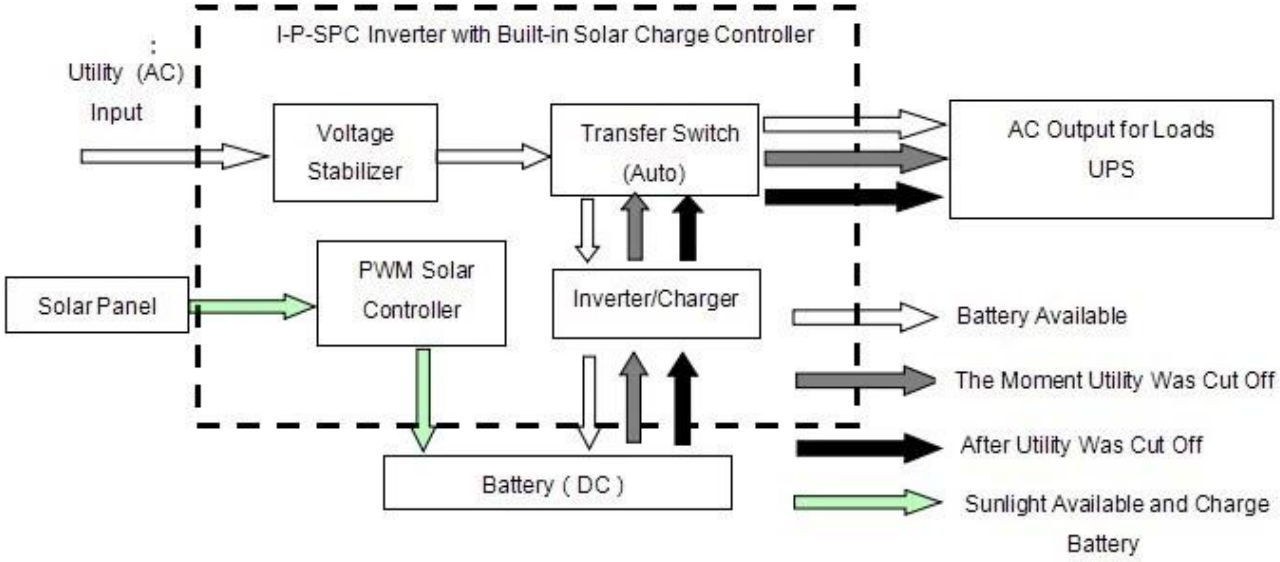

LCDaparece como bramido:

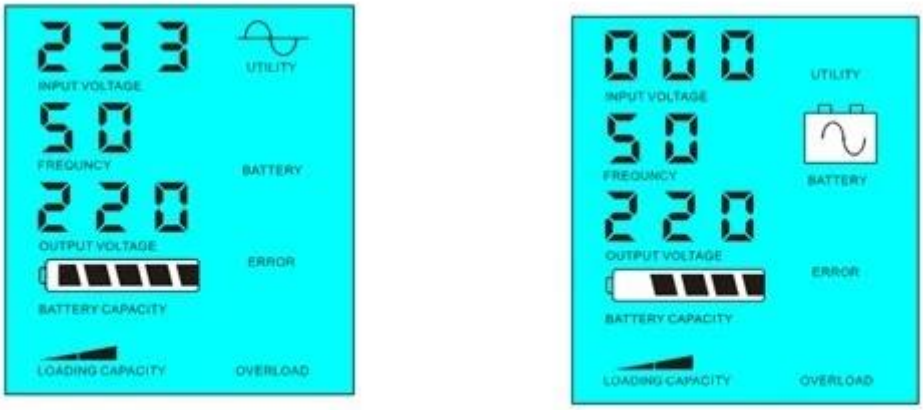

Utility supply power and charge battery Without utility and battery supply power

Introducción del sistema en este modo:

1) Sólo cobra el panel solar delde la batería.

2) único solar fuera de la red independientesistema de energía; conveniente para las áreas que son la falta de utilidad o que tienen rico en energía solar.

Introducción del sistema en este modo:

1) Hay 2 maneras de cargar lala batería, la utilidad y el panel solar.

2) Este sistema es adecuado para podersistemas construidos en zonas que carecen de sistemas de servicios públicos o de poder que utilizan con frecuencia enáreas con / sin utilidad.

2.2.Batería en primer lugar, la utilidad de espera UPS modo: frecuencia en la pantalla LCD se establece como03. & nbsp; Cuando tanto la utilidad y la batería estánconectada al inversor, batería suministrará energía a las cargas antes deutilidad. Cuando la capacidad de la batería no es suficiente, la utilidad seguirá suministrandoenergía automáticamente.

Pasosson los siguientes:

Paso 1: Cuando la batería tieneel poder suficiente, que suministrará energía a las cargas directamente.

Paso2: Cuando la batería no tiene suficiente poder, se transferirá automáticamente autilidad de suministrar energía a las cargas.

Paso 3: Después de lala batería está completamente cargada (por ejemplo, regulador solar o la carga del viento), lo haráa continuación, transferir automáticamente a batería que suministra energía a las cargas.

Ver Workflowcomo a continuación.

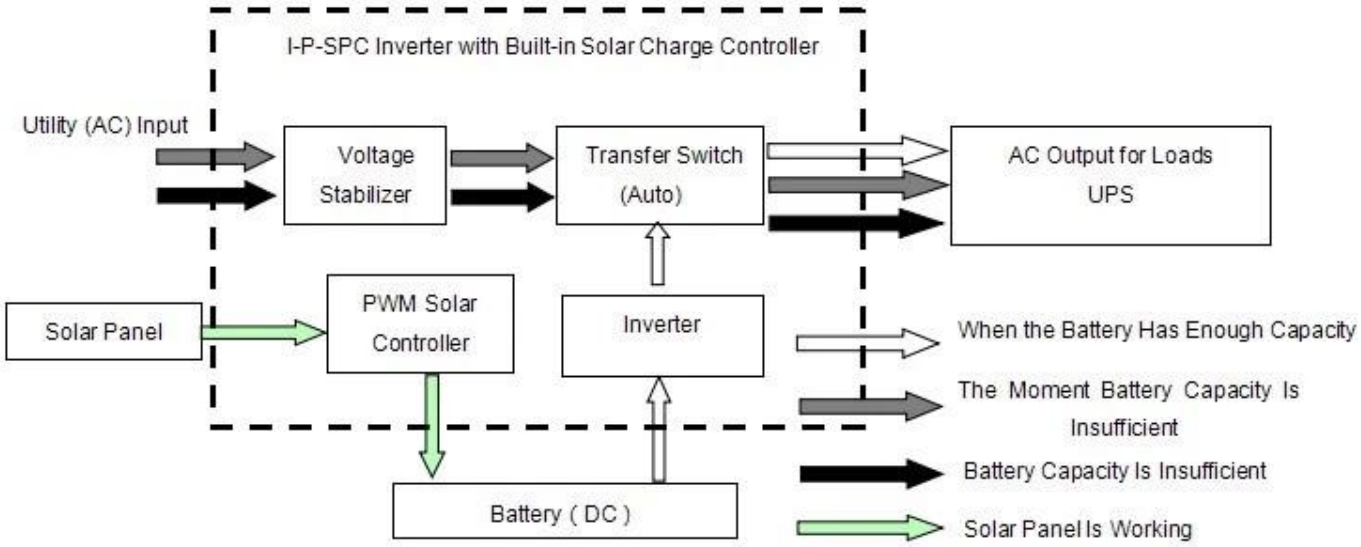

LCDaparece como bramido:

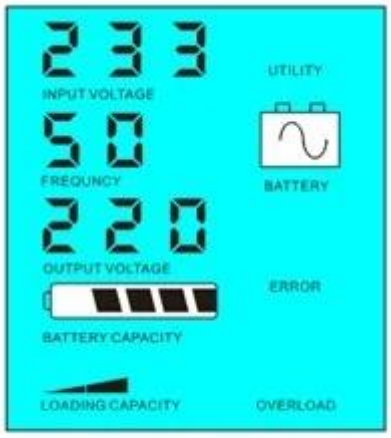

Battery has power and supply power

Battery dead, utility supply power

Introducción del sistema en este modo:

1)Sólo hay una forma de cargar la batería: el panel solar.

2) Este sistema es adecuado para zonas donde la electricidad eszonas caras y ambientales donde la energía solar se puede utilizar totalmente para ahorrarutiliypower, como la familia solar & amp; sistema de vientos y farolasolar & amp; sistema eólico.

Parámetro

Modo		700VA
Nominal Capacidad de salida		500W
Pico Potencia		1000W
Batería Voltaje (DC)		12V o 24V
PWM Regulador solar	Tensión	12V o 24V
	Actual	20A
	PV Max Voltaje de entrada	12V Sistema: 25V
		24V Sistema: 50V
Tamaño W x D x H (mm)		335 * 165 * 375
Embalaje Tamaño W x D x H (mm)		355 * 185 * 395
Net Peso (kg)		8
Bruto Peso (kg)		9
General Parámetro		
Trabajo Modo (Selección)	1	Utility En primer lugar, en espera de la batería
	2	Sleep Modo, ninguna utilidad, el poder de carga superior al 5% de la potencia nominal, empezar a trabajar automáticamente
	3	Batería primero, en espera de utilidad
AC Entrada	Tensión	220 V ± 35% o 110V + 35% (Opcional)
	Frecuencia	50Hz ± 3% o 60 Hz ± 3% (Opcional)
AC Salida	Tensión	220V ± 3% o 230V ± 3 or240V ± 3% o 100 V ± 3% o 110 V ± 3% (Opcional)
	Frecuencia	50Hz ± 0,5 o 60 Hz ± 0,5 (Opcional)

Utility cobrar	AC Corriente de carga	0 ~ 15A
	Cargue Tiempo	Dependerá de la capacidad y la cantidad de batería
	Batería Protección	Automático detección, protección de carga y descarga, Intelligent Management
PV Cargue		Total Corriente de entrada PV debe ser inferior a la corriente nominal
Display	Display Modo	LCD + LED
	Display Información	Entrada tensión, tensión de salida, frecuencia de salida, capacidad de la batería, estado de carga, la información de estado
Salida Ola modo		Pure salida de onda sinusoidal, rate≤3 distorsión de forma de onda
Sobrecarga Habilidad		> 120% 1 min,> 130% 10s
Potencia Consumo	Sleep Modo	1 ~ 6W
	Normal Modo	1 ~ 3
Conversión Eficiencia		80% ~ 90%
Transferencia Tiempo		<5 ms (AC a DC / DC a AC)
Protección		Sobrecarga salida, cortocircuito, entrada de alta tensión, de entrada de bajo voltaje, sobrecalentamiento
Medio Ambiente	Temperatura	-10 ℃ ~ 50 ℃
	Humedad	10% ~ 90%
	Altitud	≤4000m

Elparámetros anteriores con "o" significa que el parámetro tiene que hacer configuración de fábrica como por la preferencia del cliente.

La información del controlador anterior es norma de nuestra compañíaparámetro y se puede cambiar de acuerdo a los requerimientos del cliente.

Tenemos nuestro propio inversor profesionalcontrolador y UPS R & amp; D y proporcionamos apoyo técnico y OEMservicio.

Diagrama de conexión

Otros

Por favor,consulte el esquema de diseño, documentos técnicos, folletos de productos, etc

Hechopor el Departamento de Ingeniería de 5 de mayo de 2014, primera edición.