Alto Inversor Inteligente calidad con una función de MPPT Controlador I-P-HPC serie

Introducción

Esta serie de producto es un diseño del módulo de convertidor y controlador integrado MPPT, que tiene las ventajas de alta eficiencia de conversión, bajo consumo de energía y fuerte la capacidad de transporte de carga. Con el control inteligente, los clientes pueden establecer la carga modo, primer modo (Utilidad como complementaria de energía) AC o DC primer modo, temporizado modo de inversión y el modo de utilidad cronometrada, sincronizados en modo de suspensión / apagado. Este es el Actualmente el inversor & amp más avanzado; híbrido controlador en el mundo.

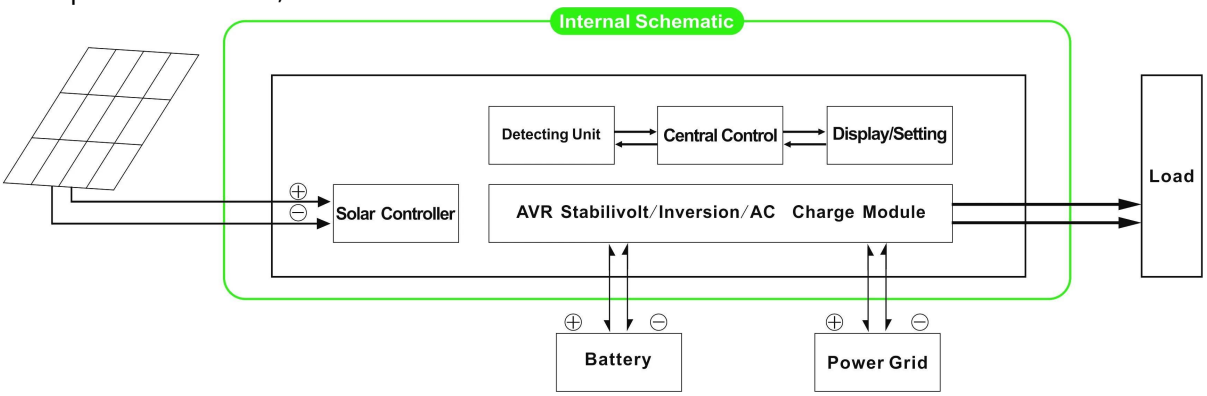

Aplicación

- Sistema de energía solar fuera de la red
- Sistema de energía solar con la utilidad como alimentación complementaria

Característica

- Fácil de instalar. Para configurar un sistema solar, los clientes sólo necesitan conectarse con paneles solares y baterías
- Gestión de la CPU, control inteligente, diseño modular, pantalla LCD de fácil uso
- Built-in controlador MPPT, alta eficiencia de carga
- Bajo consumo de energía, alta eficiencia de conversión
- Intelectual, multi-función, conveniente para los clientes con diferentes usando el ambiente para hacer pleno uso de la energía solar
- Conexión de la batería externa, conveniente para ampliar el tiempo de respaldo de energía
- Fuerte capacidad de carga, baja tasa de fracaso, de fácil mantenimiento y larga vida de servicio (bajo el funcionamiento correcto, puede ser tan largo como 5 años)
- Perfecto protección: protección de bajo voltaje, sobre la protección del voltaje, sobrecalentamiento protección, protección contra cortocircuitos, sobrecargas protección
- CE / EMC / LVD / RoHS Aprobaciones
- Dos años de garantía, soporte técnico de por vida.

Función

Función 1.Charging

1.1 PV cargar la batería, la utilidad no: cuando PV y utilidad son ambos conectado a la máquina, sólo el PV cargará la batería cuando no es la luz del sol

1.2 Tanto PV y la utilidad se cargan la batería: cuando PV y utilidad son ambos conectados a la máquina, AC (utilidad) cargará la batería. En Mientras tanto,

PV también cargará la batería si hay luz solar.

2.Utility como función de energía complementaria

2.1 AC primero, DC modo de espera UPS

¿Cuándo tanto la utilidad y la batería están conectados a la máquina, la utilidad será suministrar energía a las cargas antes de la batería. Cuando la utilidad se corta, la batería automáticamente

seguirá suministrando energía.

2.2 DC primera, el modo de espera UPS AC

¿Cuándo tanto la utilidad y la batería están conectados al inversor, la batería será suministrar energía a las cargas antes de utilidad. Cuando la capacidad de la batería no es suficiente, utilidad seguirá

suministrar energía de forma automática.

Función 3.Timing

3.1 Tiempo de espera en modo normal de trabajo / apagado y el modo de reposo: puede fijar hora específica cuándo abrir la salida normal y cuándo cerrar la salida de CA para entrar en el sueño de modo.

3.2 Batería y el modo conmutable utilidad: puede fijar hora específica cuándo usar batería o fuente de alimentación de utilidad (conveniente para las áreas de honorarios en los eléctricos se cobrará de acuerdo a

período en diferentes intervalos).

4.Recording función / de cheques

Comprobación de fallos 4.1 Máquina: puede comprobar la información de fallas en máquinas.

4.2 Aprobación de la gestión de cheques tiempo: Puede comprobar el tiempo de descarga de la batería

Parámetro

Parámetro Modelo		5000W
Potencia de salida nominal		5000W
Potencia de pico		10000W
Batería (Batería de plomo-ácido)		48V
Parámetro de carga		
Modo de carga (ajuste)		Carga fotovoltaico
		Cargo PV + cargo de servicio público
Regulador solar MPPT	Voltaje	48V
	Corriente	40A
	Max PV Voltaje de entrada	100V
	Eficiencia carga FV	95% ~ 99%
	Max PV Energía de entrada	2272W
Utilidad	AC Corriente de carga	0 ~ 15A
	Modo de carga	3-Etapa de carga
Parámetro Inversión		
Salida de CA	Voltaje	220V ± 3% o 230V ± 3 o 240V ± 3% o 100V ± 3% o 110V ± 3% (opcional)
	Frecuencia	50Hz ± 0,5 o 60 Hz ± 0.5 (opcional)
Tipo de onda de la salida		Salida de onda sinusoidal pura, la forma de onda rate≤3 distorsión
Capacidad de sobrecarga		> 120% 1 min,> 130% 10s
Consumo de energía (En condiciones normales el modo de trabajo)		0.65 A

Consumo de energía (En el modo de sueño)		1-6W
Conversión Inversor Eficiencia		85% ~ 92%
Modo de utilidades		
Entrada de CA	Voltaje	220V ± 35% o 110 V + 35% (opcional)
	Frecuencia	Lo mismo que la utilidad
Salida de CA	Voltaje	220V ± 5% o 110 V + 5% (opcional)
	Frecuencia	Lo mismo que la utilidad
Sobrecarga Capacidad		> 120% 1 min,> 130% 10s
(AC o DC primero primero) prioridad		
Salida de UPS (ajuste)		AC primero, espera DC
		DC primero, espera AC
Cambie Tiempo		<5 ms (AC a CC / CC a CA)
Power On (Ajuste)		Establezca los usuarios
		Programado cerca AC abierta / salida automáticamente
General Parámetro		
Visualización	Modo de visualización	LCD + LED
	Información de la pantalla	La tensión de entrada, tensión de salida, la salida frecuencia, capacidad de la batería, el estado de carga, información de estado.
Protección		Salida de sobrecarga, cortocircuito, alto voltaje de entrada, de entrada de bajo voltaje, sobrecalentamiento.
Medio ambiente	Temperatura	-10 ℃ ~ 50 ℃
	humedad	10% ~ 90%
	Altitud	≤4000m
Tamaño W x D x H (mm)		450 * 246 * 468
Tamaño del embalaje W x D x H (mm)		540 * 300 * 518
Neto Peso (kg)		35
Bruto Peso (kg)		41

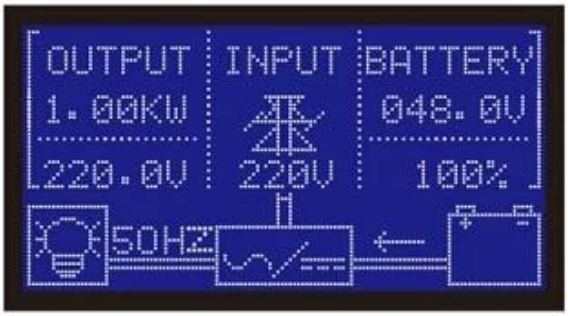
OUTPUT
INPUT
BATTERY
1.00KW
048.0V
220.0V
220V
100%
50HZ

CONT
048.0V 1.00KW 020.0A
GENERATING CAPACITY
TOTAL: 0000KW.H

Rs232
Output socket
Max 10A
Fuse
Press reset
Solar Input
DC Output
Battery Switch
Battery
Pay attention is high voltage
Ac input
Ac output
Rs232
MONITOR BATTERY VOLTAGE DETECTION
Battery Switch
AC Input Switch
Solar Input
DC Output
ON
OFF
Battery input
Red
Black
AC INPUT
AC OUTPUT
N
L
Pay attention is high voltage