Einführung

Im DC / AC-Invertierungsmodus können Benutzer diese Wechselrichterserie auf den normalen Arbeitsmodus oder den Ruhemodus einstellen. Im Utility-Modus verfügt es über die Funktion Auto Voltage Regulation (AVR), die Ladefunktion für den Netzbetrieb (erstes Wechselstrommodell) und die USV-Funktion. Dieses multifunktionale reiner Sinus-Wechselrichter mit niedriger Frequenz hat die vorteile stabile qualität, starke tragfähigkeit und lange lebensdauer. Es kann auch in schlechter Umgebung arbeiten. Es ist die zweite Generation unserer niederfrequenten Sinus-Wechselrichter I-P-XD-Serie.

Eigenschaften

1 □ reiner Sinusausgang, volle Leistung

2 □ CPU-Steuerung, intelligente Steuerung, modulares Design

3 □ LCD-Display mit verschiedenen Parametern

4 □ Multifunktionsdesign (AVR, USV), kein zusätzliches Ladegerät erforderlich, und elektrische Geräte können geschützt werden.

5 □ Externer Batterieanschluss: Benutzer können die Nutzungszeit und die Notstromversorgung verlängern

6 □ Mit der Tragfähigkeit und der hohen Tragfähigkeit dieser Wechselrichterserie können Widerstandskräfte nicht nur angetrieben werden. aber auch verschiedene Arten von induktiven Lasten wie Motor, Klimaanlage, elektrische Bohrmaschinen, Leuchtstofflampe, Gaslampe.

7, niederfrequentes Schaltungsdesign, stabile Qualität, geringe Ausfallrate und lange Lebensdauer (bei ordnungsgemäßem Betrieb kann es mindestens 5 Jahre dauern)

8 □ Perfekter Schutz: Niederspannungsschutz, Hochspannungsschutz, Übertemperaturschutz, Kurzschlussschutz, Überlastschutz, Alarmalarm

9 □ CE / EMC / LVD / RoHS-Zulassungen

10 □ Zwei Jahre Garantie, lebenslange technische Unterstützung

Funktion

1 □ DC-zu-AC-Invertierungsfunktion im Invertierungsmodus (nur bei Batterien und Verbrauchern), Benutzer können die Norm auf Norm einstellenl arbeitsmodus oder schlafmodus

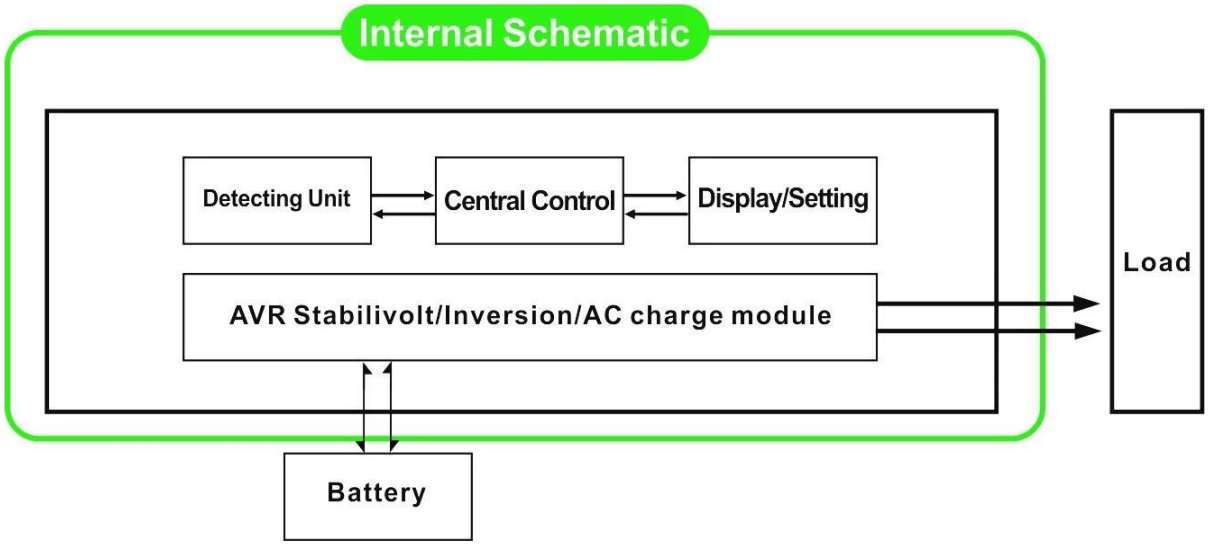

1.1 □ Normaler Arbeitsmodus: FREQUNCY im LCD-Display ist auf 01 eingestellt. Unabhängig davon, ob AC-Lasten angeschlossen sind oder nicht, der Wechselrichter wandelt immer DC in AC um. Es ist bereit, die

AC-Lasten mit Strom zu versorgen. In diesem Modus zeigt das LCD die Ausgangsspannung wie folgt an:

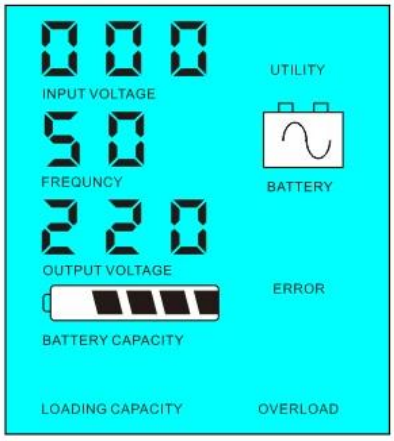

1.2 Ruhemodus: Im LCD-Display ist FREQUNCY auf 02 eingestellt. Wenn die Leistung der angeschlossenen AC-Lasten weniger als 5% der Nennleistung des Wechselrichters beträgt, gibt der Wechselrichter keinen Ausgang aus. Nur der Chip des Wechselrichters funktioniert. Die Leistungsaufnahme des Wechselrichters beträgt nur 1-6W. Das LCD zeigt die Ausgangsspannung 0. Wenn die Leistung der angeschlossenen Lasten über 5% liegt, wandelt der Wechselrichter automatisch DC in AC um, um die Lasten innerhalb von 5 Sekunden mit Strom zu versorgen. Das LCD zeigt die Ausgabet Stromspannung. Wie nachfolgend dargestellt:

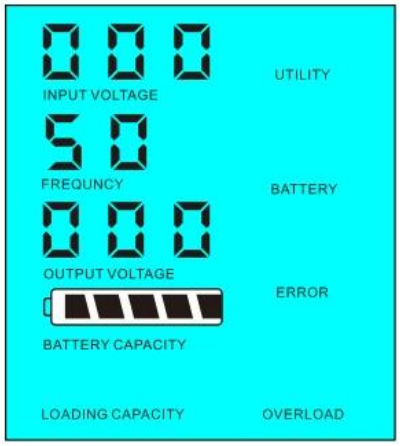

Nennleistung des Wechselrichters

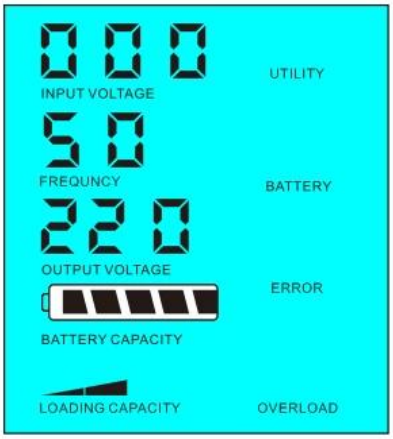

Lastleistung 5% der Lastleistung 5% der Nennleistung des Wechselrichters

2USV-Funktion Wenn der Wechselrichter an die Batterie und das Stromversorgungsgerät angeschlossen ist, können Benutzer den Wert auf einstellen Nützlichkeit zuerst (Wechselstrom zuerst) Batterie-Bereitschaftsmodus oder Batterie zuerst (Gleichstrom zuerst) Betriebsbereitschaftsmodus.

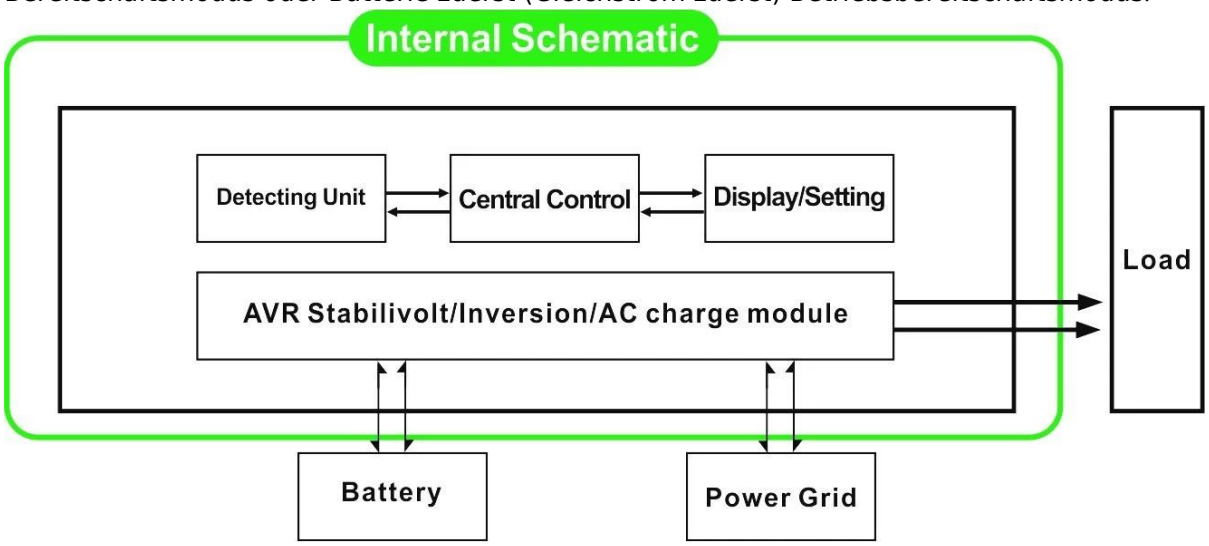

2.1 Batterieversorgung im Bereitschaftsmodus (zuerst Wechselstrom): Im LCD-Display ist FREQUENCY auf 01 eingestellt. Wenn Netzgerät und Batterie an den Wechselrichter angeschlossen sind, werden die Verbraucher zuvor mit Strom versorgt. Wenn die Stromversorgung unterbrochen wird, versorgt die Batterie die Stromversorgung weiterhin automatisch über den Wechselrichter.

Schritte sind wie folgt:

Schritt 1: Wenn die Stromversorgung verfügbar ist, werden die Lasten direkt nach der Stabilisierung der Spannung angesteuert und gleichzeitig die Batterien über den Wechselrichter aufgeladen.

Schritt 2: Wenn die Stromversorgung unterbrochen wird, wandelt der Wechselrichter automatisch DC in AC um, um eine unterbrechungsfreie Stromversorgung innerhalb von 5 ms sicherzustellen.

Schritt 3: Wenn das Netz wieder verfügbar ist, wechselt der Wechselrichter automatisch zum Netz, um die Verbraucher mit Strom zu versorgen, und lädt die Batterien gleichzeitig über den Wechselrichter auf.

Siehe Workflow wie unten.

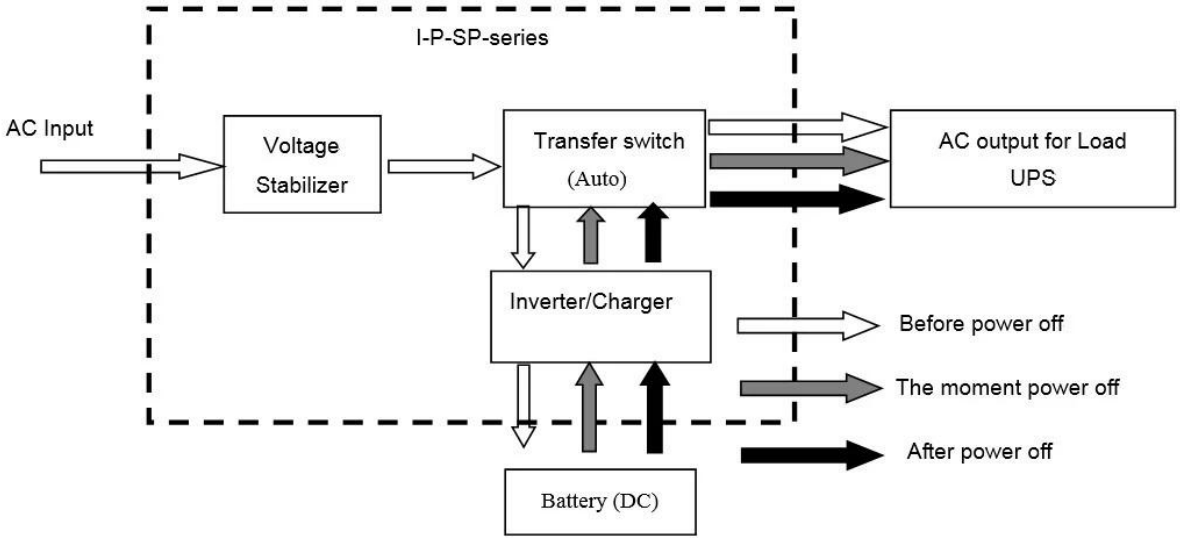

LCD wie unten dargestellt:

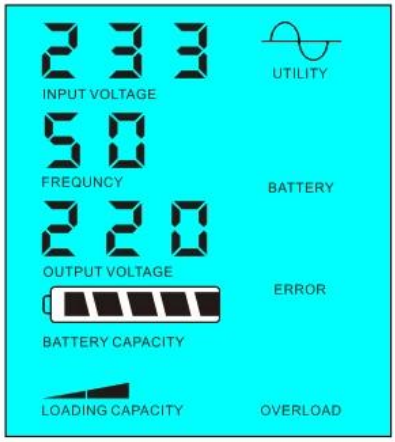

Stromversorgung und Ladebatterie

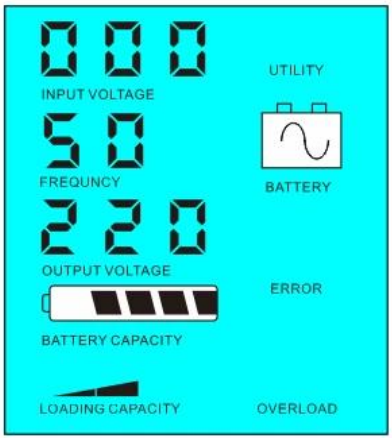

Dienstprogramm ist nicht verfügbar, Batterieversorgung

2.2 Battery first (DC first) USV-Betriebsbereitschaftsmodus (DC first): FREQUENCY im LCD-Display ist auf 03 eingestellt. Wenn Stromversorger und Akku an den Wechselrichter angeschlossen sind, versorgt der Akku die Verbraucher mit Strom, bevor sie in Betrieb gehen. Wenn die Akkukapazität nicht ausreicht, wird das Versorgungsnetz automatisch mit Strom versorgt.

Schritte sind wie folgt:

Schritt 1: Wenn Batterie verfügbar ist, werden die Wechselstromlasten über einen Wechselrichter angesteuert.

Schritt 2: Wenn die Batterie nicht genügend Strom hat, wird sie automatisch an das Stromversorgungsgerät für die Verbraucher übertragen

Schritt 3: Nachdem der Akku vollständig aufgeladen ist (z Solar- oder Windladeregler) wird sie automatisch auf die Batterie übertragen, die die Verbraucher über einen Wechselrichter mit Strom versorgt.

Siehe Workflow wie unten

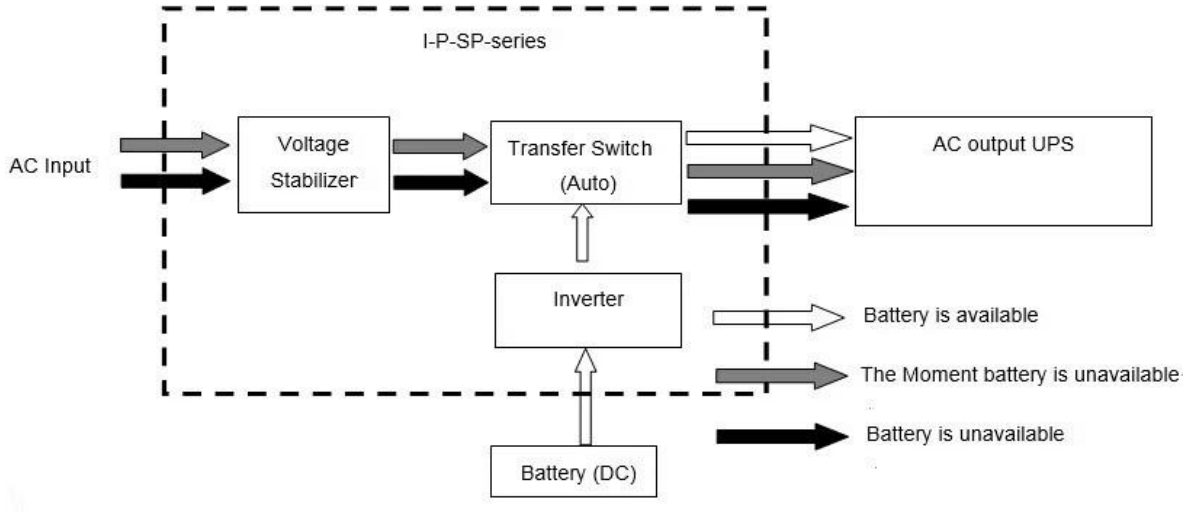

LCD wie unten dargestellt:

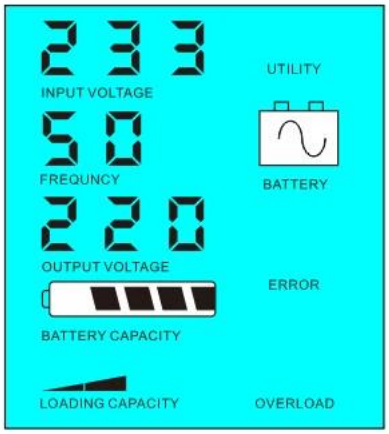

Batterie ist verfügbar

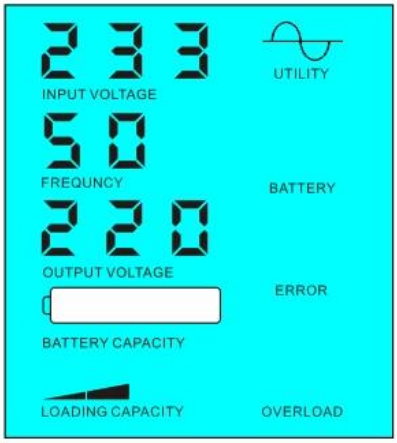

Batterie ist nicht verfügbar, Versorgungsspannung

Parameter

Modell Parameter		3000VA
Nennleistung Kapazität		2000W
Spitzenleistung		4000W
Batteriespannung (DC)		24 V / 48 V / 96 V (optional)
Größe W × T × H (mm)		350 * 220 * 460
Verpackungsgröße B × T × H (mm)		370 * 240 * 480
Nettogewicht / kg)		23
Bruttogewicht (kg)		25
Allgemeine Parameter		
Arbeitsmodus	1	Standby-Modus (zuerst Wechselstrom) des Akkus
(Rahmen)	2	Ruhemodus, kein Netzgerät, Last über 5% der Nennausgangsleistung des Umrichters, beginnt der Betrieb automatisch

	3	Batterie zuerst (Gleichstrom zuerst) USV im Bereitschaftsmodus
AC-Eingang	Stromspannung	220 V ± 35% oder 110 V + 35% (optional)
	Frequenz	50 Hz ± 3% oder 60 Hz ± 3% (optional)
AC-Ausgang	Stromspannung	220 V ± 3% oder 230 V ± 3 oder 240 V ± 3% oder 100 V ± 3% oder 110 V ± 3% (optional)
	Frequenz	50 Hz ± 0,5 oder 60 Hz ± 0,5 (optional)
Akku-Ladung	AC-Ladestrom	0 ~ 15A
	Aufladezeit	Abhängig von batteriekapazität und menge
	Batterie-Schutz	Automatische Erkennung, Lade- und Entladeschutz Intelligentes Management
Anzeige	Anzeigemodus	LCD
	Informationen anzeigen	Eingangsspannung Ausgangsspannung Ausgangsfrequenz Batteriekapazität Lastzustand Statusinformationen
Typ der Ausgabewelle		Reiner Sinusausgang, Total Harmonic Distortion THD ≤ 3
Überlastfähigkeit		120% 1 min % 130% 10 s
Energieverbrauch	Schlafmodus	1 ~ 6W
	Normaler Modus	1 ~ 3A
Conversion-Effizienz		80% ~ 90%
Transferzeit		Ms 5ms AC zu DC / DC zu AC
Schutz		Überlast, Kurzschluss, Hohe Eingangsspannung, Niedrige Eingangsspannung, Überhitzung
Umgebung	Temperatur	-10 ℃ 50 ℃
	Feuchtigkeit	10% 90%
	Höhe	≤ 4000 m

Das obige ist unser Standardparameter. Änderungen ohne vorherige Ankündigung vorbehalten.
Wir haben unser eigenes professionelles Inverter- und Controller-R & D-Team und wir bieten technische unterstützung und OEM ODM service.

Andere

Bitte beachten Sie die Umrisse des Designs, technische Dokumente, Benutzerhandbücher, Produktbroschüren usw.Die Forschungs- und Entwicklungsabteilung hat am 5. Mai 2014 die 2. Auflage gemacht.

POWER INVERTER

AC OUTPUT 220V
FUSE
BATTERY ON
BATTERY OFF
WARNING
BATTERY INPUT
AC INPUT
AC OUTPUT