Einbringen

In DC / AC-Inversionsmodus, können die Benutzer diese Reihe von Wechselrichtern in den normalen Arbeitsmodus oder Schlafmodus gesetzt. Im Utility-Modus, hat es Auto Spannungsregelung (AVR) Funktion, Gebrauchsladefunktion (AC erste Modell) und USV-Funktion. Dieses multifunktionale niederfrequenten reinen Sinus hat die Vorteile der stabilen Qualität, starke Belastbarkeit und lange Lebensdauer. Es kann auch zu einer schlechten Umgebung zu arbeiten. Es ist die zweite Generation unserer niedrigen Frequenz reine Sinus-Wechselrichter Serie.

Eigenschaften

1, reine Sinuswelle, die volle Leistung

2, CPU-Steuerung, intelligente Steuerung, modulares Design

3 LCD-Anzeige verschiedener Parameter

4, Multifunktions-Design (AVR, UPS), extra Ladegerät ist nicht erforderlich und elektrische Geräte geschützt werden können.

5, Externer Akkuanschluss, ist es bequem, damit Benutzer Gebrauchzeit zu erweitern und Reservestromzeit

6. Mit super Belastbarkeit und hohe Belastbarkeit, diese Reihe von Wechselrichtern nicht nur Widerstandslast zu fahren; sondern auch verschiedene Arten von induktiven Lasten, wie zum Beispiel Motor, Klimaanlage, elektrische Bohrmaschinen, Leuchtstofflampe, Gaslampe.

7, Niederfrequenz-Schaltungsdesign, stabile Qualität, niedrige Ausfallrate und eine lange Lebensdauer (unter ordnungsgemäßen Betrieb, kann es mindestens 5 Jahre)

8, Perfekter Schutz: Niederspannungsschutz, Überspannungsschutz, Übertemperaturschutz, Kurzschlussschutz, Überlastschutz, alarm

9, CE / EMC / LVD / RoHS Zulassungen

10, zwei Jahre Herstellergarantie, lebenslange technische Unterstützung

Funktion

1, DC-AC-Umkehrfunktion im Umkehrmodus (nur mit Batterien und Belastungen verbunden ist), können die Benutzer es norma eingestelltl Arbeitsmodus oder Schlafmodus

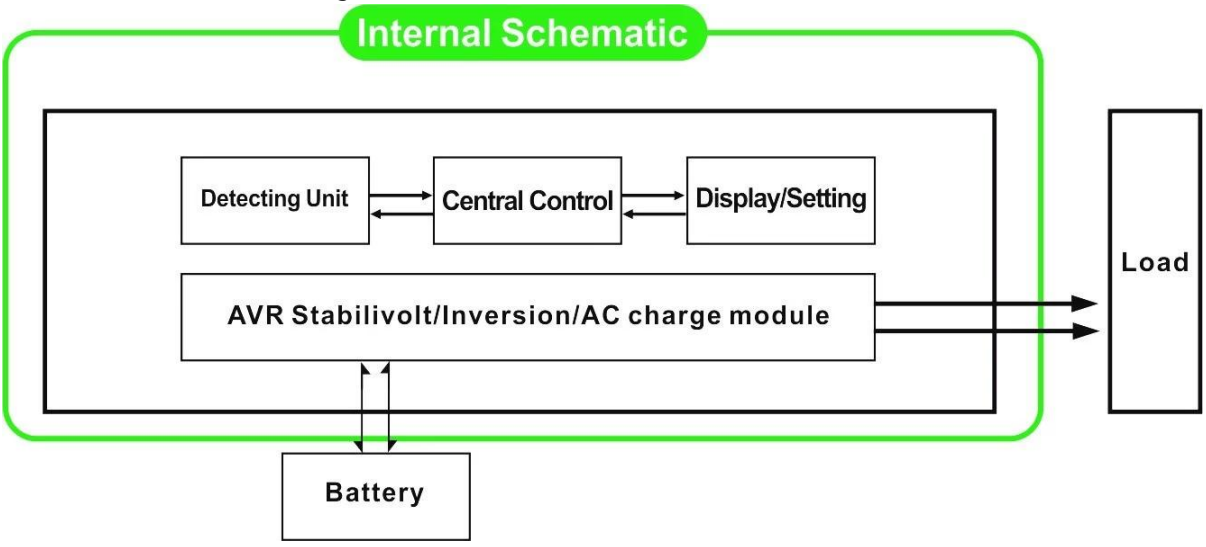

1.1 Normalarbeitsmodus: Frequenzverhältnisses im LCD-Display Egal auf 01 festgelegt ist es AC-Lasten

verbunden ist oder nicht, der Wechselrichter immer wandeln Gleichstrom in Wechselstrom. Es ist bereit, die Macht an die AC-Lasten zu liefern. In diesem Modus wird der LCD-Anzeige Ausgangsspannung als Gebrüll:

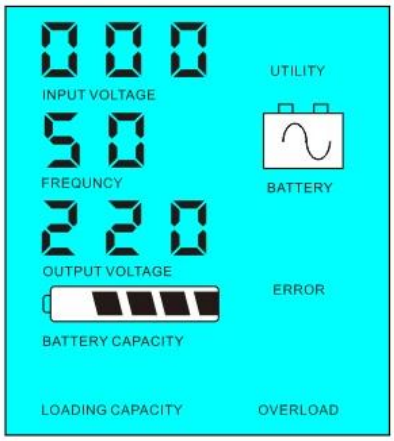

1.2, Sleep-Modus: Frequenzverhältnisses in der LCD-Anzeige wird als 02.If die Leistung der angeschlossenen Wechselstromlasten niedriger als 5% der Nennleistung des Wechselrichters eingestellt, wird es keine Ausgabe von dem Inverter sein. Nur der Chip der Wechselrichter arbeitet. Der Stromverbrauch des Inverters nur 1-6W. Das Display zeigt die Ausgangsspannung 0. Wenn die Leistung der angeschlossenen Verbraucher mehr als 5%, so wird der Wechselrichter automatisch konvertieren Gleichstrom in Wechselstrom um Energie für die Lasten innerhalb von 5 s zu versorgen. Das LCD zeigt die output Spannung. Wie nachfolgend dargestellt:

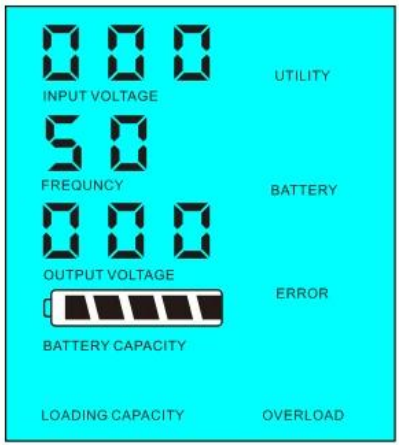

Nennleistung Wechselrichters

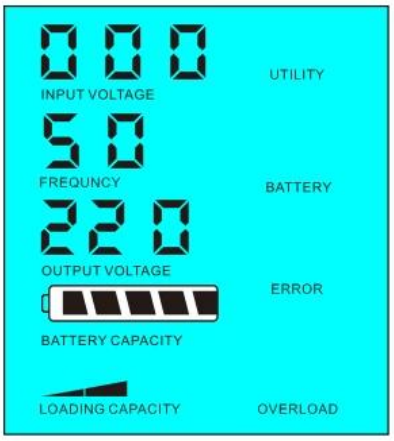

Stromlast> 5% der Nennleistung Wechselrichters

Strombelastung der <5% der

2.USV-Funktion Wenn der Wechselrichter mit Batterie und Gebrauchs verbunden ist, kann der Benutzer es zu setzen Dienstprogramm erste (AC zuerst) Batterie Standby-Modus oder Batterie ersten (DC zuerst) Dienstprogramm standy Modus.

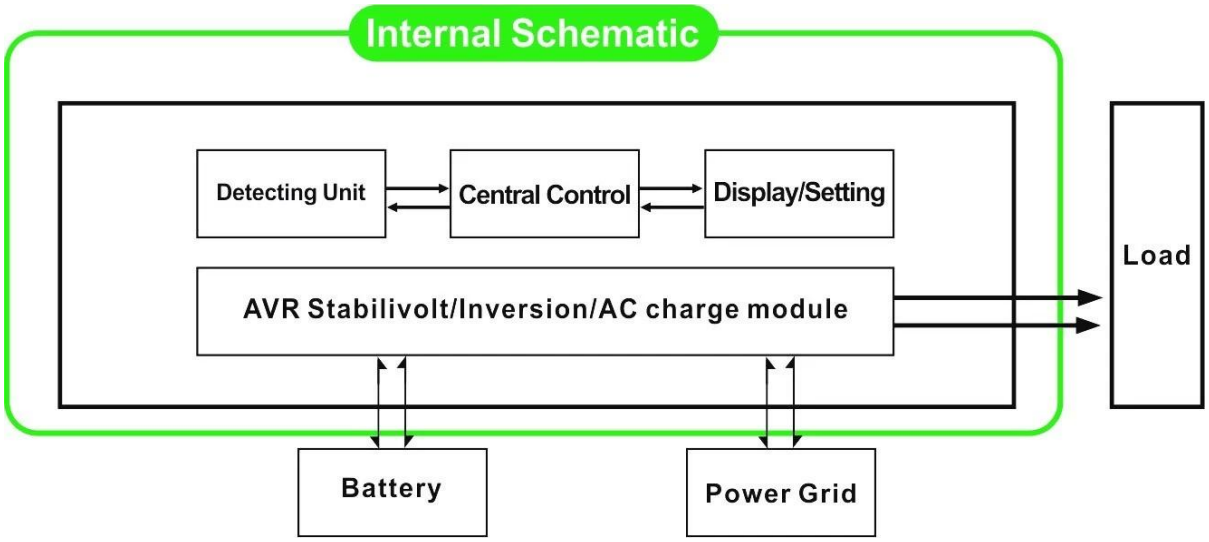

2.1, Dienstprogramm ersten (AC zuerst) Batterie Standby-Modus: Frequenz in der LCD-Anzeige auf 01 gesetzt wird, wenn Netz- und Batteriebetrieb sind mit der Wechselrichter angeschlossen, Dienstprogramm wird Energie an die Verbraucher vor zu versorgen. Wenn die Netz abgeschnitten ist, wird der Akku automatisch weiterhin Strom über Leistungswechselrichter zu versorgen.

Schritte sind wie folgt:

Schritt 1: Wenn Utility zur Verfügung, wird es die Lasten direkt nach Spannung stabilisiert gleichzeitig fahren und Ladezeit Akkus über Netzwechselrichter .

Schritt 2: Wenn die Netz abgeschnitten wird, wird der Wechselrichter Gleichstrom in Wechselstrom konvertiert automatisch um unterbrechungsfreie Stromversorgung innerhalb von 5 ms gewährleisten.

Schritt 3: Wenn Utility wieder verfügbar ist, wird automatisch auf Wechselrichter-Dienstprogramm übertragen Stromversorgung von Lasten und Ladung Batterien über Netzwechselrichter zur gleichen Zeit.

Finden Sie unter Workflow wie unten.

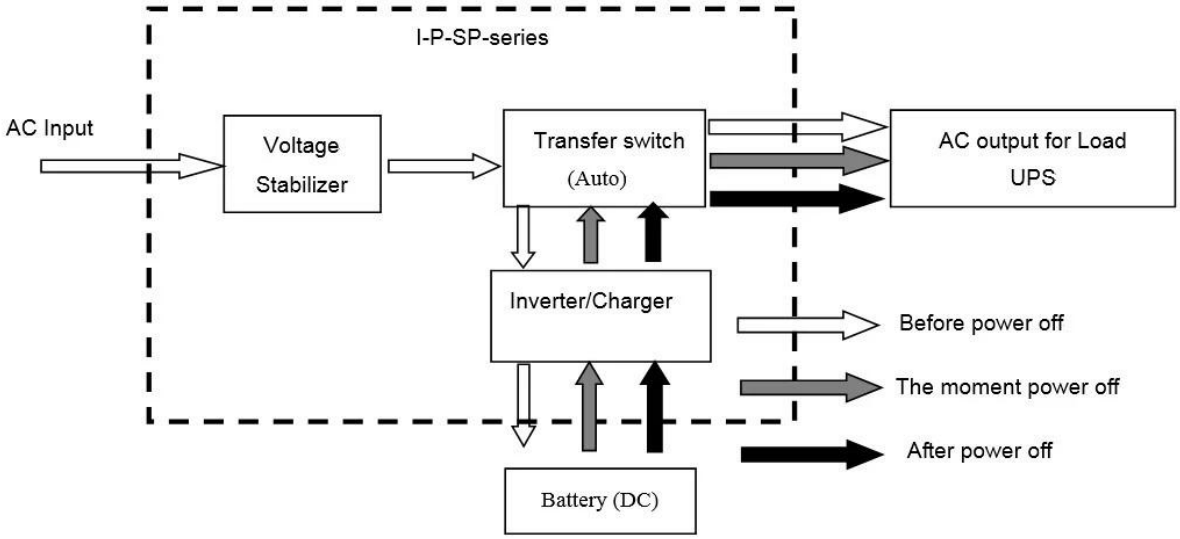

LCD als Gebrüll angezeigt:

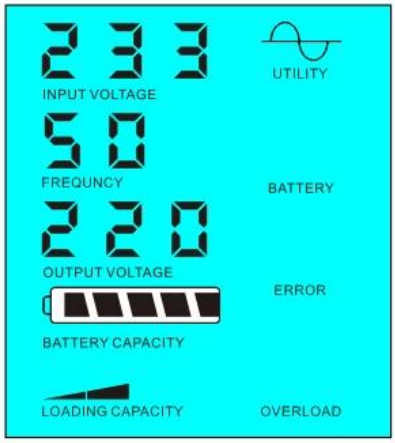

Utility-Hilfsenergie und Batterie laden

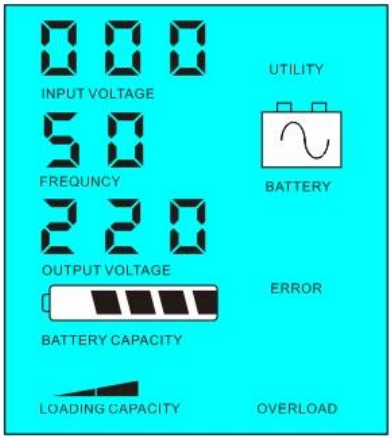

Utility nicht verfügbar ist, Batterieversorgung Strom

2.2 Batterie ersten (DC zuerst) Dienstprogramm Standby-UPS-Modus: Frequenz in der LCD-Anzeige wird als 03. gesetzt, wenn Netz- und Batteriebetrieb sind mit der Wechselrichter angeschlossen, Akku wird Strom zu den Lasten vor dem Dienstprogramm zu versorgen. Wenn die Batteriekapazität nicht ausreicht, wird Dienstprogramm weiterhin Strom automatisch zu liefern.

Schritte sind wie folgt:

Schritt 1: Wenn die Batterie zur Verfügung steht, werden die AC-Lasten über Netzwechselrichter fahren.

Schritt 2: Wenn die Batterie nicht genügend Strom haben, wird es automatisch auf Dienstprogramm übertragen Stromversorgung der Lasten

Schritt 3: Nachdem der Akku vollständig geladen ist (zB durch Solar-oder Windladeregler), Wird es automatisch auf Batteriestromversorgung zu übertragen, um den Verbraucher über Power Inverter.

Finden Sie unter Workflow wie unten

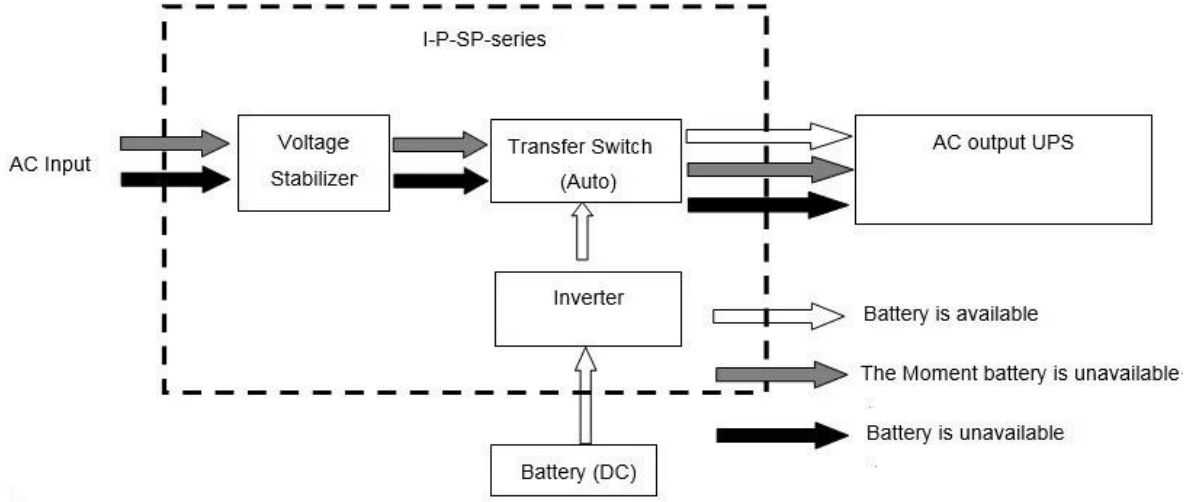

LCD als Gebrüll angezeigt:

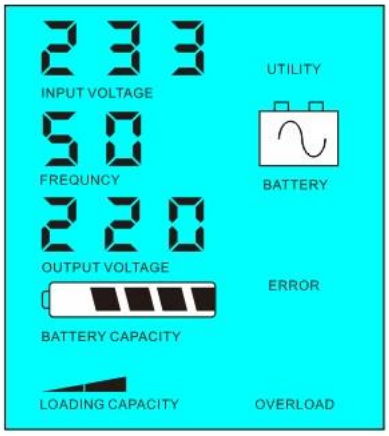

Batterie ist verfügbar

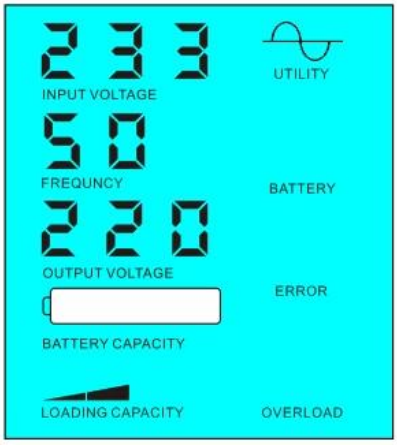

Der Akku ist nicht vorhanden, Hauswirtschaftsversorgungsleistung

Parameter

Modellparameter		2000VA
Nennleistung Kapazität		1500W
Spitzenleistung		3000W
Batterie-Spannung (DC)		24V / 48V / 96V (optional)
Größe B × T × H (mm)		350 * 220 * 460
Verpackungs-Größe B × T × H (mm)		370 * 240 * 480
Nettogewicht (kg)		20
Bruttogewicht (kg)		22
General Parameter		
Arbeitsmodus	1	Utility ersten (AC zuerst) Batterie Standby-Modus
(Einstellung)	2	Sleep-Modus, kein Dienstprogramm, Belastbarkeit von mehr als 5% des Frequenzumrichter-Nennausgangsleistung, wird es damit in Betrieb
	3	Battery ersten (DC zuerst) Dienstprogramm Standby-USV-Betrieb
AC-Eingang	Spannung	220 V ± 35% oder 110 V + 35% (optional)
	Frequenz	50 Hz ± 3% oder 60 Hz ± 3% (optional)
AC-Ausgang	Spannung	220V ± 3% oder 230 V ± 3 V oder 240 V ± 3% oder 100 V ± 3% oder 110 V ± 3% (optional)
	Frequenz	50 Hz oder 60 Hz ± 0,5 ± 0,5 (optional)
Akku-Ladung	AC-Ladestrom	0 ~ 15A
	Ladezeit	Abhängig von der Batteriekapazität und die Menge
	Batterieschutz	Automatische Erkennung, Gebühren- und Entladungsschutz, Intelligent Management
Anzeige	Anzeigemodus	LCD
	Display-Informationen	Eingangsspannung, Ausgangsspannung, Ausgangsfrequenz, Akkukapazität, Lastzustand, Statusinformationen
Ausgangswellentyp		Reiner Sinuswellenausgang, Total Harmonic Distortion THD≤3
Überlastfähigkeit		> 120% 1 min,> 130% 10s
Energieverbrauch	Schlafmodus	1 ~ 6W
	Normalmodus	1 ~ 3A
Umwandlungswirkungsgrad		80% ~ 90%
Transferzeit		<5ms (AC-DC / DC-AC)
Sicherung		Überlast, Kurzschluss, hohe Eingangsspannung, Niedrige Eingangsspannung, Übertemperatur
Umgebung	Temperatur	-10 ℃ ~ 50 ℃
	Luftfeuchtigkeit	10% ~ 90%
	Höhe	≤4000m

Die oben ist unser Standard-Parameter. Unterliegen Änderungen ohne vorherige Ankündigung geändert werden.
Wir haben unsere eigenen professionellen Wechselrichter und Regler R & amp; D-Mannschaft und wir

technische Unterstützung und OEM-ODM-Service.

Sonstiges:

Bitte lesen Sie den Umriss des Design, technische Unterlagen, Bedienungsanleitungen, Produktbroschüren, etc.Research und Entwicklungsabteilung vorgenommen 2. Ausgabe am 5. Mai 2014.