Eigenschaften

1. Reiner Sinuswellenausgang.

2. CPU-Management, intelligente Steuerung, modular aufgebaut.

3. LCD-und LED-Anzeige. visuell zeigen alle Arbeitsparameter und Status (wie Eingangsspannung, Ausgangsspannung, Ausgangsfrequenz, Akkukapazität, Ladezustand, Status-Informationen, etc.).

4. Schlafmodus und der normalen Arbeits Modus.Die Ausgabepriorität (AC oder DC ersten zuerst) und die Ausgangsfrequenz (50 Hz oder 60 Hz) eingestellt, um Benutzer mit unterschiedlichen Verwendung der Umwelt erfüllen.

5. Hoher Wirkungsgrad (87% -98%), geringer Stromverbrauch (1 W ~ 6W unter Schlafmodus). Es ist die beste Wahl von Wechselrichtern für Solarstromanlage.

6. 8 Arten von Batterien können auf Weltmarkt berechnet werden, wie zB Blei-Säure-Batterie, offene Blei-Säure-Batterie, Gel-Batterie, usw. Bitte beachten Sie, dass Lithium Batterie aufzuladen, müssen die entsprechenden Parameter in der Fabrik eingestellt werden.

7. Hohe Ladeleistung und der Ladefunktion kann geschlossen werden

8. Diese Serie von Wechselrichtern haben starke Belastbarkeit und Überlastfähigkeit. Die Spitzenleistung ist 3 mal der Nennausgangsleistung. So kann beispielsweise 1 kW Nennleistung Wechselrichter 1 PS Klimaanlage und 2 KW für 2 PS, 3KW für 3 PS usw. tragen

9. Annahme der neuesten amerikanischen Niederfrequenz-Schaltungsdesign, ganz neu importierte Elektromaterialien, reines Kupfer Transformator, das System ist sehr stabil, und hat eine niedrige Störungsrate, lange Lebensdauer (mehr als 5 Jahre bei normalem Gebrauch)

10. Perfekter Schutz (Unterspannungsschutz, Überspannungsschutz, überhitzt Schutz, Kurzschlussschutz, Überladungen Schutz)

11. EMC, LVD, RoHS-Zulassungen

12. 2-Jahres-Garantie und lebenslanger technischer Support

Anwendung

1. Back-up UPS und EPS-System für Militär-, Industrie-, Gewerbe-, Haushalts-, etc..

2. Mobile Stromversorgung und Standby-Strom für Bereiche, die mangelnde Nützlichkeit sind

3. Off-Grid-Solar & Windkraftanlage

3.1. Einfache Off-Grid-Solar & Windkraftanlage

3.2. AC erste Off-Grid-Solar & Windkraftanlage

3.3. DC erste Off-Grid-Solar & Windkraftanlage

In allen oben genannten Anwendungsbereiche, ist diese Reihe von Wechselrichter geeignet für alle Arten von induktiven Lasten, kapazitive Last und ohmsche Last wie Klimaanlage, Kühlschrank, Waschmaschine, TV, etc.

Funktion

1. Inversion Funktion

Kann in den normalen Arbeitsmodus (drücken Sie die Taste, um "ON") und Schlafmodus (drücken Sie die Taste "S-ON gesetzt werden")

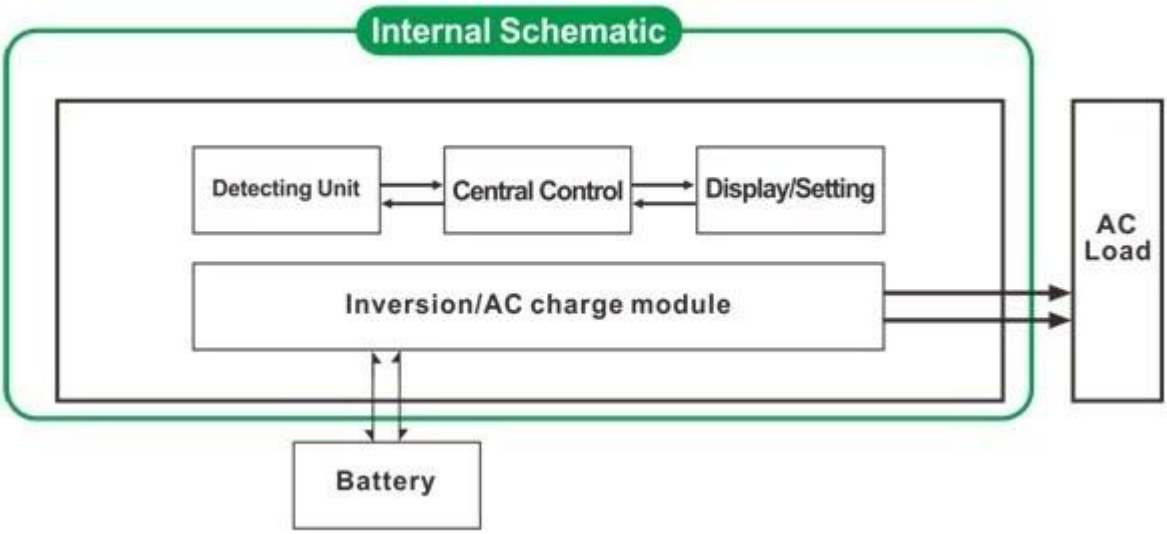

1.1 Normalarbeitsmodus (ON): Egal, ob es AC-Lasten

mit dem Wechselrichter verbunden ist oder nicht, wird der Ausgang des Wechselrichters immer Spannung bereit, die Macht an die Verbraucher liefern. In diesem Modus ist der Stromverbrauch etwas höher und die LCD zeigt die Ausgangsspannung an.

1.2 Sleep-Modus (S-ON): Wenn die Macht der Verbraucher, die auf die angeschlossene Umrichter ist geringer als 30 W, erfolgt keine Ausgabe von dem Inverter sein. Das heißt, nur der Chip Inverter unter solchen Bedingungen arbeitet und der Stromverbrauch ist nur 1-6W; Wenn die Macht der Verbraucher, die mit dem Wechselrichter verbunden ist mehr als 30W, dann wird der Umrichter startet automatisch die Umkehrfunktion und liefern Strom an die Verbraucher innerhalb von 5s. Das LCD zeigt keine Ausgabe anzuzeigen.

2. High-Power-intelligente Ladefunktion

Kann 8 Arten von herkömmlichen Batterien auf den globalen Markt zu laden (siehe Parameter für weitere Details)

Große Ladeleistung (siehe Parameter für weitere Details)

Drei-Stufen-Lademodus: Konstantstrom Ladestufe (CC), Konstantspannungsladestufe (CV), Float Ladestufe (CF)

PS: wenn die Batterie-Typ auf "0" gesetzt ist, wird es der Akku nicht geladen und der Ladestrom ist "0". Auch die Ladeanzeige leuchtet nicht.

3. USV-Funktion

Kann als Dienstprogramm zuerst eingestellt werden, Batterie-Standby-Modus und die Batterie zuerst, Gebrauchs Standby-Modus.

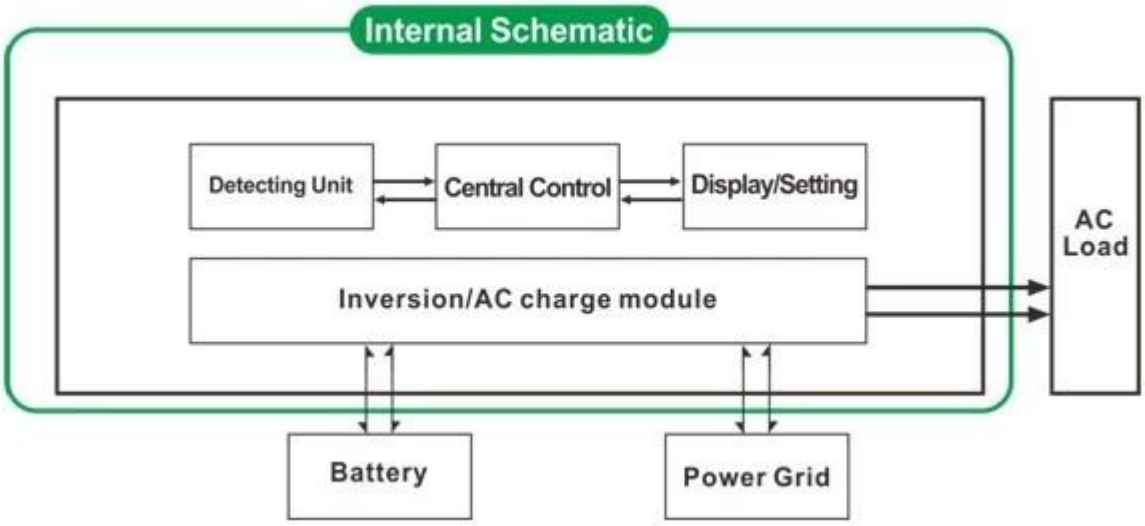

3.1. Dienstprogramm zunächst Akku Standby-USV-Modus (drücken Sie die Taste, um "AC")

Wenn sowohl Nutz-und Batterie an den Wechselrichter angeschlossen, Dienstprogramm Stromversorgung der angeschlossenen vor der Batterie zu versorgen. Wenn die Netz abgeschnitten wird, wird die Batterie automatisch weiter an die Macht nach der Inversion zu versorgen.

Schritte sind wie folgt:

Schritt 1: Wenn Netzstrom verfügbar ist, wird es direkt ausgegeben und Lade Batterien zur gleichen Zeit (kann Batterietyp eingestellt ist)

Schritt 2: Wenn das Stromnetz wird plötzlich abgeschnitten, der Wechselrichter Gleichstrom-(Batterie) an das Stromnetz automatisch zu konvertieren, unterbrechungsfreie Stromversorgung innerhalb von 5 ms gewährleisten.

Schritt 3: Wenn das Stromnetz wieder verfügbar ist, wird es automatisch an das Stromenergieversorgung zu übertragen, um Lasten und Lade Batterien zur gleichen Zeit ((kann Batterietyp eingestellt ist)

Siehe Workflows als unten.

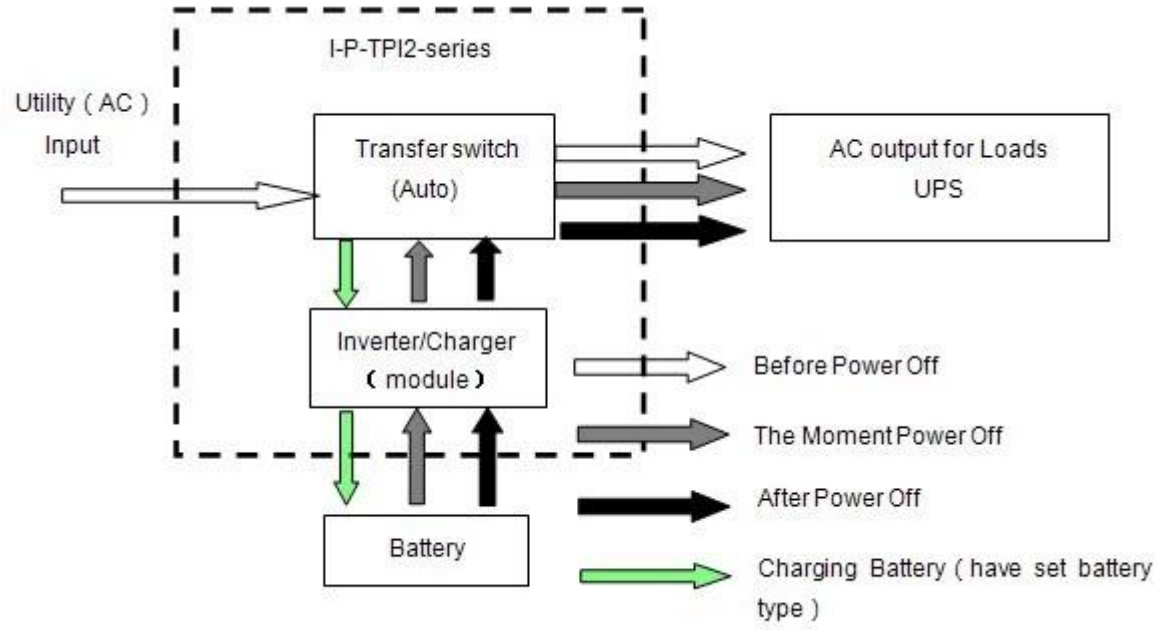

3.2. Batterie ersten, Gebrauchs Standby USV-Modus (drücken Sie die Taste, um "DC").

In diesem Modus wird es nicht die Batterie aufzuladen und die "Batterietyp" müssen auf "0" gesetzt

Wenn sowohl Nutz-und Batterie an den Wechselrichter angeschlossen ist, wird Batterie liefern Strom zu den Verbrauchern vor Dienstprogramm. Wenn die Batteriekapazität nicht

genug ist, wird Dienstprogramm weiterhin mit Strom versorgt automatisch.

Schritte sind wie folgt:

Schritt 1: Wenn der Akku hat genug Kraft, es wird Energie an die Verbraucher direkt beliefern

Schritt 2: Wenn die Batterie nicht genug Strom haben, wird es automatisch an das Stromenergieversorgung zu übertragen, um die Lasten

Schritt 3: Nachdem der Akku vollständig geladen ist (z. B. durch Solar-oder Windladeregler), wird es dann automatisch auf Batteriestromversorgung zu übertragen, um die Lasten.

Siehe Workflows als unten.

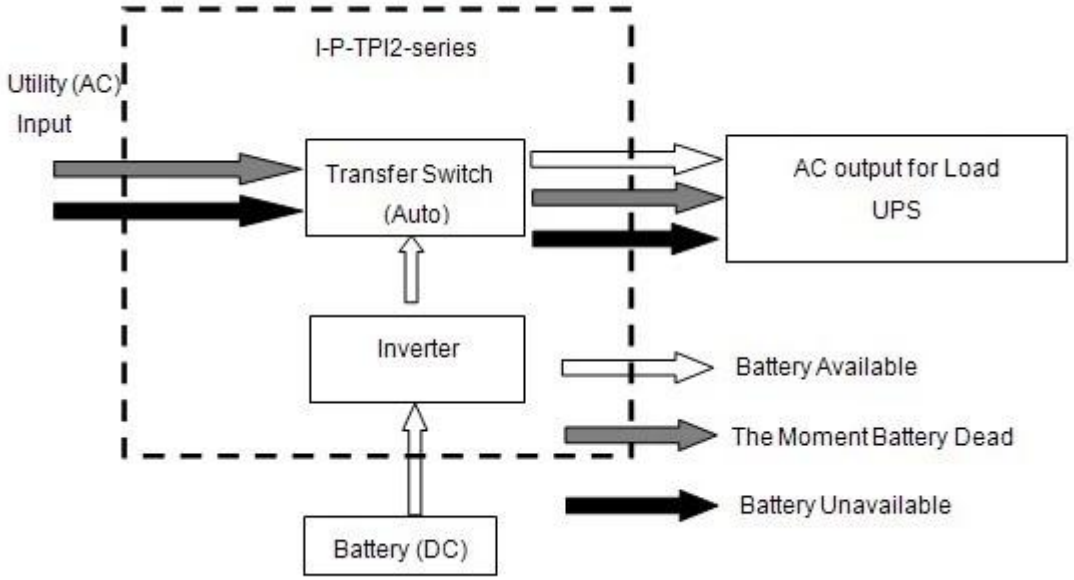

Parameter

Parameter / Modell			1000W	2000W	3000W	4000W	5000W	6000W
Nenn Ausgangsleistung			1000W	2000W	3000W	4000W	5000W	6000W
Peak Power			3000W	6000W	9000W	12000W	15000W	18000W
Batterie Spannung (DC)			12V oder 24V oder 48V (optional)			24V oder 48V (optional)		
Größe B × T × H (mm)			318 * 218 * 368			440 * 218 * 400		
Verpackung Größe B × T × H (mm)			395 * 275 * 520			520 * 275 * 520		
Reingewicht (Kg)			27	28	30	39	40	51
Brutto Gewicht (kg)			29	30	32	43	48	53
Arbeit Modus (Setting)	ON		Normale Arbeitsmodus					
	S-ON		Sleep-Modus, kein Dienstprogramm, Belastbarkeit des höheren als 30 W, damit in Betrieb					
	AUS		Komplett aus					
AC-Eingang	Spannung		220V ± 35% oder 110 V +35% (optional)					
	Frequenz		Nach Staatsangehörigkeit, 50Hz oder 60Hz Beschlossen					
AC-Ausgang	Spannung		220V ± 3% oder 230 V oder 240 V ± 3 ± 3% oder 100 V ± 3% oder 110 V ± 3% (optional)					
	Frequenz		Unter Utility-Modus: Frequenz ist die gleiche wie Unter Batteriebetrieb: 50 oder 60 Hz (optional)					
Nutzen Lade (Batterie geben Sie "0" bedeutet, Ladefunktion ist geschlossen)	AC Ladestrom (MAX)	BAT	1000W	2000W	3000W	4000W	5000W	6000W
		12V	35A	65A	75A	/	/	/
		24V	20A	35A	45A	65A	70A	75A
		48V	10A	15A	30A	35A	40A	50A
	Batterie Typ		Amerikaner Gel-Batterie, Batterie 1 Wolle, Wolle Akku2, versiegelte Blei-Säure-Batterie, Europa Gel-Batterie, Open Blei-Säure-Batterien, Kalzium-Batterie, De-Säure-Batterie-oder OEM Akku					
	Lade Modus		Drei-Stufen-Lade: CC, CV, CF.					
	Lade Zeit		Von Batteriekapazität und Menge entschieden					
	Batterie Schutz		Automatische Erkennung, Ladungs-und Entladungsschutz, intelligentes Management					
UPS Priorität	AC		Dienstprogramm erste, Akku Standby					
	DC		Batterie erste, Gebrauchs Standby					

Anzeige	Anzeige Modus	LCD + LED
	Anzeige Information	Eingangsspannung, Ausgangsspannung, Ausgangsfrequenz, Akkukapazität, Ladezustand, Status- Information
Ausgang Wave-Typ		Reine Sinuswelle
Überlastung Fähigkeit		> 120% 1 min,> 130% 10s
Macht Verbrauch	Sleep-Modus	1 ~ 6W
	Normal Modus	1 ~ 3A
Umwandlung Leistungsfähigkeit		80% ~ 90%
Überweisung Zeit		<5 ms (AC zu DC / DC-AC)
Schutz		Ausgangsüberlast, Kurzschluss-, Hochspannungs- Eingabe-, Niederspannungs-Eingang, überhitzt
Umwelt	Temperatur	-10 ℃ ~ 50 ℃
	Luftfeuchtigkeit	10% ~ 90%
	Höhe	≤ 4000m

Die oben ist unser Standard Parameter. Können sich ohne vorherige Ankündigung ändern.

Wir haben unsere eigenen professionellen Wechselrichter und Regler R & D-Team und wir bieten technische Unterstützung und OEM-Service.

Andere

Bitte beziehen sich auf die Kontur-Design, technische Unterlagen, Produktbroschüren, usw.

Gemacht von Engineering-Abteilung, 13. Mai 2014, 2. Auflage