Hochwertige intelligente Inverter mit integriertem MPPT-Controller IP-HPC-Serie

Einführung

Reine Sinus-Wechselrichter mit integriertem MPPT-Controller I-P-HPC-Serie ist ein Modul-Design. Es hat die Vorteile der hohen Wirkungsgrad, geringen Stromverbrauch und starker Belastbarkeit. Mit intelligenten Steuerung kann der Anwender den Lademodus, (Utility als ergänzende Leistung) AC ersten Modus oder DC ersten Modus, Zeitumkehrmodus und Zeitprogramm-Modus, Ein / Aus-Modus. Es ist eines der fortschrittliche Hybrid-Wechselrichter & amp; Steuerung in der Welt.
Anwendung
1.Off-Grid-Solarstromanlage
2.Solar und Gebrauchs komplementären Leistungssystem

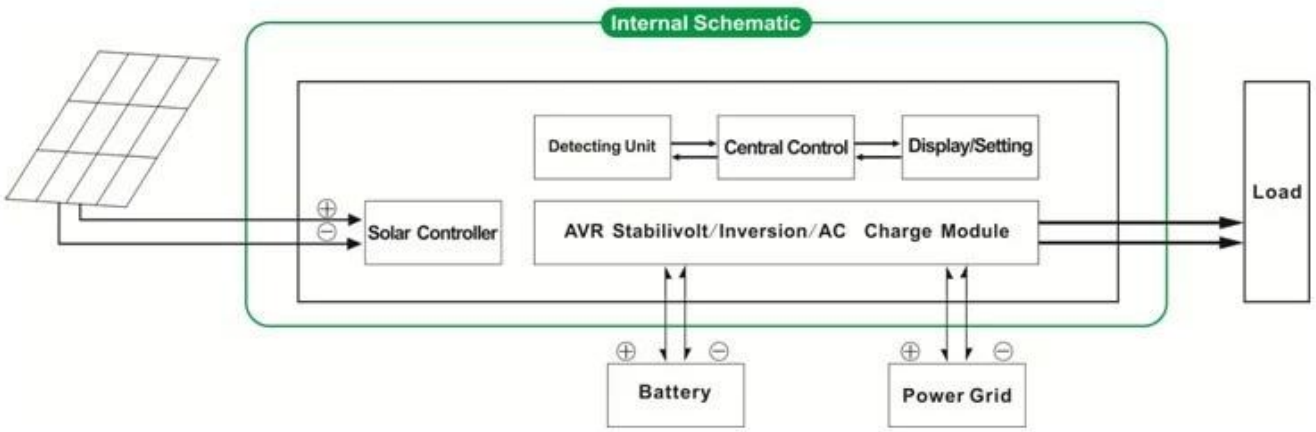

Feature

1.Easy zum install.To konfigurieren ein Sonnensystem, Benutzer müssen es nur mit Sonnenkollektoren und Batterien verbinden
2.CPU Management, intelligente Steuerung, modulares Design, LCD-Anzeige
3.Eingebaute MPPT-Controller, Hohe Ladeeffizienz
4.low Stromverbrauch, hohe Konversionseffizienz
5.Intellectual, Multifunktions, ist es praktisch für die Nutzer die volle Nutzung der Sonnenenergie in andere Situation machen
6. Externe Batterieanschluss, ist es praktisch für die Nutzer zu Back-up-Kraft Zeit zu erweitern
7.Strong Belastbarkeit, niedrige Ausfallrate, einfache Wartung und lange Lebensdauer (unter den richtigen Betrieb, kann es mindestens 5 Jahre dauern)
8.Perfect Schutz: Unterspannungsschutz, Überspannungsschutz, Übertemperaturschutz, Kurzschlussschutz, Überlastschutz
9.CE / EMC / LVD / RoHS Zulassungen
10.Two Jahre Garantie, ein Leben lang technische Unterstützung

Funktion

1.Charging Funktion
Es gibt 2 Modi als Gebrüll gezeigt:
1.1 PV geschützten Modus: wenn PV und Gebrauchs sind beide an den Wechselrichter angeschlossen, nur wird die PV die Batterie zu laden, während Nutzen nicht mehr den Akku laden.
1.2 PV + AC-Hybrid-Modus: Wenn PV und Gebrauchs sind beide an den Wechselrichter angeschlossen, werden beide PV-und Gebrauchs den Akku aufzuladen.

2.Utility als ergänzende Leistung USV-Funktion
Es gibt 2 Arten von komplementären Modi als Gebrüll gezeigt:
2.1 AC erste, DC Standby-USV-Betrieb

Der Nützlichkeit und Batterie an den Wechselrichter angeschlossen ist, wird das Stromnetz zu den Verbrauchern bevorzugt zu versorgen. Wenn die Netzversorgung abgeschaltet wird, wird der Akku automatisch weiterhin Strom zu den Verbrauchern zu versorgen.

Schritte sind wie folgt:
Schritt 1: Wenn Netzstrom verfügbar ist, wird es die Lasten direkt nach Spannung stabilisiert und Ladung Batterien gleichzeitig zu fahren.
Schritt 2: Wenn das Stromnetz ausgeschaltet ist plötzlich abgeschnitten, der Wechselrichter Gleichstrom in Wechselstrom umzuwandeln, um automatisch eine unterbrechungsfreie Stromversorgung innerhalb von 5 ms gewährleisten.
Schritt 3: Wenn das Stromnetz wieder verfügbar ist, wird es automatisch auf Dienstprogramm übertragen Versorgung Lasten und Ladung Batterien gleichzeitig.

Finden Sie unter Workflow wie folgt:

3.Timing Funktion

Es gibt 2 Arten von Timing-Modus:
3.1 On / Off-Modus: Anwender können bestimmte Zeit einstellen, dass sie / Ausschalten der Ausgang des Wechselrichters.
3.2 Arbeitsmodus: Batterie oder Gebrauchs schaltbaren Modus. Benutzer können bestimmte Zeit festgelegt, wenn die Batteriestromversorgung oder Gebrauchs (geeignet für Bereiche, in denen elektrische Gebühr ist unterschiedlich in verschiedenen Zeitraum berechnet) verwenden

4.Recording / Funktionsprüfung
4.1 Wechselrichterfehler Kontrolle: Die Benutzer können den Wechselrichter Fehlerinformationen überprüfen
4.2 Entladungszeit-Kontrolle: Die Benutzer können die Entladungszeit der Batterie prüfen
Der Parameter "optional" kann wie pro Anforderung des Kunden eingestellt werden
Die oben ist unser Standard-Parameter. Können sich ohne vorherige Ankündigung ändern.
Wir haben unsere eigene professionelle Wechselrichter und Regler R & amp; D-Team und bieten wir technische Unterstützung und OEM ODM-Service

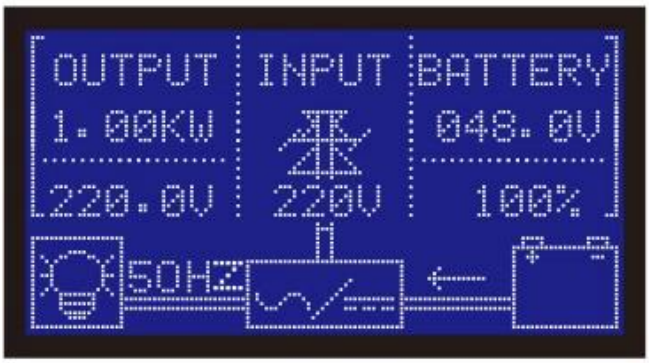

Fotos

Solar Power System

Parameter

Parameter Modell		1000W	1500W	2000W	3000W	4000W	5000W
Nennausgangsleistung		1000W	1500W	2000W	3000W	4000W	5000W
Peak Power		2000W	3000W	4000W	6000W	8000W	10000W
Batterie (Blei-Säure-Batterie)		24V	24V / 48V (optional)			48V	
Lade Parameter							
Ladung (Einstellung)		PV Ladung					
		PV Ladung + Kosten für Versorgungsleistungen					
MPPT Solar-Regler	Spannung	24V	24V / 48V			48V	
	Strom	20A	25A	30A	40A	40A	40A
	Max PV-Eingangsspannung	100V					
	PV Charge Efficiency	95% bis 99%					
	Max PV Eingangsleistung	568W	24V: 710W	24V: 852W	24V: 1136W	2272W	2272W
			48V1420W	48V: 1704W	48V: 2272W		
Dienstprogramm	AC-Ladestrom	0 ~ 15A					
	Lademodus	3-Stufen-Lade					
Inversionsparameter							
AC-Ausgang	Spannung	220V ± 3% oder 230 ± 3 V oder 240 V ± 3% oder 100V ± 3% oder 110V ± 3% (optional)					
	Frequenz	50Hz oder 60Hz ± 0,5 ± 0,5 (optional)					

Ausgangswellentyp		Reine Sinuswelle Ausgang, Total Harmonic Distortion THD≤3					
Überlastfähigkeit		& Gt; 120% 1 min, & gt; 130% 10 s					
Stromverbrauch (Unter normalen Arbeitsmodus)		0.4A	24V: 0,5 A 48V: 0.4A	24V: 0,7 A 48V: 0,45a	24V: 0,7 A 48V: 0.5A	0.6A	0.65A
Stromverbrauch (Unter Schlafmodus)		1-6W					
Wechselrichter-Konvertierung Leistungsfähigkeit		85% ~ 92%					
Utility-Modus							
AC-Eingang	Spannung	220V ± 35% oder 110 V + 35% (optional)					
	Frequenz	Das gleiche wie Frequenz Dienstprogramm					
AC-Ausgang	Spannung	220 ± 5% oder 110 ± 5% (optional)					
	Frequenz	Das gleiche wie Frequenz Dienstprogramm					
Überlastfähigkeit		& Gt; 120% 1 min, & gt; 130% 10 s					
(AC oder DC ersten zuerst) Priorität							
UPS Output (Einstellung)		AC ersten, DC Standby					
		DC ersten, AC Standby					
Schaltzeit		& Lt; 5 ms (AC DC / DC zu AC)					
Power On (Einstellung)		Vom Benutzer gesetzt					
		On / off automatisch zeitgesteuert AC-Ausgang					
General Parameter							
Anzeige	Anzeige-Modus	LCD + LED					
	Display-Informationen	Eingangsspannung, Ausgangsspannung, Ausgangs Frequenz, Akkukapazität, Lastzustand, Statusinformationen					
Schutz		Überlast, Kurzschluss-, Hochspannungs- Eingang, Niederspannungseingang, überhitzen					
Umwelt	Temperatur	-10 ℃ ~ 50 ℃					
	Luftfeuchtigkeit	10% ~ 90%					
	Höhe	≤4000m					
Größe B × T × H (mm)		438 * 208 * 413				450 * 246 * 468	
Verpackungs-Größe B × T × H (mm)		520 * 310 * 460				540 * 300 * 518	
Netto- Gewicht (kg)		15	17	19	25	34	35
Brutto Gewicht (kg)		16	18	20	27	40	41