Anwendung

1. Back-up-USV-System für Industrie-,Handel, Haushalt, etc.

2. Mobile Stromversorgung und Standby-Strom für Bereichedas Fehlen von Nutzen sind.

3. Off-Grid-Solar & Windkraftanlage

3.1 Einfache Off-Grid-Solar & WindkraftSystem

3.2 AC erste Off-Grid-Solar & WindEnergiesystem

3.3 DC erste Off-Grid-Solar & WindEnergiesystem

Eigenschaften

1. Reine Sinuswelle, volle Leistung

2. CPU-Management und Kontrolle, modularDesign

3. LCD-Display, kann visuell verschiedene AnzeigenParameter

4. Multifunktions-Design, können eine Vielzahl eingestelltArbeitsmodus

5. Externe Batterieanschluss, bequemdie Nutzung der Zeit zu erweitern und Back-up-Strom Zeit; Benutzer können so viele Batterien verbindennach Bedarf

6. Mit super Belastbarkeit undhohe Belastbarkeit, diese Reihe von Wechselrichter können nicht nur fahren Widerstandslast; sondern auch verschiedene Arten voninduktive Lasten, wie z. B. Motor, Luft

Anlage, elektrische Bohrmaschinen, fluoreszierendeLampe, Gaslampe, etc. Es kann fast alle Arten von Last zu treiben.

7. Niederfrequenzschaltungsdesign, gutSystemstabilität, geringe Ausfallrate und lange Lebensdauer (unter der korrektenBetrieb kann es so lange wie 5 Jahren)

. 8 Perfekter Schutz: NiederspannungsSchutz, Überspannungsschutz, Überhitzungsschutz, KurzschlussSchutz, überlädt Schutz; alarm

9. CE / EMC / LVD / RoHS Zulassungen.

10. Zwei Jahre Herstellergarantie, lebenslange technischeStützen

Funktion

1. Sole Umkehrfunktion unter Inversion-Modus (nur um die Batterie angeschlossen), kann eingestellt werden normalen BetriebsModus und Schlafmodus.

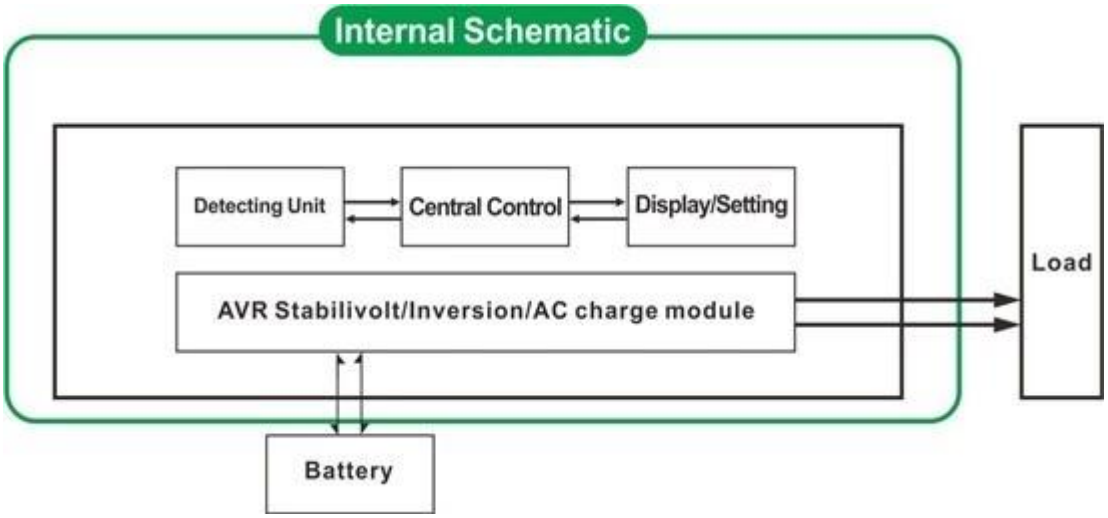

1.1 Normalarbeitsmodus: Frequenzverhältnisses in der LCD-Anzeige eingestellt istals 01. Egal, ob es AC-Lasten an den Wechselrichter angeschlossen ist oder nicht,Ausgang des Wechselrichters wird immer Spannung bereit, die Macht liefernden Lasten. In diesem Modus wird der LCD wie unten angezeigt:

1.2 Sleep-Modus: Frequenzverhältnisses in der LCD-Anzeige eingestellt istals 02. Wenn die Macht der Verbraucher, die mit dem Wechselrichter verbunden ist niedriger als5% der Nennleistung des Wechselrichters, wird es keinen Ausgang aus dem Wechselrichter sein.Das heißt, nur der Chip Inverter unter solchen Bedingungen arbeitet, undder Stromverbrauch nur 1-6W; Wenn die Leistung der Lasten, die mitder Wechselrichter mehr als 5% der Nennleistung des Wechselrichters, dann die Wechselrichterstartet automatisch die Umkehrfunktion und liefern Strom an die Verbraucherinnerhalb von 5s. Wie unten gezeigt:

Load's power＜5% of inverter's rated power

Load's power＞5% of inverter's rated power

2. USV-Funktion unter Utility-Modus (auf Batterie und Gebrauchs verbunden. Kann als Dienstprogramm zuerst eingestellt werden, Batterie-Standby-Modus und die Batterie zuerst, Gebrauchs Standby-Modus).

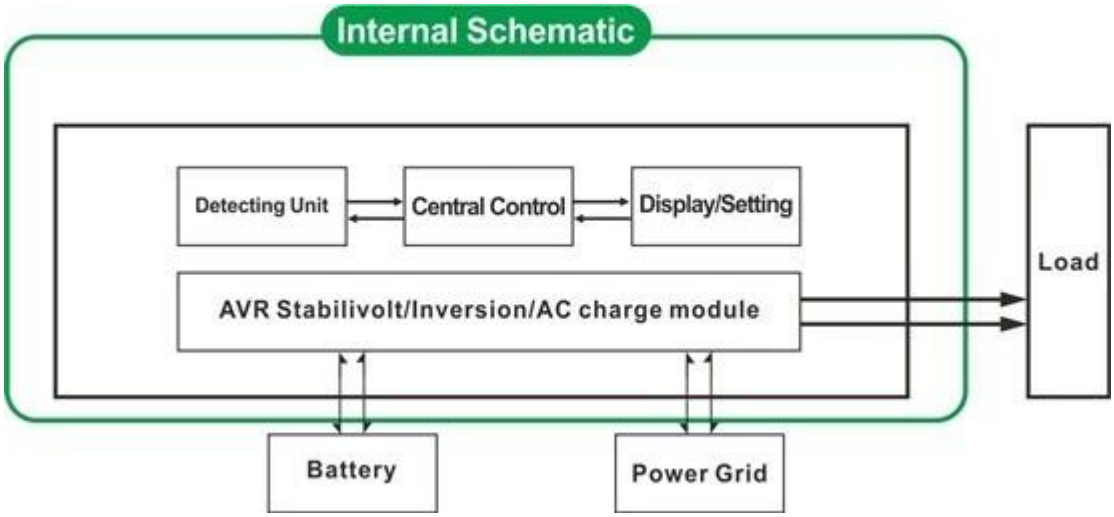

2.1-Dienstprogramm zunächst Akku Standby-UPSModus:. Frequenz in der LCD-Anzeige wird als 01 gesetzt, wenn beide Versorgungs-und Batteriean den Wechselrichter angeschlossen, Dienstprogramm Stromversorgung der angeschlossenen vor lieferndie Batterie. Wenn die Netz abgeschnitten wird, wird die Batterie automatisch fortgesetztan die Macht nach der Inversion zu versorgen.

Schritte sind wie folgt:

Schritt 1: Wenn Netzstrom verfügbar ist,wird direkt nach voltagebeing Ausgang stabilisiert und Ladung der Batteriengleichzeitig.

Schritt 2: Wenn das Stromnetz abgeschnittenplötzlich, der Wechselrichter Gleichstrom in Wechselstrom umzuwandeln automatischsicherzustellen, unterbrechungsfreie Stromversorgung innerhalb von 5 ms.

Schritt 3: Wenn das Stromnetz wirdwieder verfügbar ist, wird es automatisch an das Stromenergieversorgung zu übertragenLasten und Lade Batterien gleichzeitig.

Siehe Workflows wie folgt:

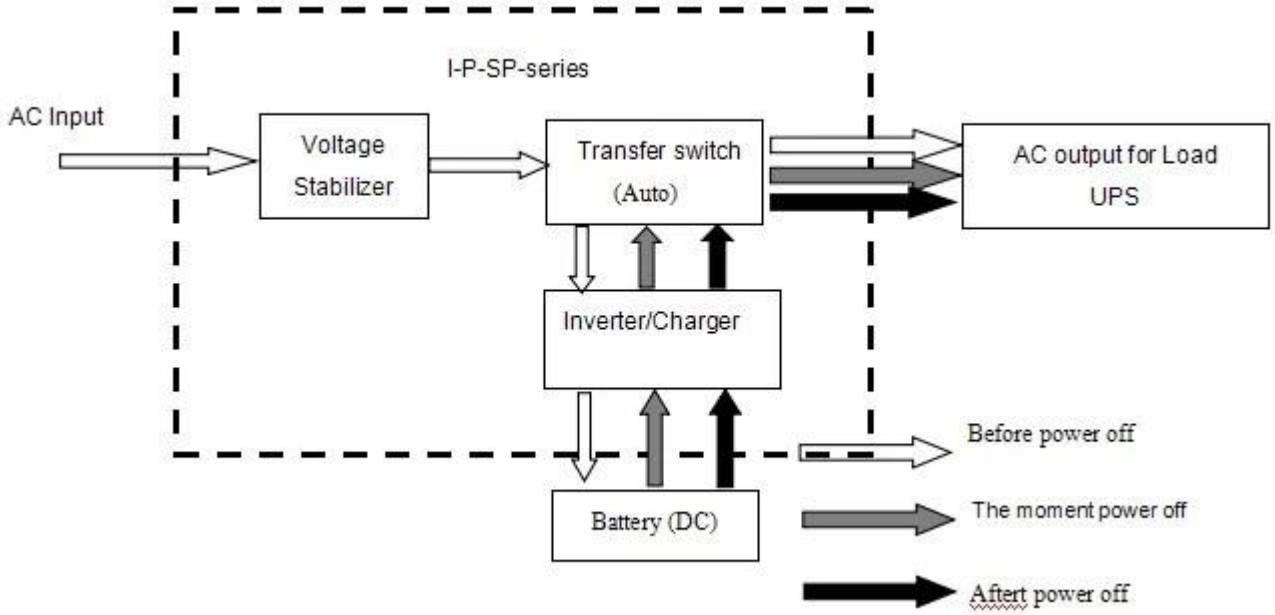

LCD-Anzeige wie unten:

Utility supply power and charge battery

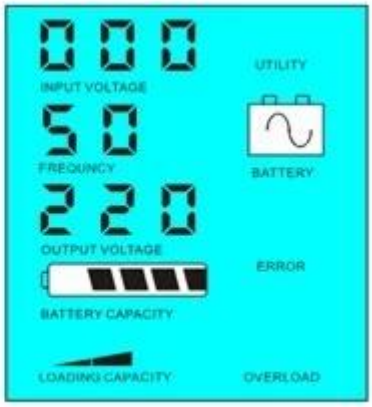

Without utility and battery supply power

2.2 Batterie ersten, Gebrauchs Standby-UPSModus: Frequenz in der LCD-Anzeige wird als 03 eingestellt. Wenn sowohl Nutz-und Batterie angeschlossen werdenan den Wechselrichter, Batteriestrom zu den Verbrauchern vor dem Dienstprogramm zu versorgen. WannBatteriekapazität nicht ausreicht, wird Dienstprogramm weiterhin Strom liefernautomatisch.

Schritte sind wie folgt:

Schritt 1: Wenn der Akku hat genug Kraft, eswird Energie an die Verbraucher direkt beliefern

Schritt 2: Wenn die Batterie nicht genug habenMacht, wird es automatisch an das Stromenergieversorgung zu übertragen, um die Lasten

Schritt 3: Nachdem der Akku vollständig geladen ist(ZB durch Solar-oder Windladeregler), wird es dann automatisch übertragenum die Batteriestromversorgung der Lasten.

Siehe Workflows als unten.

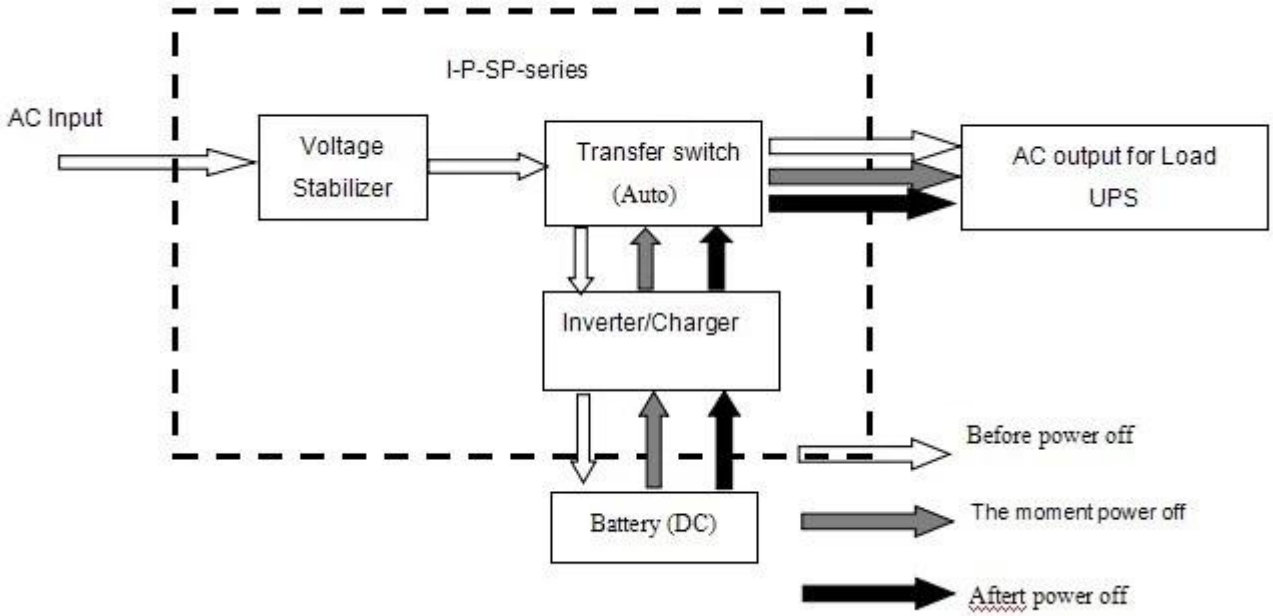

LCD-Anzeige wie unten:

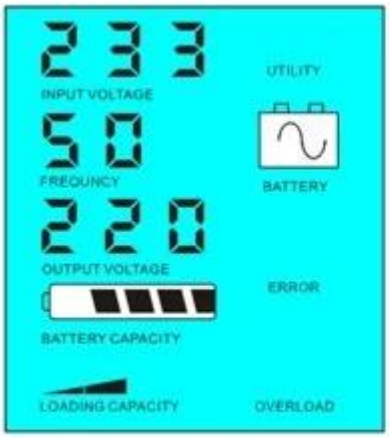

Battery has power

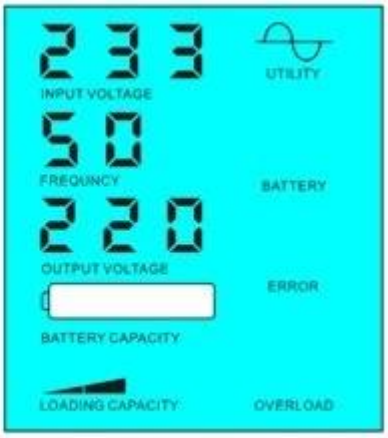

Battery dead, utility supply power

Parameter

Modell Parameter		20KVA
Nennleistung Kapazität		15000W
Peak Power		30000W
Batteriespannung (DC)		192V
Größe B × T × H (mm)		420 * 280 * 625
Verpackungs-Größe B × T × H (mm)		440 * 300 * 645
Reingewicht (Kg)		105
Bruttogewicht (Kg)		115
General Parameter		
Arbeit Modus	1	Dienstprogramm Erste, Batterie Bereitschaft
(Setting)	2	Sleep-Modus,kein Netz,Leistungsbelastung der höher als 5% der Nennleistung, beginnen, automatisch zu arbeiten
	3	Batterie ersten, Standby-Dienstprogramm
AC-Eingang	Spannung	220V ± 35% oder 110 V +35% (optional)
	Frequenz	50 Hz ± 3% oder 60 Hz ± 3% (optional)
AC-Ausgang	Spannung	220V ± 3% oder 230 V oder 240 V ± 3 ± 3% oder 100 V ± 3%
		oder 110 V ± 3% (optional)
	Frequenz	50 Hz oder 60 Hz ± 0,5 ± 0,5 (optional)
Akku-Lade	AC-Lade Strom	0 ~ 15A
	Laden Zeit	Je nach Akku-Kapazität und Menge
	Batterie Schutz	Automatische Erkennung, Ladung und Entladung Schutz,Intelligent Management
Anzeige	Anzeige-Modus	LCD
	Anzeigen von Informationen	Eingangsspannung,Ausgangsspannung,Ausgangsfrequenz,Batteriekapazität,Lastzustand,Statusinformationen
Ausgangs-Wellen-Typ		Reiner Sinuswellenausgang,Wellenform Verzerrungsrate ≤ 3
Überlastfähigkeit		> 120% 1 min,> 130% 10s
Stromverbrauch	Sleep-Modus	1 ~ 6W
	Normal Mode	1 ~ 3A
Conversion Efficiency		80% ~ 90%
Umschaltzeit		<5 ms (AC zu DC / DC-AC)
Schutz		Ausgangsüberlast,kurzschließen,Hochspannungseingangs,Niederspannungseingang,überhitzen
Umwelt	Temperatur	-10 ℃ ~ 50 ℃
	Luftfeuchtigkeit	10% ~ 90%
	Höhe	≤ 4000m

Bemerkung

Der Parameter "optional" kann wie pro eingestellt werdenAnforderung des Kunden

Die oben ist unser Standard-Parameter.Können sich ohne vorherige Ankündigung ändern.

Wir haben unsere eigenen professionellen Wechselrichter undController R & D-Team und bieten wir technische Unterstützung und OEM-Service.

Andere

Bitte beachten Sie die Kontur-Design beziehen,technische Unterlagen, Produktbroschüren, usw.

Hergestellt von Engineering-Abteilung 5. Mai 2014 2nd Edition