Anwendung

1. Back-up UPSSystem für Industrie, Gewerbe, Haushalt, etc.

2. Mobile Stromversorgungund der Standby-Leistung für Bereiche, die fehlende Nutzen sind.

3. Off-Grid-Solar& Windkraftanlage

3.1 EinfacheOff-Grid-Solar & Windkraftanlage

3.2 AC erstenOff-Grid-Solar & Windkraftanlage

DC 3.3 zuerstOff-Grid-Solar & Windkraftanlage

Eigenschaften

1. Reine SinuswelleAusgang, volle Leistung

2. CPU-Verwaltungund Steuerung, modulares Design

3. LCD-Display, kannvisuell verschiedene Parameter angezeigt

4. MultifunktionsDesign, können eine Vielzahl von Arbeitsmodus

5. ExterneBatterieanschluss, bequem zu bedienen Zeit zu erweitern und Back-up-Strom Zeit; Benutzerkönnen so viele Batterien wie benötigt verbinden

6. Mit Super LastTragevermögen und hohe Belastbarkeit, diese Reihe von Wechselrichter können nicht nur fahren Widerstandslast;sondern auch verschiedene Arten von induktiven Lasten, wie Motor, Klimaanlage,Bohrmaschinen, Leuchtstofflampe, Gaslampe, etc. Es kann fast alle Arten fahrenLast

7. NiederfrequenteCircuit Design, gute Systemstabilität, geringe Ausfallrate und lange Lebensdauer(Unter der korrekten Betrieb kann es so lange wie 5 Jahren)

8. PerfektSchutz: Unterspannungsschutz, Überspannungsschutz, ÜberhitzungsSchutz, Kurzschlussschutz, Überladungen Schutz; alarm

9. CE / EMC / LVD /RoHS-Zulassungen.

10. Zwei Jahre Herstellergarantie,lebenslange technische Unterstützung

Funktion

1. Sole Umkehrfunktion unter Inversion-Modus (nur um die Batterie angeschlossen), kann in den normalen Betriebsmodus und Schlafmodus eingestellt werden.

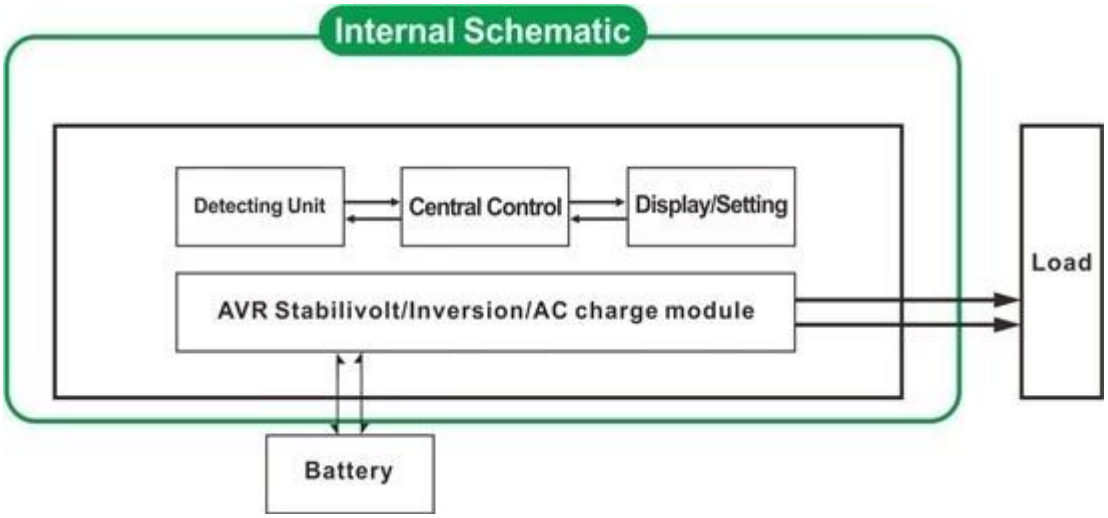

1.1 NormalarbeitsModus: Frequenzverhältnisses in der LCD-Anzeige wird als 01 eingestellt.Egal, ob es AC-Lasten an den Wechselrichter angeschlossen ist oder nicht, dieAusgang Wechselrichter haben immer Spannungbereit, die Macht an die Verbraucher liefern. In diesem Modus wird der LCD angezeigt werdenwie unten:

1.2 Sleep-Modus:. Frequncy in der LCD-Anzeige wird als 02 eingestellt Wenn die Stromder Belastungen, die mit dem Wechselrichter verbunden ist niedriger als 5% der Nennleistung des Wechselrichters, wird es keinen Ausgang aus dem seinWechselrichter. Das heißt, nur der Chip des Inverters unter solchen ArbeitsZustand und der Stromverbrauch ist nur 1-6W; Wenn die Leistung der Lastendass an den Wechselrichter angeschlossen ist höher als 5% der Nennleistung des Wechselrichters,dann wird der Wechselrichter automatisch die Umkehrfunktion und Lieferung startenStromversorgung der angeschlossenen innerhalb von 5s. Wie unten gezeigt:

Load's power＜5% of inverter's rated power

Load's power＞5% of inverter's rated power

2. UPSFunktion unter Utility-Modus (auf Batterie und Gebrauchs verbunden. Kann als eingestellt werdenDienstprogramm erste, Batterie Standby-Modus und die Batterie zuerst, Gebrauchs Standby-Modus).

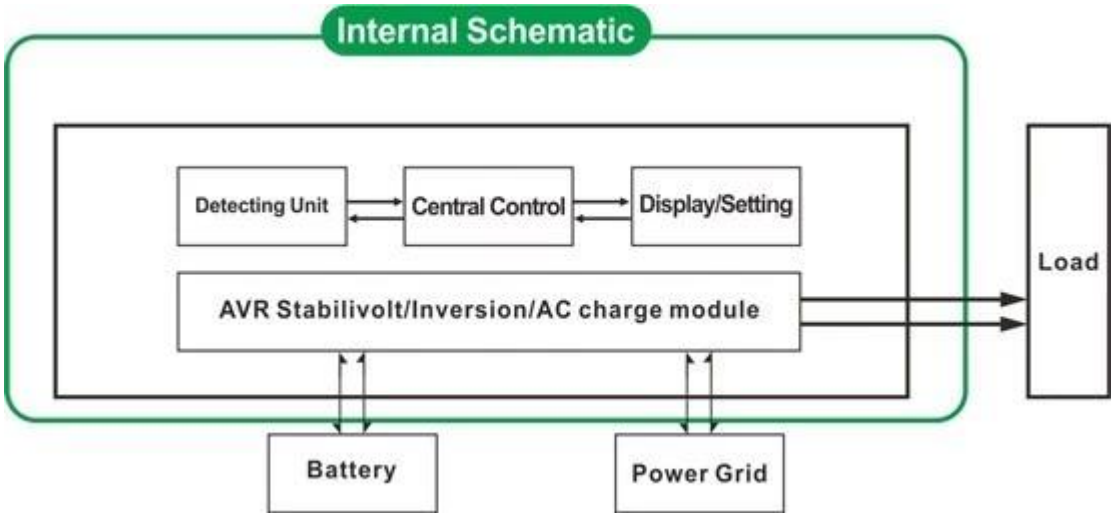

2.1 Gebrauchs ersten,Akku Standby-UPS-Modus: Frequenz in der LCD-Anzeige wird als 01 gesetzt, wenn beide.Nutzen und Batterie an den Wechselrichter angeschlossen ist, wird das Stromnetz zu lieferndie Lasten vor der Batterie. Wenn die Netz abgeschnitten wird, wird die Batterieautomatisch weiter an die Macht nach der Inversion zu versorgen.

Schritte sind wiefolgt:

Schritt 1: BeimNetzstrom zur Verfügung steht, gibt er direkt nach voltagebeingstabilisiert und laden sich die Batterien in der gleichen Zeit.

Schritt 2: WennNetzstrom plötzlich ab zu schneiden, wird der Wechselrichter Gleichstrom in Wechselstrom umwandelnStromversorgung automatisch, um eine ununterbrochene Stromversorgung innerhalb von 5 ms gewährleisten.

Schritt 3: WennStromnetz wieder verfügbar ist, wird es automatisch zu übertragenDienstprogramm Versorgung Lasten und Lade Batterien gleichzeitig.

Siehe Workflows alsunten.

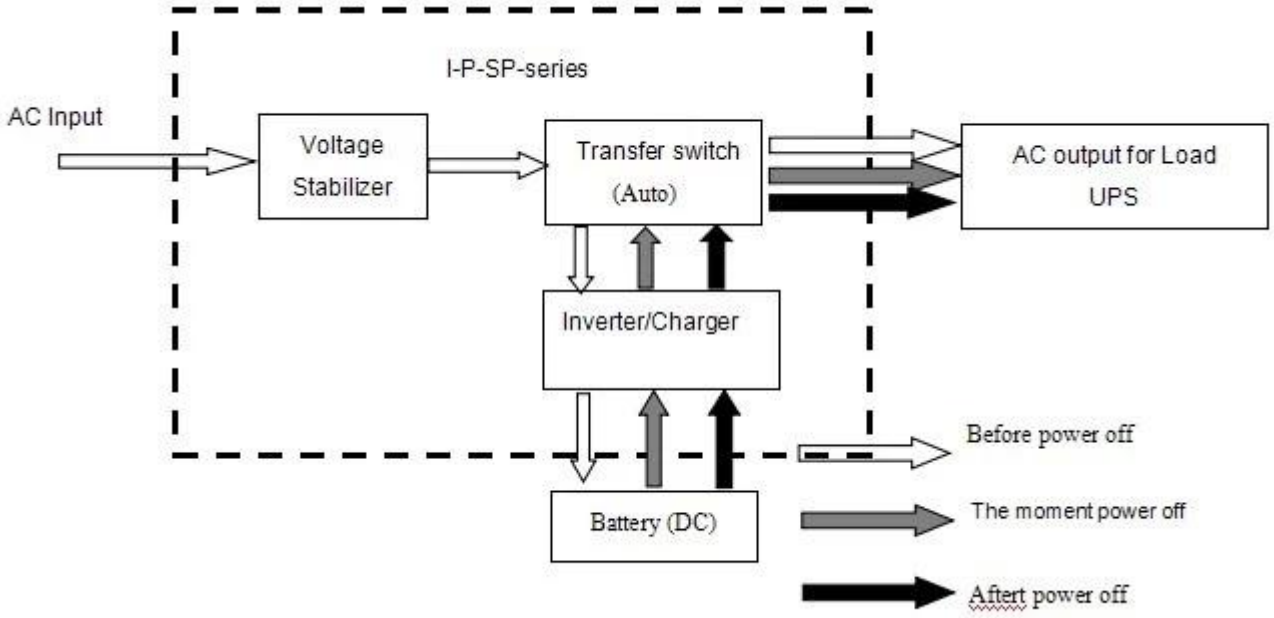

LCD angezeigt, wieunten:

Utility supply power and charge battery

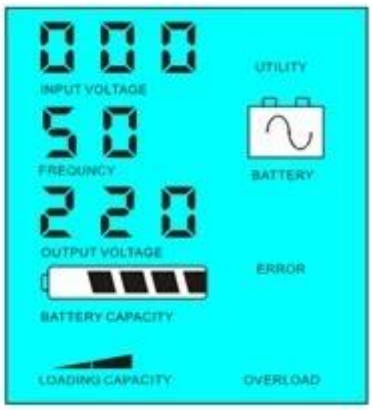

Without utility and battery supply power

2.2 Batterie zuerst,Dienstprogramm Standby-UPS-Modus: Frequenz in der LCD-Anzeige wird als 03 eingestellt. Wenn sowohl Nutz-und Batterie angeschlossen werdenan den Wechselrichter, Batteriestrom zu den Verbrauchern vor dem Dienstprogramm zu versorgen. WannBatteriekapazität nicht ausreicht, wird Dienstprogramm weiterhin Strom liefernautomatisch.

Schritte sind wiefolgt:

Schritt 1: BeimAkku ausreichend, es wird Energie an die Verbraucher direkt beliefern

Schritt 2: WennBatterie nicht genug Leistung haben, wird es automatisch auf Dienstprogramm übertragenZuführen von Leistung zu den Lasten

Schritt 3: Nach derAkku vollständig geladen ist (z. B. durch Solar-oder Windladeregler), wird esdann automatisch auf Batteriestromversorgung zu übertragen, um die Lasten.

Siehe Workflows alsunten.

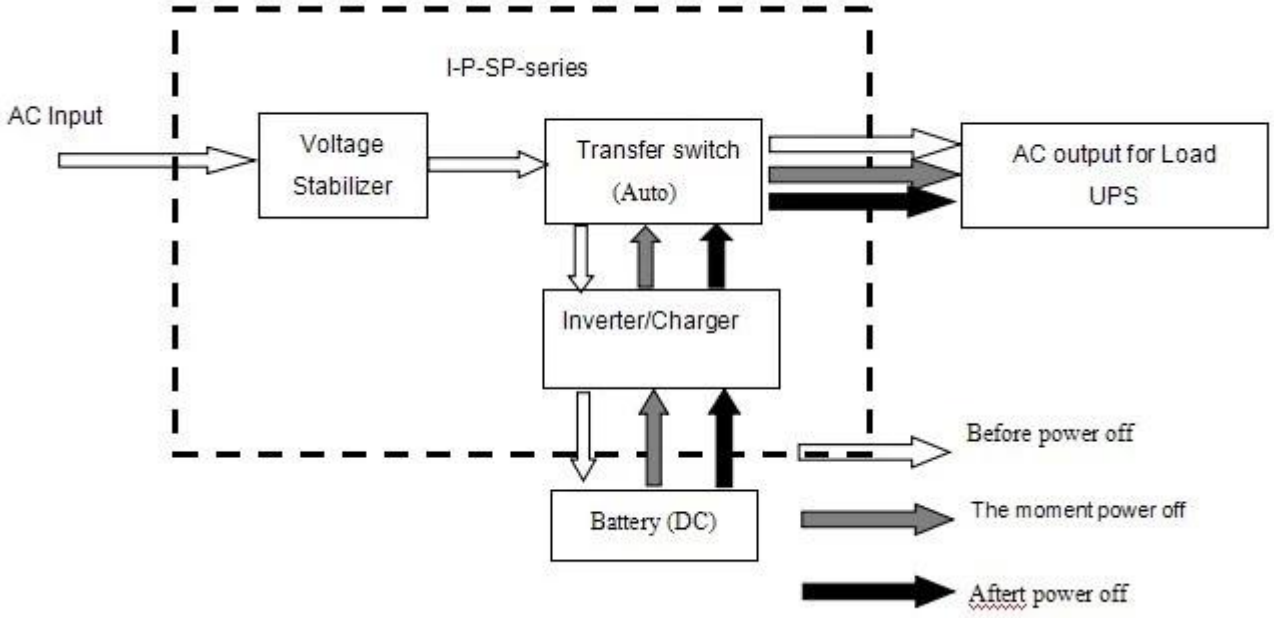

LCD angezeigt, wieunten:

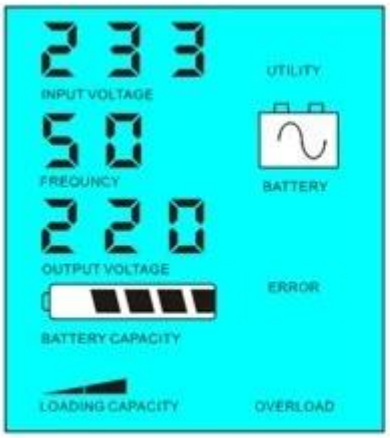

Battery has power

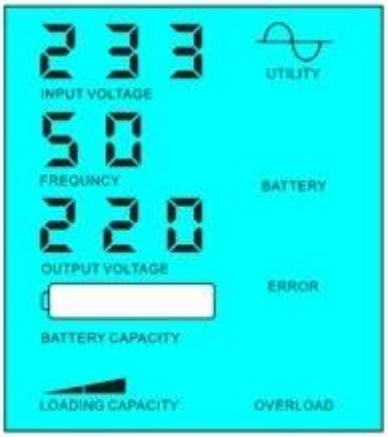

Battery dead, utility supply power

Parameter

Model Parameter	500VA
Nennleistung Kapazität	350W
Peak Power	700W
Batterie Spannung (DC)	12V/24V (optional)
Größe B × T × H (mm)	335 * 165 * 375
Verpackungs-Größe B × T × H (mm)	355 * 185 * 395

Reingewicht (Kg)		7
Bruttogewicht (Kg)		8
General Parameter		
Arbeitsmodus	1	Dienstprogramm Erste, Batterie Standby
(Setting)	2	Sleep-Modus, kein Dienstprogramm, Belastbarkeit von mehr als 5% der Nennleistung, beginnen, automatisch zu arbeiten
	3	Batterie ersten, Gebrauchs Standby
AC-Eingang	Spannung	220V ± 35% oder 110 V +35% (optional)
	Frequenz	50 Hz ± 3% oder 60 Hz ± 3% (optional)
AC-Ausgang	Spannung	220V ± 3% oder 230 V oder 240 V ± 3 ± 3% oder 100 V ± 3%
		oder 110 V ± 3% (optional)
	Frequenz	50 Hz oder 60 Hz ± 0,5 ± 0,5 (optional)
Akku-Lade	AC-Lade Strom	0 ~ 15A
	Ladezeit	Je nach Akku-Kapazität und Menge
	Batterie Schutz	Automatische Erkennung, Laden und Entladen Schutz, Intelligent Management
Anzeige	Anzeige-Modus	LCD
	Anzeige Information	Eingangsspannung, Ausgangsspannung, Ausgangsfrequenz, Akkukapazität, Ladezustand, Status-Informationen
Ausgangs-Welle Typ		Reine Sinuswelle, Wellenformverzerrung Rate ≤ 3
Überlastung Fähigkeit		> 120% 1 min,> 130% 10s
Macht Verbrauch	Sleep-Modus	1 ~ 6W
	Normal Mode	1 ~ 3A
Umwandlung Leistungsfähigkeit		80% ~ 90%
Umschaltzeit		<5 ms (AC zu DC / DC-AC)
Schutz		Ausgangsüberlast, Kurzschluss-, Hochspannungs-Eingang, Niederspannungseingang, Überhitzung
Umwelt	Temperatur	-10 ℃ ~ 50 ℃
	Luftfeuchtigkeit	10% ~ 90%
	Höhe	≤ 4000m

Bemerkung

DieParameter "optional" kann wie pro Anforderung des Kunden eingestellt werden

Die oben ist unser Standard-Parameter. Änderungen ohnevorherige Ankündigung vor.

Wir haben unsere eigenenBerufswechselrichter und Regler R & D-Team und wir technischeUnterstützung und OEM-Service.

Andere

Bitte beziehender Umriss Design, technische Unterlagen, Produktbroschüren, usw.

Hergestellt vonEngineering Department 5. Mai 2014 2nd Edition