I-P-SPCPower Inverter mit eingebautem Solarladeregler 500W

Off-Grid-Solarstromanlage

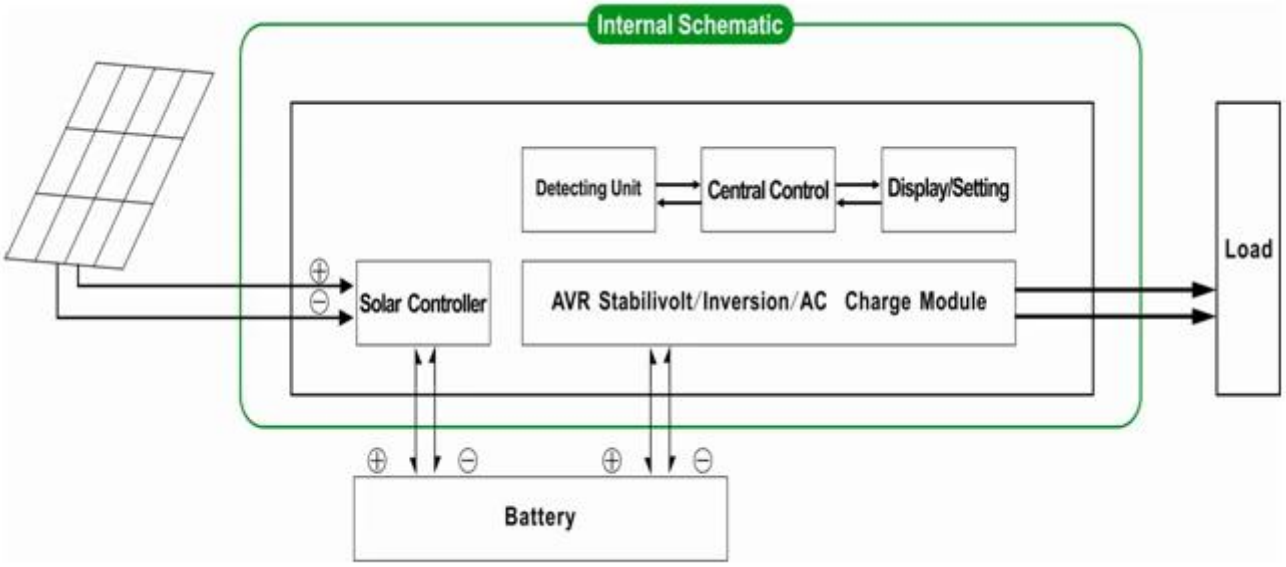

Nutzen und Solar ergänzende Energieerzeugungssystem

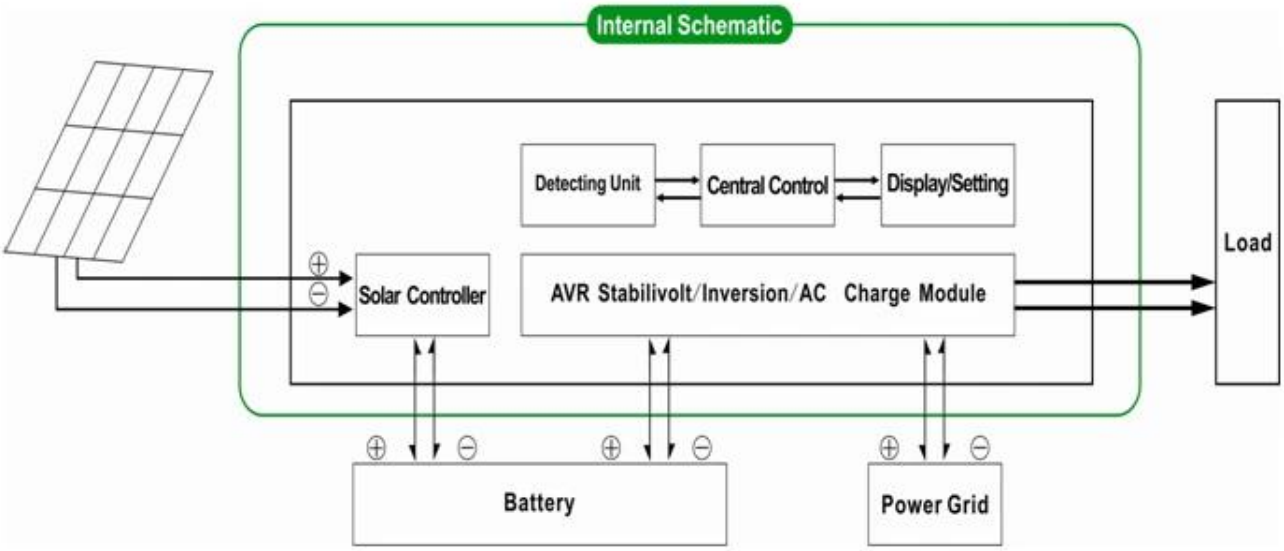

Anwendung

1)Off-Grid-Solarstromanlage

2) Utility und Solar komplementärenEnergieerzeugungssystem

Features

1) Einfach zu installieren. Eine Solar konfigurierenSystem, Benutzer müssen es einfach nur mit Sonnenkollektoren und Batterien verbinden.

2) CPU-Management, IntelligenteKontrolle, Modularbauweise

3) LEDs LCD-Display.Verschiedene Parameter (wie beispielsweise die Ausgangsspannung, Frequenz LCD-Anzeige,Arbeitsmodus)

4) Multifunktions-Design, AVR USV-Funktion.Benutzer müssen sich nicht um Solar, Controller, AC-Ladegerät oder Stabilisator kaufen.

5)Externe Batterie-Anschluss, ist es praktisch für die Nutzer zu erweitern und NutzungszeitReservestromzeit

6) Mit super Belastbarkeit und hoheBelastbarkeit, diese Serie von & nbsp; Wechselrichter könnennicht nur fahren Widerstandslast; sondern auch verschiedene Arten von induktiven Lasten,wie Motor, Klimaanlage, elektrische Bohrer, Leuchtstofflampe, Gaslampe. Es kannfahren fast alle Arten von Last

7) Niederfrequenz reine SinuswellenschaltungDesign, stabile Qualität, einfache Wartung, geringe Ausfallrate und langeLeben (unter der korrekten Betrieb, kann es mindestens 5 Jahre dauern)

8) Perfekter Schutz: NiederspannungSchutz, Überspannungsschutz, Übertemperaturschutz, Kurzschluss-Schutz, Überlastungsschutz

9) CE / EMC / LVD /RoHS / FCC Zulassungen

10) 2 Jahre Garantie,lebenslange technische Unterstützung

Parameter

Modus		700VA
Bewertet Ausgabekapazität		500W
Spitze Macht		1000W
Batterie Spannung (DC)		12V oder 24V
PWM Solarregler	Spannung	12V oder 24V
	Strom	20A
	PV Max Eingangsspannung	12V-System: 25V 24V-System: 50V
Größe B × T × H (mm)		335 * 165 * 375
Verpackung Größe B × T × H (mm)		355 * 185 * 395
Netto- Gewicht (kg)		8
Brutto Gewicht (kg)		9
Allgemein Parameter		
Arbeits Modus (Einstellung)	1	Dienstprogramm erste (AC zuerst) Batterie Standby-Modus
	2	Sleep-Modus, kein Nutzen, wird die Leistung der mehr als 5% der Nennleistung, Wechselrichter beginnen, automatisch zu arbeiten
	3	Batterie zuerst (DC zuerst) Dienstprogramm den Standby-Modus
AC Eingang	Spannung	220V ± 35% oder 110 V + 35% (Optional)
	Frequenz	50Hz ± 3% oder 60 Hz ± 3% (Optional)
AC Ausgang	Spannung	220V ± 3% oder 230 ± 3 or240V ± 3% oder 100 V ± 3% oder 110 V ± 3% (Optional)
	Frequenz	50Hz oder 60Hz ± 0,5 ± 0,5 (Optional)
Nutzen aufladen	AC Ladestrom	0 ~ 15A
	Laden Zeit	Abhängig von der Batteriekapazität und Menge
	Batterie Schutz	Automatische Erkennung, Ladung und Entladung Schutz, Intelligent Management
PV Laden		Gesamtstrom von PV Eingang sollte weniger Als der Nennstrom des PWM Solarregler
Anzeige	Anzeige Modus	LCD + LED
	Anzeige Informationen	Eingangsspannung, Ausgangsspannung, Ausgangs Frequenz, Batterie Kapazität, Lastzustand, Status-Informationen
Ausgang Wellentyp		Reine Sinuswelle, Total Harmonic Verzerrung THD≤3
Überlastung Fähigkeit		> 120% 1 min,> 130% 10s
Macht Verbrauch	Schlaf Modus	1 ~ 6W
	Normal Modus	1 ~ 3A
Umwandlung Leistungsfähigkeit		80% ~ 90%
Transfer Zeit		<5 ms (AC zu DC / DC-AC)
Schutz		Überlast-Ausgang, Kurzschluss, Hochspannung Eingang, Niederspannungs- Eingang, überhitzen
Umwelt	Temperatur	-10 ℃ ~ 50 ℃
	Luftfeuchtigkeit	10% ~ 90%
	Höhe	≤4000m

Dieoben ist unser Standard-Parameter. Können sich ohne vorherige Ankündigung ändern.

Wirhaben unsere eigenen professionellen Wechselrichter und Regler R & amp; D-Team und bieten wir technische Unterstützung und OEM ODMService

DieController-Informationen über Standard parameter.It unseres Unternehmens sein kannzu anderen

PWM Solarladeregler verändert.

VerbindungDiagramm

I-P-SPC-Series System

I-P-SPC-Series Inverter+Solar Controller