Eigenschaften

1) Einfach zu installieren. BisKonfigurieren eines Sonnensystems, Benutzer müssen es einfach nur mit Sonnenkollektoren und eine VerbindungBatterien.

2) CPU-Management, intelligenteKontrolle, Modularbauweise

3) LEDs LCD Display. LCDkönnen verschiedene Parameter (wie beispielsweise die Ausgangsspannung, Frequenz, Arbeits anzuzeigenModus)

4) Multifunktions-Design,AVR USV-Funktion. Benutzer müssen sich nicht um Sonnen, Controller, Netzladegerät oder Stabilisator zu kaufen.

5)Externer Batterieanschluss, ist es bequem, damit Benutzer Gebrauchzeit weiterReservestromzeit

6) Mit superBelastbarkeit und hohe Belastbarkeit, diese Reihe von Wechselrichtern nicht nur Widerstandslast zu fahren;sondern auch verschiedene Arten von induktiven Lasten wie Motor, Klimaanlage,Bohrmaschinen, Leuchtstofflampe, Gaslampe. Es kann fast alle Arten von AntriebLast

7) mit niedriger Frequenz purSinus-Schaltungsdesign, stabile Qualität, einfache Wartung, niedrige Ausfallrateund lange Lebensdauer (unter ordnungsgemäßen Betrieb,es mindestens 5 Jahre)

8) Perfekter Schutz: niedrigÜberspannungsschutz, Überspannungsschutz, Übertemperaturschutz, Kurzschluss-Schutz, Überlastungsschutz

9) CE / EMC / LVD / RoHS/ FCC Zulassungen

10) 2 Jahre Garantie, lebenslange technische Unterstützung

Funktion

1. Sole Umkehrfunktion unter Umkehrmodus (nur Batterie angeschlossen), können in den normalen Arbeitsmodus und Schlafmodus eingestellt werden

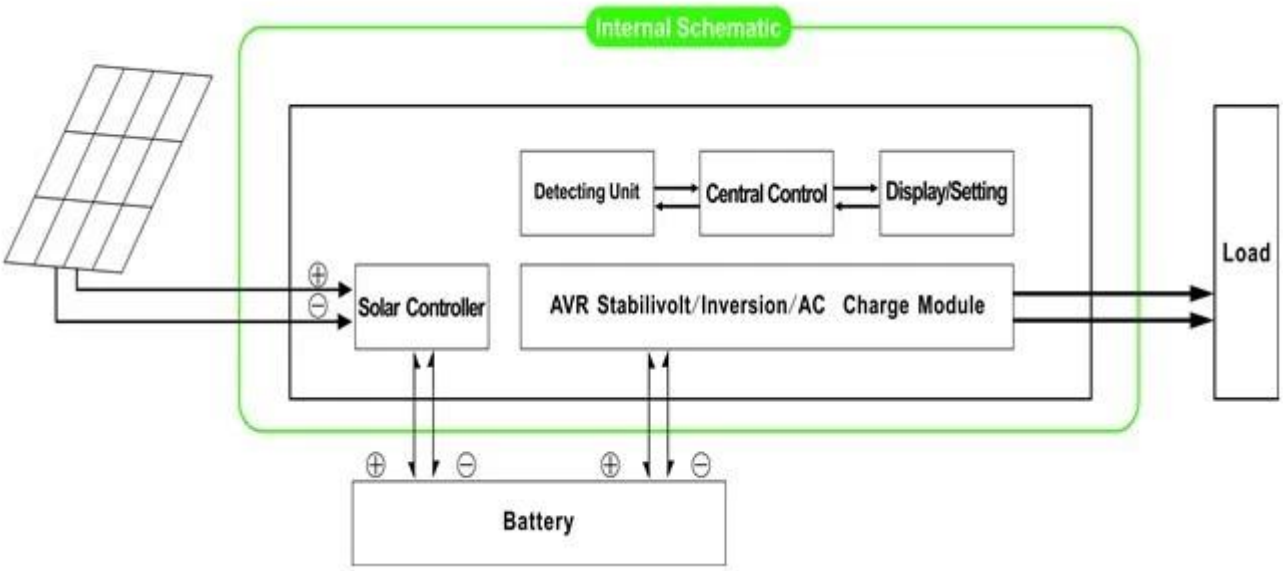

1.1 Normalarbeitsmodus: FREQUENCY in der LCD-Anzeige wird als 01. Unabhängig davon, ob es AC-Lasten an den Wechselrichter angeschlossen ist oder nicht gesetzt ist, wird Ausgang des Wechselrichters immer Spannung bereit, die Macht an die Lasten zu liefern. In diesem Modus wird der LCD als Gebrüll angezeigt:

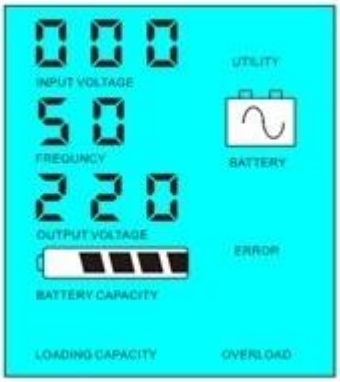

1.2 Schlafmodus: Frequenzverhältnisses in der LCD-Anzeige wird als 02.If die eingestelltLeistung der angeschlossenen Wechselstromverbraucher ist niedriger als 5% der Nennleistung des Wechselrichters,es wird kein Ausgangssignal des Inverters ist. Nur der Chip der Wechselrichter in Betrieb ist.Der Stromverbrauch des Inverters nur 1-6W. Das LCD zeigt die AusgabeSpannung 0. Wenn die Macht der angeschlossenen Verbraucher ist über 5%, kann der Umrichterkonvertiert automatisch Gleichstrom in Wechselstrom um Energie für die Lasten innerhalb von 5 s liefern.Das Display zeigt die Ausgangsspannung. Wie unten dargestellt:

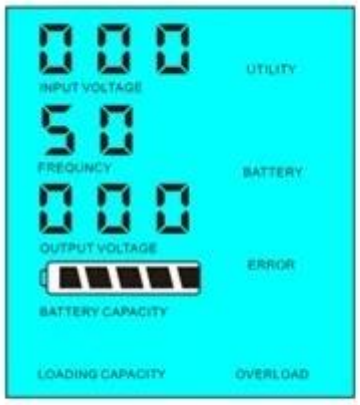

Load's power < 5% of inverter's rated power

Load's power > 5% of inverter's rated power

Systemeinführung in diesem Modus:

1) Nur das Solarpanel lädt die Batterie

2) Unabhängig einzige Off-Grid-Solarstromanlage; geeignet für Bereiche, die mangelnde Nützlichkeit sind oder reich Solarenergie

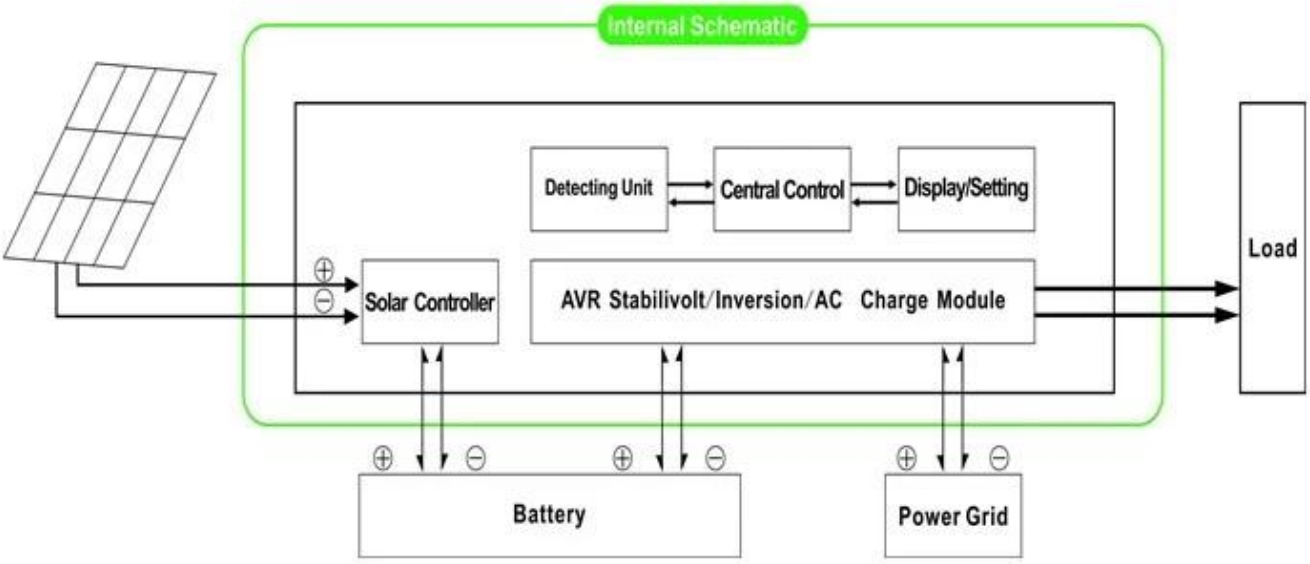

2. USV-Funktion Wenn der Wechselrichter mit Batterie angeschlossen undDienstprogramm können Anwender sie am Strom ersten Set (AC zuerst) Batterie Standby-Modus oderBatterie zuerst (DC zuerst) Dienstprogramm den Standby-Modus.

2.1.Utilityerste (AC zuerst) Batterie Standby-Modus: Frequenz in der LCD-Anzeige wird auf 01 gesetzt.Als Netz- und Batteriebetrieb sind mit dem Wechselrichter verbunden ist, wird Dienstprogramm liefernSpannungsversorgung des Verbrauchers vor. Wenn die Netz abgeschnitten ist, wird die

Batterieautomatisch weiterhin Strom über Wechselrichter zu versorgen.

Die Schritte sind wie folgt:

Schritt 1: Wenn Programm befindet, wird es fahrendie Lasten direkt nach Spannung stabilisiert und gleichzeitig die LadungAkkus über Wechselrichter.

Schritt 2: Wenn die Netz abgeschnitten wird, dieWechselrichter Gleichstrom in Wechselstrom umzuwandeln, um automatisch eine unterbrechungsfreie Strom gewährleistenLieferung innerhalb von 5 ms.

Schritt 3: Wenn die Netz wieder verfügbar ist,Wechselrichter automatisch auf Dienstprogramm übertragen Stromversorgung von Lasten undLaden Sie den Akku über Wechselrichter zur gleichen Zeit.

Siehe Arbeitsablauf wie folgt:

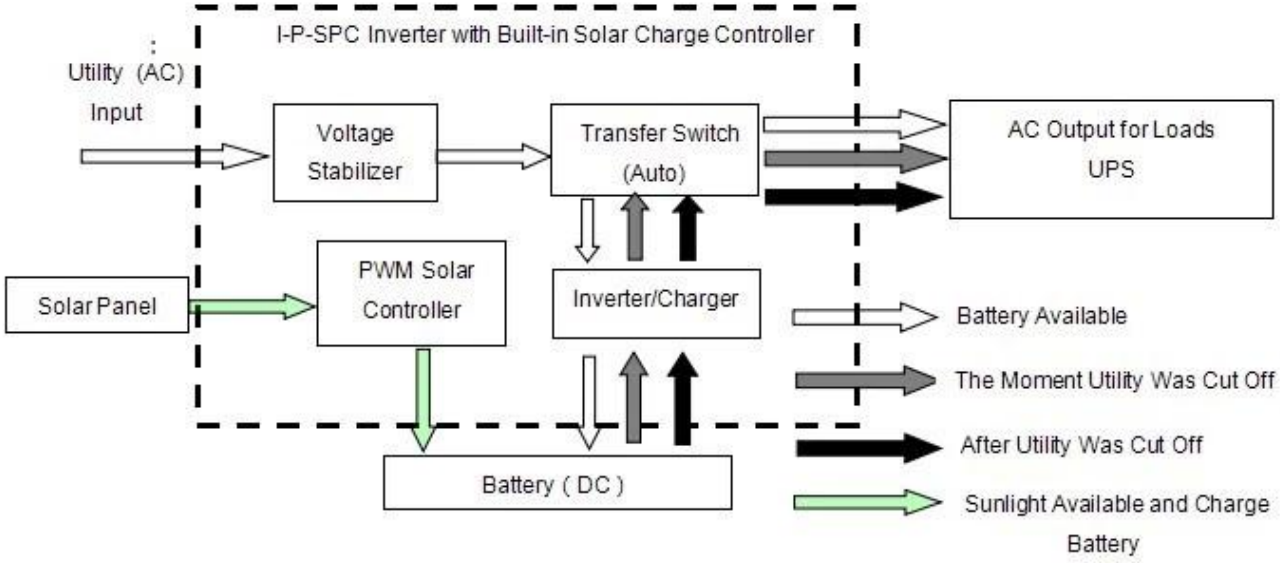

LCD als Gebrüll angezeigt:

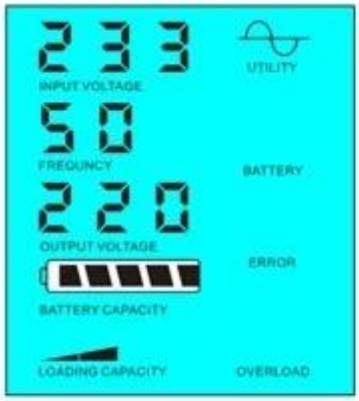

Utility supply power and charge battery

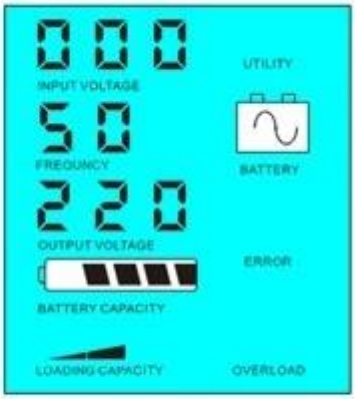

Without utility and battery supply power

Bitte beachten Sie:

1) Es gibt zwei Möglichkeiten, um die RechnungBatterie, Nutzen und Solarpanel

2) Das System ist geeignet für KraftSysteme in Bereichen, die mangelnde Nützlichkeit sind gebaut. Oder Personen können Solar verwenden undGebrauchs gleichzeitig.

2.2. Batterie zuerst(DC zuerst) Dienstprogramm Standy-Modus: Frequenz in der LCD-Anzeige wird als 03. Wenn gesetzt Nutzen undBatterie an den Wechselrichter angeschlossen ist, wird Batteriestrom zu den Verbrauchern liefernvor Dienstprogramm. Wenn die Batteriekapazität reicht nicht aus, wird Dienstprogramm weiterliefern Energie automatisch.

Die Schritte sind wie folgt:

Schritt 1: Wenn die Batterie zur Verfügung steht, werden die AC-Lasten treibenüber Wechselrichter.

Schritt 2: Wenn die Batterie nicht genügend Strom haben, wird esautomatisch auf Dienstprogramm übertragen Stromversorgung der Lasten

Schritt 3: Nachdem der Akku vollständig geladen ist (zB durch Solar- oderWindladeregler), wird es automatisch auf Batterieversorgung zu übertragenStromversorgung der Verbraucher über Wechselrichter.

Siehe Arbeitsablauf wie folgt:

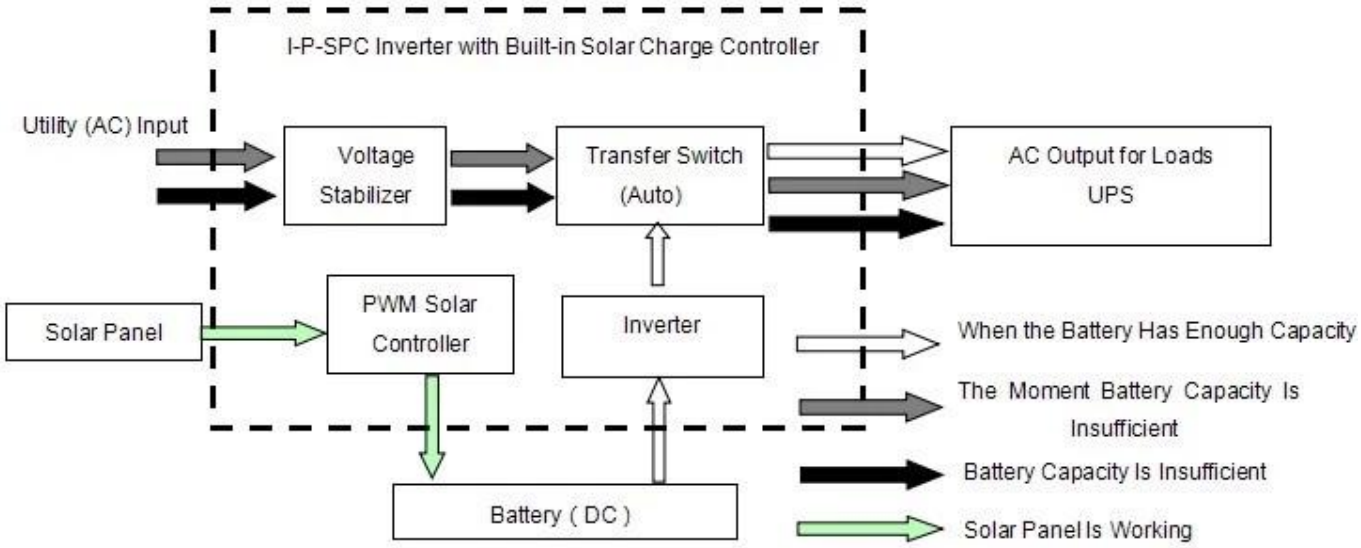

LCD als Gebrüll angezeigt:

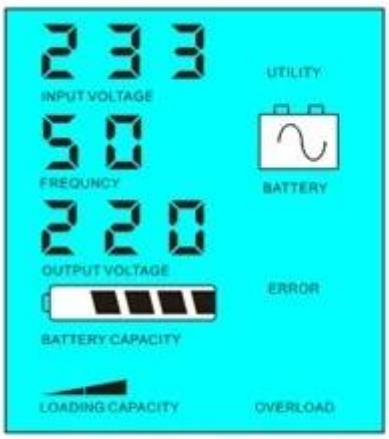

Battery has power and supply power

Battery dead, utility supply power

Systemeinführung in diesem Modus:

1) Es ist nur so, um den Akku zu laden: Solarpanel

2) Dieses System ist geeignet für Bereiche, in denen Strom ist teuer und Umwelt Bereiche, in denen Solarstrom kann vollständig verwendet werden, um utiliypower speichern, wie beispielsweise Familiensolar & amp; Windsystem und Straßenlaterne Solar & amp; Windsystem

Parameter

Modell Parameter	500VA	700VA	1000VA	1500VA	2000VA	3000VA	4000VA

Nennausgangsleistung		350W	500W	700W	1000W	1500W	2000W	3000W
Spitzenleistung		700W	1000W	1500W	2000W	3000W	4000W	6000W
Batterie-Spannung (DC))		12V oder 24V		24V		24 V oder 48		
PWM Solarsteuerpult	Stromspannung	12V oder 24V		24V		24 V oder 48		
	Strom	10A	20A	20A		30A		40A
	PV Max Eingangsspannung	12V System: 25V 24V System: 50V		24V System: 50V		24V System: 50V 48V System: 100 V		
Größe B × T × H (mm)		335 * 165 * 375				350 * 220 * 460		
Verpackungs-Größe B × T × H (mm)		355 * 185 * 395				370 * 240 * 480		
Nettogewicht (kg)		7	8	12	14	20	23	29
Bruttogewicht (kg)		8	9	13	16	22	25	31
Modell Parameter		5000VA	6000VA	7000VA	10kVA	15kVA	20kVA	30kVA
Nennausgangsleistung		3500W	4000W	5000W	7000W	10000W	15000W	20000W
Spitzenleistung		7000W	8000W	10000W	14000W	20000W	30000W	40000W
Batterie-Spannung (DC)		48V			96V		192V	
PWM Solarsteuerpult	Stromspannung	48V			96V		192V	
	Strom	50A	60A		50A		50A	
	PV Max Eingangsspannung	100V			200V		400V	
Größe B × T × H (mm)		420 * 260 * 605					420 * 280 * 625	
Verpackungs-Größe B × T × H (mm)		440 * 280 * 625					440 * 300 * 645	
Nettogewicht (kg)		31	50	50	55	85	105	125
Bruttogewicht (kg)		33	55	60	65	95	115	135
Allgemein Parameter								
Arbeitsmodus (Einstellung)	01	Nutzen erste (AC zuerst) Batterie Standby-Modus						
	02	Sleep-Modus, kein Nutzen, wird die Leistung des über 5% der Nennleistung, Inverter damit in Betrieb						
	03	Batterie erste (DC zuerst) Dienstprogramm den Standby-Modus						
AC-Eingang	Stromspannung	220 V ± 35% oder 110 V + 35% (Optional)						
	Häufigkeit	50 Hz ± 3% oder 60 Hz ± 3% (Optional)						
AC-Ausgang	Stromspannung	220V ± 3% oder 230 V ± 3 or240V ± 3% oder 100 V ± 3% oder 110 V ± 3% (Optional)						
	Häufigkeit	50 Hz oder 60 Hz ± 0,5 ± 0,5 (Optional)						
Dienstprogramm Gebühr	AC-Ladestrom	0 ~ 15A						
	Ladezeit	Verlassen Sie sich auf die Batteriekapazität und Menge						
	Batterieschutz	Automatische Erkennung, Gebühren- und Entladungsschutz, Intelligent Verwaltung						
PV-Gebühren		Gesamtstrom der PV Eingang sollte sein Weniger als Nennstrom des PWM Solarregler						
Anzeige	Anzeigemodus	LCD + LED						
	Display-Informationen	Eingangsspannung, Ausgangsspannung, Ausgangs Frequenz, Akkukapazität, Lastzustand, Status Informationen						
Ausgangs-Wellen-Typ		Reiner Sinuswellenausgang, Total Harmonic Distortion THD≤3						
Überlastfähigkeit		> 120% 1 min,> 130% 10s						
Leistungsaufnahme	Sleep Mode	1 ~ 6W						
	Normal Mode	1 ~ 3A						
Conversion Efficiency		80% ~ 90%						
Umschaltzeit		<5ms (AC DC / DC-AC)						
Schutz		Überlast, Kurzschluss, Hoch Eingangsspannung, Niedrige Eingangsspannung, Übertemperatur						
Umgebung	Temperatur	-10 ℃ ~ 50 ℃						
	Luftfeuchtigkeit	10% ~ 90%						
	Höhe	≤4000m						

- Die oben genannten Parameter mit "oder" bedeutet, dass der Parameter muss auf die Werkseinstellungen nach Kundenpräferenz zu tun.
- Wir haben unsere eigene professionelle Wechselrichter-Steuerung und UPS R & amp; D-Mannschaft und stellen wir technische Unterstützung und OEM-Service.
- Das Steuergerät Informationen über Standard-Parameter unseres Unternehmens können nach Anforderung des Kunden geändert werden.

Anschlussbild-

Andere

Bitte beachten Sie die Kontur-Design, technische Unterlagen, Prospekte, usw. beziehen

Hergestellt von Engineering Department, 5. Mai 2014, 1. Auflage