Einführung

Im DC / AC-Invertierungsmodus können Benutzer diese Wechselrichterserie auf den normalen Arbeitsmodus oder den Ruhemodus einstellen. Im Utility-Modus verfügt es über die Funktion Auto Voltage Regulation (AVR), die Ladefunktion für den Netzbetrieb (erstes Wechselstrommodell) und die USV-Funktion. Dieses multifunktionale reiner Sinus-Wechselrichter mit niedriger Frequenz hat die Vorteile stabile Qualität, starke Tragfähigkeit und lange Lebensdauer. Es kann auch in schlechter Umgebung arbeiten. Es ist die zweite Generation unseres reinen Sinus-Wechselrichters mit niedriger Frequenz, der IP-XD-Serie.

Eigenschaften

1, reine Sinuswellenausgabe, volle Leistung

2, CPU-Steuerung, intelligente Steuerung, modularer Aufbau

3, LCD-Display verschiedene Parameter

4, Multifunktionsentwurf (AVR, UPS), zusätzliches Ladegerät wird nicht benötigt und Elektrogeräte können geschützt werden.

5, Anschluss externer Batterien, es ist bequem für Benutzer, um die Nutzungszeit und die Notstromzeit zu erweitern

6, Mit Tragfähigkeit der Superlast und hoher Belastbarkeit kann diese Reihe von Wechselrichtern nicht nur Widerstandslast antreiben; aber auch verschiedene Arten von induktiven Lasten wie Motor, Klimaanlage, elektrische Bohrmaschinen, Leuchtstofflampe, Gaslampe.

7, niederfrequentes Schaltungsdesign, stabile Qualität, niedrige Ausfallrate und lange Lebensdauer (bei ordnungsgemäßem Betrieb kann es mindestens 5 Jahre dauern)

8, Perfekter Schutz: Niederspannungsschutz, Hochspannungsschutz, Übertemperaturschutz, Kurzschlussschutz, Überlastschutz, Alarmalarm

9, CE / EMC / LVD / RoHS-Zulassungen

10, zwei jahre garantie, lebenslange technische unterstützung

Funktion

1, DC-zu-AC-Invertierungsfunktion im Inversionsmodus (nur bei Batterien und Verbrauchern), können Benutzer die Norm auf Norm einstellenl arbeitsmodus oder schlafmodus

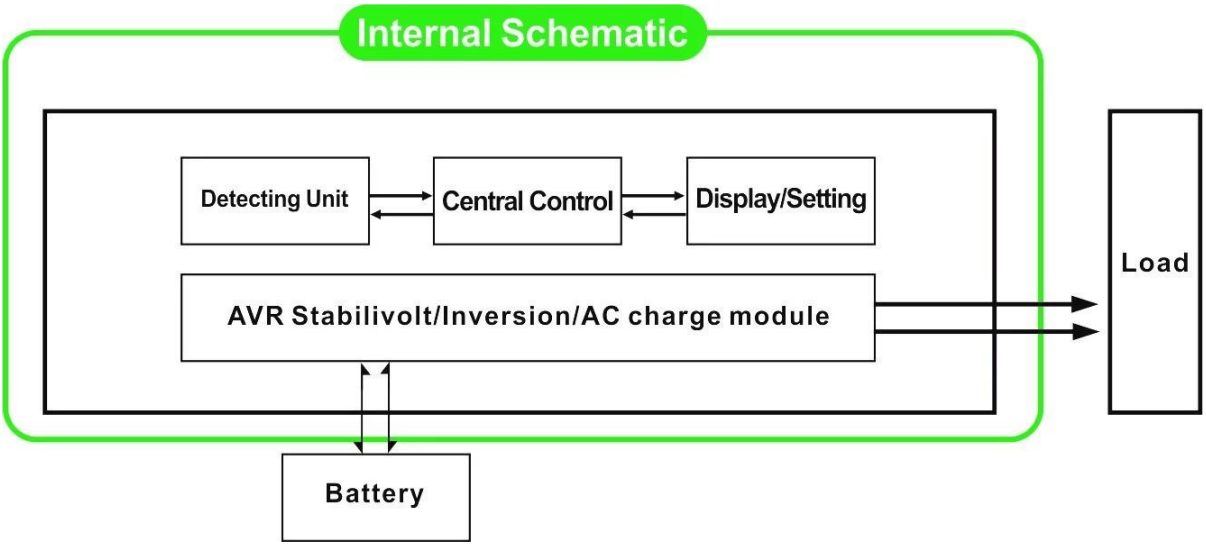

1.1, Normaler Arbeitsmodus: FREQUNCY in der LCD-Anzeige ist auf 01 eingestellt. Unabhängig davon, ob AC-Lasten angeschlossen sind oder nicht, der Wechselrichter konvertiert immer DC in AC. Ausgangsspannung wie folgt anzeigen:

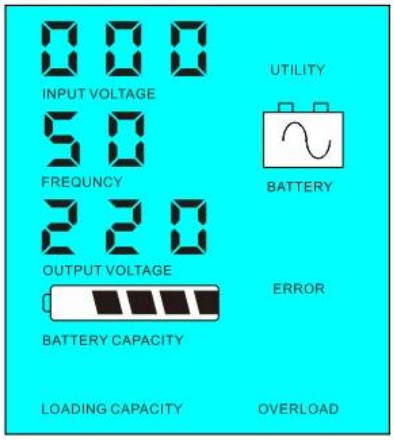

1.2, Sleep-Modus: FREQUNCY im LCD-Display ist auf 02 eingestellt. Wenn die Leistung der angeschlossenen AC-Lasten weniger als 5% der Nennleistung des Wechselrichters beträgt, gibt der Wechselrichter keinen Ausgang aus. Nur der Chip des Wechselrichters funktioniert. . Der Stromverbrauch der Wandler ist nur 1-6W. Das LCD zeigt die Ausgangsspannung 0. Wenn die Leistung der angeschlossenen Lasten mehr als 5% beträgt, wandelt der Wechselrichter automatisch DC in AC um, um die Lasten innerhalb von 5 Sekunden mit Strom zu versorgen. Das LCD zeigt die Ausgabet Stromspannung. Wie nachfolgend dargestellt:

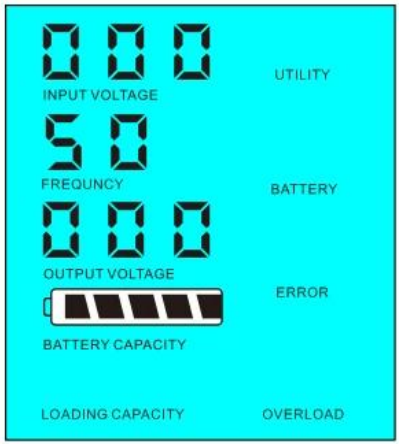

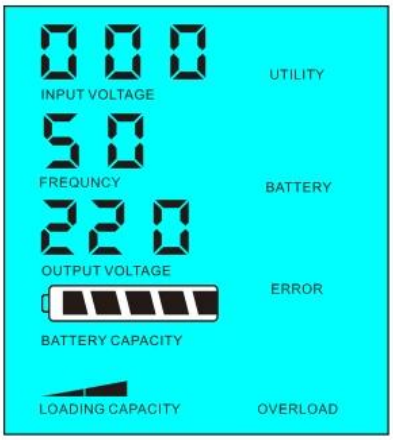

Lastleistung & lt; 5% der Nennleistung des Wechselrichters

Last der Leistung & gt; 5% der Nennleistung des Wechselrichters

2.USV-Funktion Wenn der Wechselrichter an die Batterie und das Stromversorgungsgerät angeschlossen

ist, können Benutzer den Wert auf einstellen Nützlichkeit zuerst (Wechselstrom zuerst) Batterie-Bereitschaftsmodus oder Batterie zuerst (Gleichstrom zuerst) Betriebsbereitschaftsmodus.

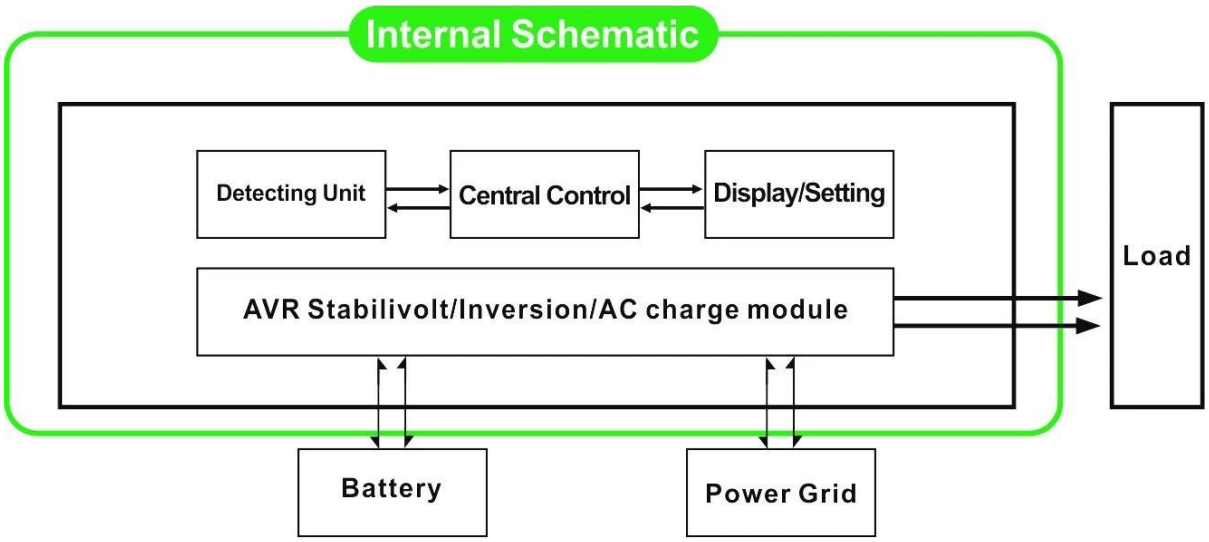

2.1, Batterieversorgung im Bereitschaftsmodus (zuerst Wechselstrom): Im LCD-Display ist FREQUENCY auf 01 eingestellt. Wenn Netzgerät und Batterie an den Wechselrichter angeschlossen sind, werden die Verbraucher mit Strom versorgt, sobald das Netzgerät ausgeschaltet ist. Die Stromversorgung erfolgt weiterhin automatisch über den Wechselrichter.

Schritte sind wie folgt:

Schritt 1: Wenn die Stromversorgung verfügbar ist, werden die Lasten direkt nach der Stabilisierung der Spannung angesteuert und gleichzeitig die Batterien über den Wechselrichter aufgeladen.

Schritt 2: Wenn die Stromversorgung unterbrochen wird, wandelt der Wechselrichter automatisch DC in AC um, um eine unterbrechungsfreie Stromversorgung innerhalb von 5 ms sicherzustellen.

Schritt 3: Wenn das Netz wieder verfügbar ist, wechselt der Wechselrichter automatisch zum Netz, um die Verbraucher mit Strom zu versorgen, und lädt die Batterien gleichzeitig über den Wechselrichter auf.

Siehe Workflow wie unten.

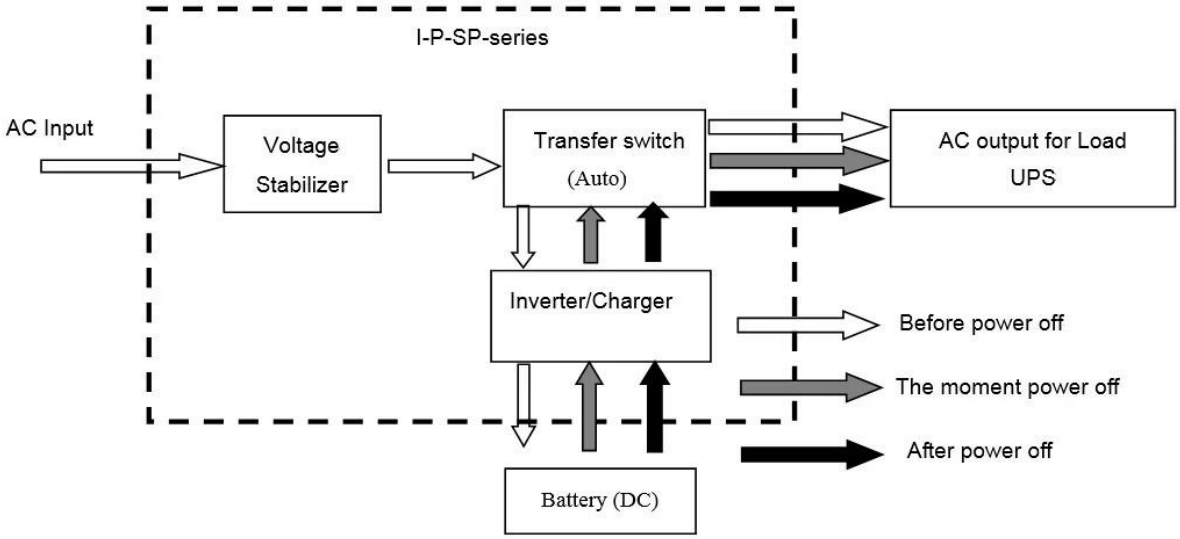

LCD wie unten dargestellt:

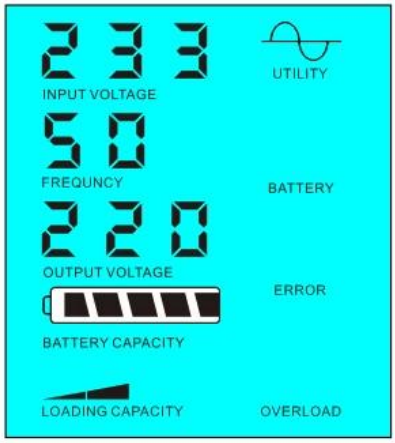

Stromversorgung und Ladebatterie

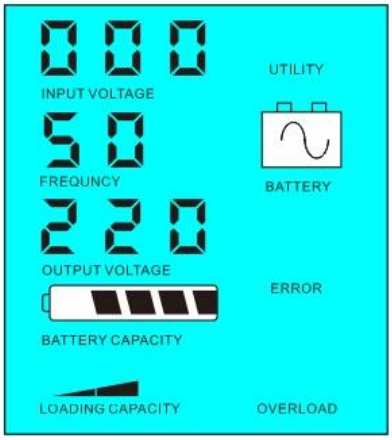

Dienstprogramm ist nicht verfügbar, Batterieversorgung

2.2, Battery first (DC first) USV-Betriebsbereitschaftsmodus: Die FREQUENCY-Funktion im LCD-Display ist auf 03 eingestellt. Wenn Stromversorger und Akku an den Wechselrichter angeschlossen sind, versorgt der Akku die Verbraucher mit Strom vor dem Stromversorgungsbetrieb. Das Versorgungsunternehmen wird weiterhin automatisch mit Strom versorgt.

Schritte sind wie folgt:

Schritt 1: Wenn Batterie verfügbar ist, werden die Wechselstromlasten über einen Wechselrichter angesteuert.

Schritt 2: Wenn der Akku nicht genügend Strom hat, wird er automatisch an das Stromversorgungsgerät für die Verbraucher übertragen

Schritt 3: Nachdem der Akku vollständig aufgeladen ist (z. B. durch Solar- oder Windladeregler), Es wird automatisch auf die Batterie übertragen, die den Verbrauchern über Wechselrichter Strom zuführt.

Siehe Workflow wie unten

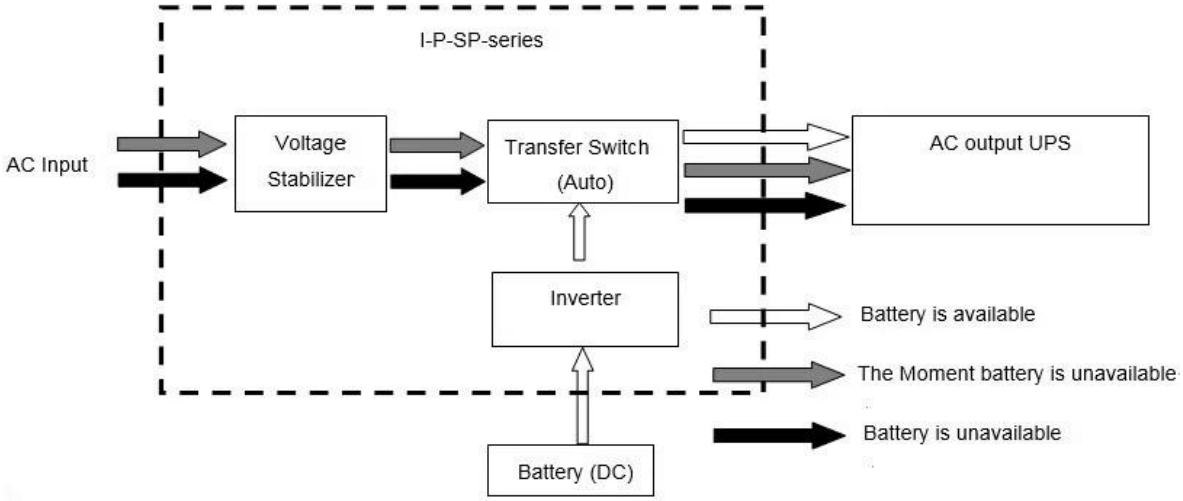

LCD wie unten dargestellt:

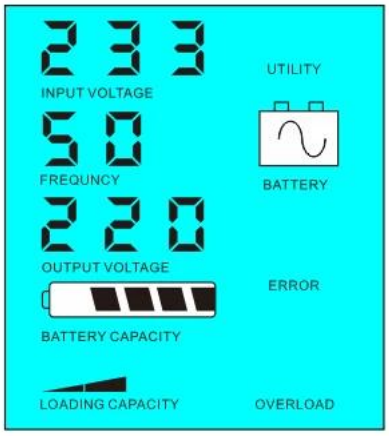

Batterie ist verfügbar

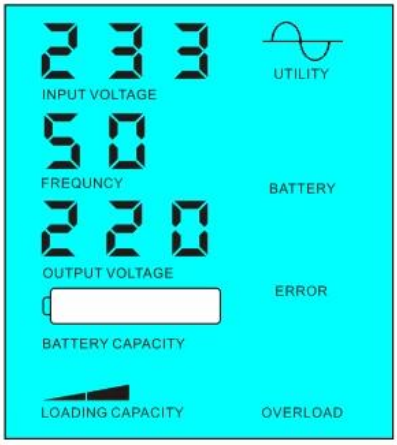

Batterie ist nicht verfügbar, Versorgungsspannung

Parameter

Modell Parameter		15 kVA
Nennleistung Kapazität		10KW
Spitzenleistung		20KW
Batteriespannung (DC)		96 V / 192 V (optional)
Größe W × T × H (mm)		420 * 260 * 605
Verpackungsgröße B × T × H (mm)		440 * 280 * 625
Nettogewicht / kg)		85
Bruttogewicht (kg)		95
Allgemeine Parameter		
Arbeitsmodus	1	Standby-Modus (zuerst Wechselstrom) des Akkus
(Rahmen)	2	Ruhemodus, kein Netzgerät, Lastleistung höher als 5% der Nennausgangsleistung des Umrichters, beginnt er automatisch zu arbeiten
	3	Batterie zuerst (Gleichstrom zuerst) USV im Bereitschaftsmodus
AC-Eingang	Stromspannung	220 V ± 35% oder 110 V + 35% (optional)
	Frequenz	50 Hz ± 3% oder 60 Hz ± 3% (optional)
AC-Ausgang	Stromspannung	220 V ± 3% oder 230 V ± 3 oder 240 V ± 3% oder 100 V ± 3% oder 110 V ± 3% (optional)
	Frequenz	50 Hz ± 0,5 oder 60 Hz ± 0,5 (optional)
Akku-Ladung	AC-Ladestrom	0 ~ 15A
	Aufladezeit	Abhängig von batteriekapazität und menge
	Akku-Schutz	Automatische Erkennung, Ladungs- und Entladeschutz, Intelligentes Management
Anzeige	Anzeigemodus	LCD
	Informationen anzeigen	Eingangsspannung, Ausgangsspannung, Ausgangsfrequenz, Batteriekapazität, Lastzustand, Statusinformationen
Typ der Ausgabewelle		Reiner Sinusausgang, Total Harmonic Distortion THD ≤ 3
Überlastfähigkeit		& gt; 120% 1 min & gt; 130% 10 s
Energieverbrauch	Schlafmodus	1 ~ 6W
	Normaler Modus	1 ~ 3A
Conversion-Effizienz		80% bis 90%
Transferzeit		& lt; 5 ms (Wechselstrom zu Gleichstrom / Gleichstrom zu Wechselstrom)
Schutz		Überlast, Kurzschluss, Hohe Eingangsspannung, Niedrige Eingangsspannung, Überhitzung
Umgebung	Temperatur	-10 ~ 50 ~
	Feuchtigkeit	10% bis 90%
	Höhe	≤ 4000 m

Das obige ist unser Standardparameter. Änderungen ohne vorherige Ankündigung vorbehalten. Wir haben unser eigenes professioneller Wechselrichter und Regler R & Ampere; D Team und wir bieten technische unterstützung und OEM ODM service.

Andere

Bitte beachten Sie die Umrisse des Designs, technische Dokumente, Benutzerhandbücher, Produktbroschüren usw.Die Forschungs- und Entwicklungsabteilung hat am 5. Mai 2014 die 2. Ausgabe erstellt.

Unternehmen

I-Panda爱麦德

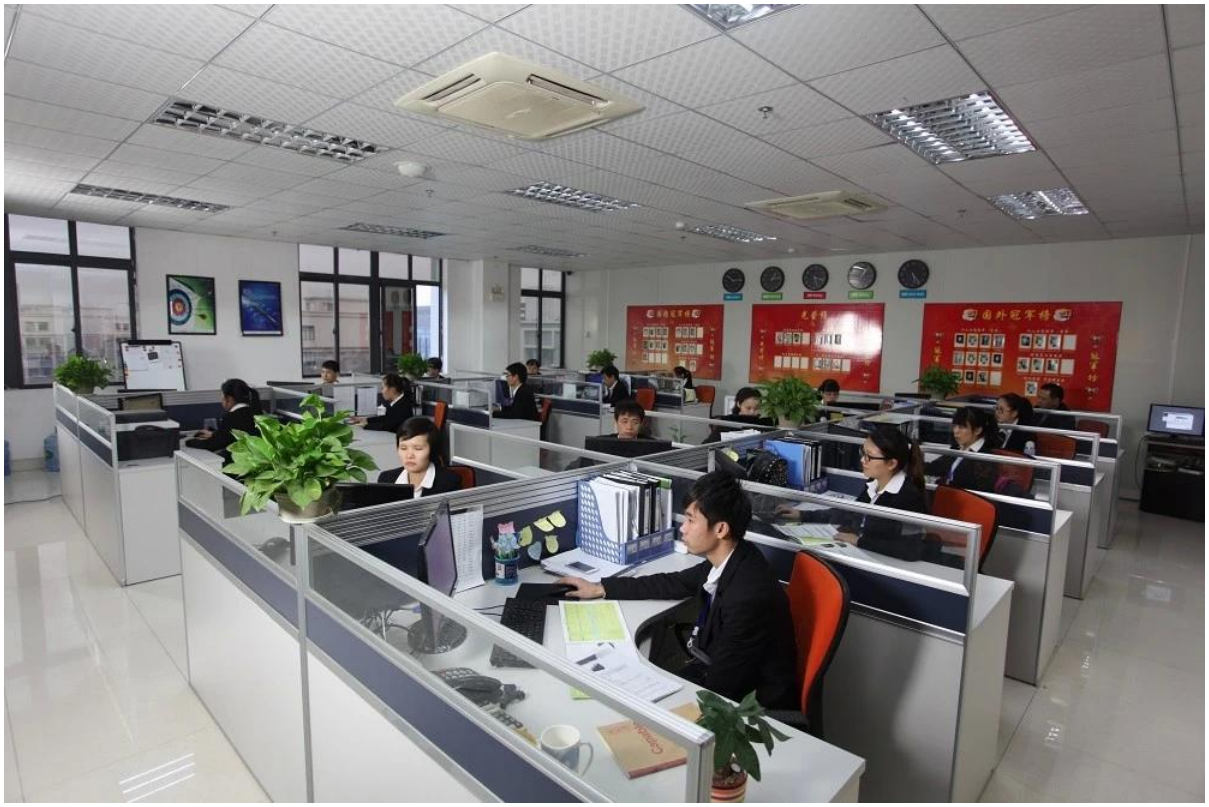

Mundial SA

UPS

FedEx Express

EMS

TNT

DHL

中外运敦豪