Fabrikpreis 24v 1000w Hybrid Solar-Wechselrichter mit MPPT Laderegler

Einführung

Diese Reihe von Produkt ist ein Moduldesign des Inverters und Einbau- MPPT-Controller, und die die Vorteile einer hohen Umwandlungswirkungsgrad, geringer Stromverbrauch und eine starke Belastbarkeit. Mit intelligenten Steuerung, Kunden Lademodus einstellen können, (Utility als ergänzende Leistung) AC ersten Modus oder DC ersten Modus, Zeitumkehr-Modus und Timer-Utility-Modus, Zeit Ein / Aus-Sleep-Modus. Dies ist derzeit die modernste Inverter & Controller Hybrid in der Welt.

Anwendung

1. Off-Grid-Solarstromanlage

2. Solaranlage mit Nutzen als ergänzende Leistung

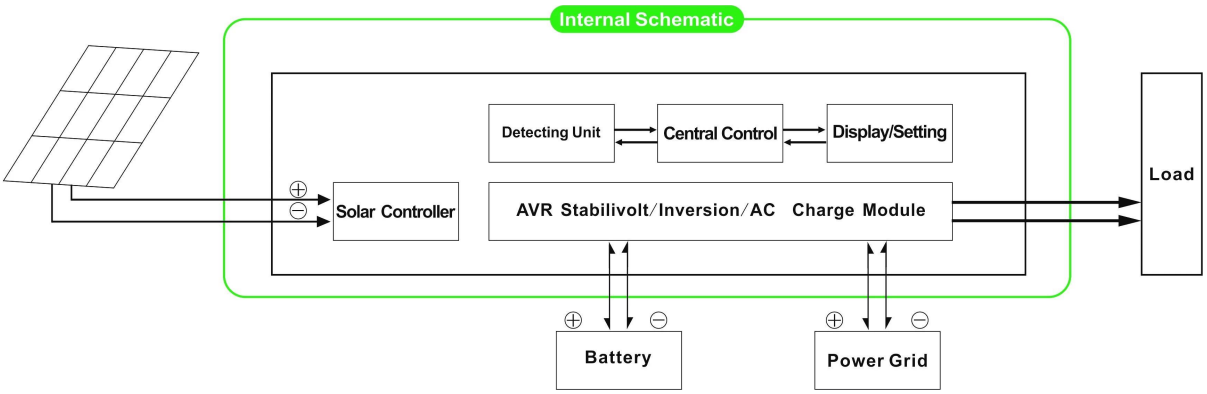

Feature

1. Einfach zu installieren. Um ein Sonnensystem zu konfigurieren, müssen die Kunden nur mit Solarzellen und Batterien zu verbinden

2. CPU-Management, intelligente Steuerung, modulares Design, benutzerfreundliche LCD-Display

3. Built-in MPPT-Controller, Hohe Ladeleistung

4. Schwachstromverbrauch, hohe Konversionseffizienz

5. Geistiges, Multifunktions, bequem für Kunden mit unterschiedlichen Umgebung mit vollständig die Sonnenenergie zu nutzen

6. Externe Batterie-Anschluss, bequeme Backup-Power Zeit zu erweitern

7. Starke Belastbarkeit, geringe Ausfallrate, einfache Wartung und lange Lebensdauer (bei sachgemäßer Betrieb kann es so lange wie 5 Jahre betragen)

8. Perfekter Schutz: Niederspannungsschutz, Überspannungsschutz, Überhitzungsschutz, Kurzschlussschutz, Überlastungen Schutz

9. CE / EMC / LVD / RoHS Zulassungen

10. Zwei Jahre Garantie, ein Leben lang technische Unterstützung

Funktion
1. Ladefunktion
Es gibt zwei Modi wie unten dargestellt:

1.1 PV Laden Sie den Akku, Dienstprogramm werden nicht: wenn PV und Nutzen sowohl an die Maschine angeschlossen sind, wird nur die PV den Akku aufladen, wenn Sonnenlicht ist
1.2 Sowohl PV und Dienstprogramm wird die Batterie aufzuladen: Wenn PV und Nutzen sowohl an die Maschine angeschlossen sind, AC (Dienstprogramm) wird die Batterie aufzuladen. In der Zwischenzeit wird PV laden auch die Batterie, wenn es Sonnenlicht ist.

2. Nutzen als ergänzende Leistungsfunktion
Es gibt 2 Arten von komplementären Modi, wie unten dargestellt:

2.1 AC erste, DC Standby-USV-Betrieb

Wenn beide Netz- und Batteriebetrieb an das Gerät angeschlossen werden, Dienstprogramm vor der Batterieleistung an die Verbraucher liefern. Wenn die Netz abgeschnitten wird, weiterhin wird die Batterie automatisch Energie zu versorgen.

Die Schritte sind wie folgt:

Schritt 1: Wenn das Stromnetz zur Verfügung steht, wird es direkt ausgegeben, nachdem Spannung wobei stabilisiert und Ladung Batterien zur gleichen Zeit.
Schritt 2: Wenn das Stromnetz wird plötzlich abgeschnitten, wird der Wechselrichter wandeln DC-Leistung in AC-Leistung automatisch ohne Unterbrechung zu gewährleisten Stromversorgung innerhalb von 5 ms.
Schritt 3: Wenn das Stromnetz wieder verfügbar ist, wird es automatisch Transfer zum Dienstprogramm Versorgung von Lasten und Akkus aufladen gleichzeitig.

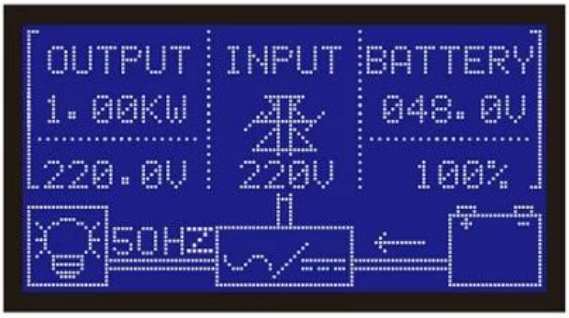

Fotos:

Parameter:

Parameter Modell		1000W
Ausgangsleistung Spitzenleistung		1000W 2000W
Batterie (Blei-Säure-Batterie)		24V
Lade Parameter		
Lademodus (Einstellung)		PV-Gebühr PV Ladung + Kosten für Versorgungsleistungen
MPPT Solar-Regler	Stromspannung	24V
	Strom	20A
	Max PV-Eingangsspannung	100V
	PV Charge Efficiency	95% ~ 99%
	Max PV Eingangsleistung	568W
Dienstprogramm	AC-Ladestrom	0 ~ 15A
	Lademodus	3-Stufen Lade
Inversionsparameter		
AC-Ausgang	Stromspannung	220V ± 3% oder 230 V ± 3 oder 240 V ± 3% oder 100 V ± 3% oder 110V ± 3% (optional)
	Frequenz	50Hz ± 0,5 oder 60 Hz ± 0,5 (optional)

Ausgangswellentyp		Reiner Sinuswellenausgang, Wellenformverzerrung rate≤3
Überlastfähigkeit		> 120% 1 min,> 130% 10s
Leistungsaufnahme (Unter normalen Arbeitsmodus)		0.4A
Leistungsaufnahme (Unter Schlafmodus)		1-6W
Inverter Conversion Efficiency		85% ~ 92%
Utility-Modus		
AC-Eingang	Stromspannung	220 V ± 35% oder 110 V + 35% (optional)
	Frequenz	Das gleiche wie Dienstprogramm
AC-Ausgang	Stromspannung	220V ± 5% oder 110 V + 5% (optional)
	Frequenz	Das gleiche wie Dienstprogramm
Überlastfähigkeit		> 120% 1 min,> 130% 10s
(AC oder DC erste zuerst) Priorität		
USV-Ausgang (Einstellung)		AC erste, DC Standby DC erste, AC Standby
Umschaltzeit		<5 ms (AC zu DC / DC zu AC)
Ein		Set von Nutzern
(Rahmen)		Timed Öffnen / Schließen AC-Ausgang automatisch
Allgemein Parameter		
Anzeigen	Anzeigemodus	LCD + LED
	Display-Informationen	Eingangsspannung, Ausgangsspannung, Ausgangsfrequenz, Batteriekapazität, Lastzustand, Statusinformationen
Schutz		Überlastausgang, Kurzschluss, Hochspannungs-Eingang, Niederspannungs-Eingang, überhitzen
Umwelt	Temperatur	-10 ℃ ~ 50 ℃
	Feuchtigkeit	10% ~ 90%
	Höhe	≤4000m
Größe B × T × H (mm)		* 208 * 438 413
Verpackungs-Größe B × T × H (mm)		520 * 310 * 460
Nettogewicht (kg)		15
Bruttogewicht (kg)		16

Bemerkungen:

Der "optional" Parameter kann je nach Kundenwunsch requi eingestellt werdenrement

Die oben ist unser Standard-Parameter. Änderungen ohne vorherige Ankündigung geändert werden.

Wir haben unser eigenes professionelle Wechselrichter und Regler R & D-Team und wir bieten technische Unterstützung und OEM-Service.

Schaltplan:

Andere :
Bitte beachten Sie die Kontur-Design, technische Unterlagen, Produktbroschüren, usw.
Hergestellt von Engineering Department, 15. Mai 2014 2nd Edition

Unternehmen

I-Panda爱麦德

09/04/2013 14:36

大功率
自检区

Mundial SA

UPS

FedEx Express

EMS

TNT

DHL

中外运敦豪