# 12V 24V 48V 1KW TPI2 Serie Inverter Ladegerät UPS China

## Detailbilder

DC−
DC+
DC INPUT
12V 24V 48V
Remote Port
AC OUTPUT
MAX 5A
AC INPUT
AC OUTPUT
L N E L N E
Inverter
Output Protect
Charger
Input Protect

## Key Features

1. Überspannungsleistung des Wechselrichters bis zu 3-mal
2. Ausgangsfrequenz: 50 Hz oder 60 Hz von Nutzern einstellbar
3. Arbeitsarten: DC ersten / AC erste von Nutzern einstellbar
4. Schwachstromverbrauch unter Schlafmodus, 1-6w
5. Drei Ladestufe, um die Batterie: CC, CV, CF

Spezifikation zu erhalten, wenden Sie sich bitte Download hier

## Funktion

**1.DC / AC Umwandlungsfunktion**

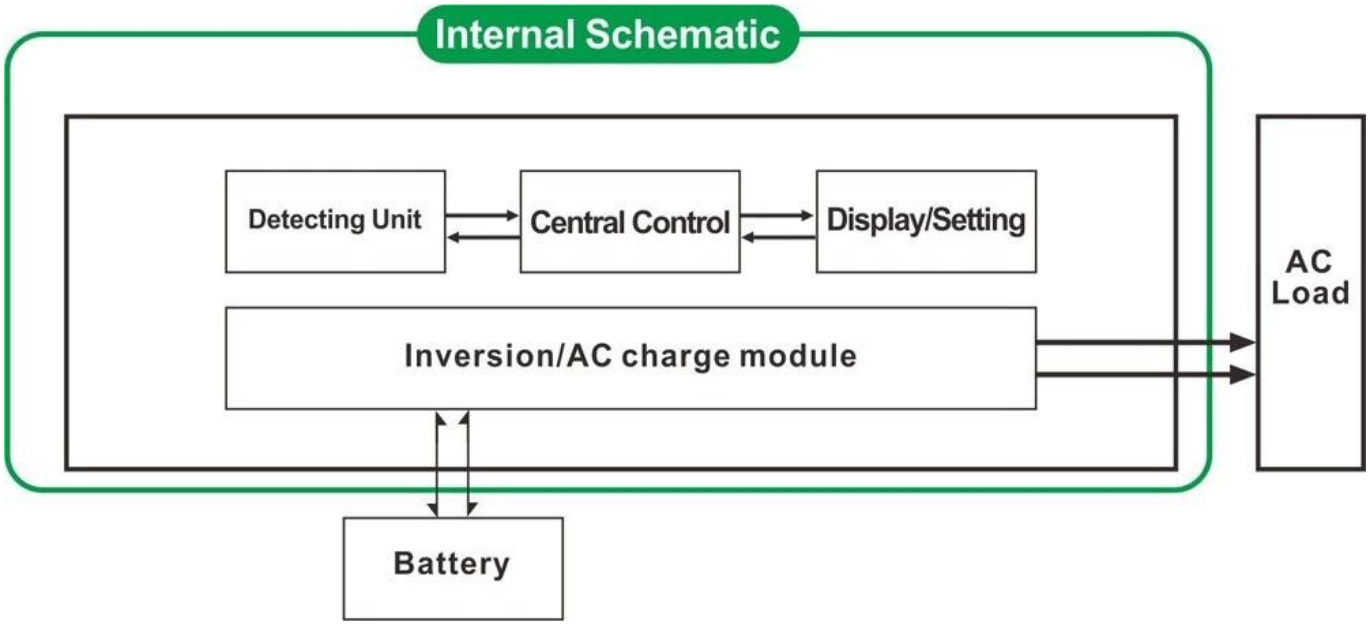


**2. Hochleistungs intelligente Ladefunktion**

1) Es kann 8 Arten von Batterien (Detail überprüfen Sie bitte Parameter) aufladen
2) Hohe Ladeleistung (Detail überprüfen Sie bitte Parameter)
3) Drei-Stufen-Lademodus: Konstantstrom Ladestufe (CC), Konstantspannungsladestufe (CV), Float Ladestufe (CF)

**3. USV-Funktion**

Es kann als Dienstprogramm ersten (AC zuerst) Akku Standby-Modus oder Batterie zuerst (DC zuerst) Dienstprogramm den Standby-Modus gesetzt werden.

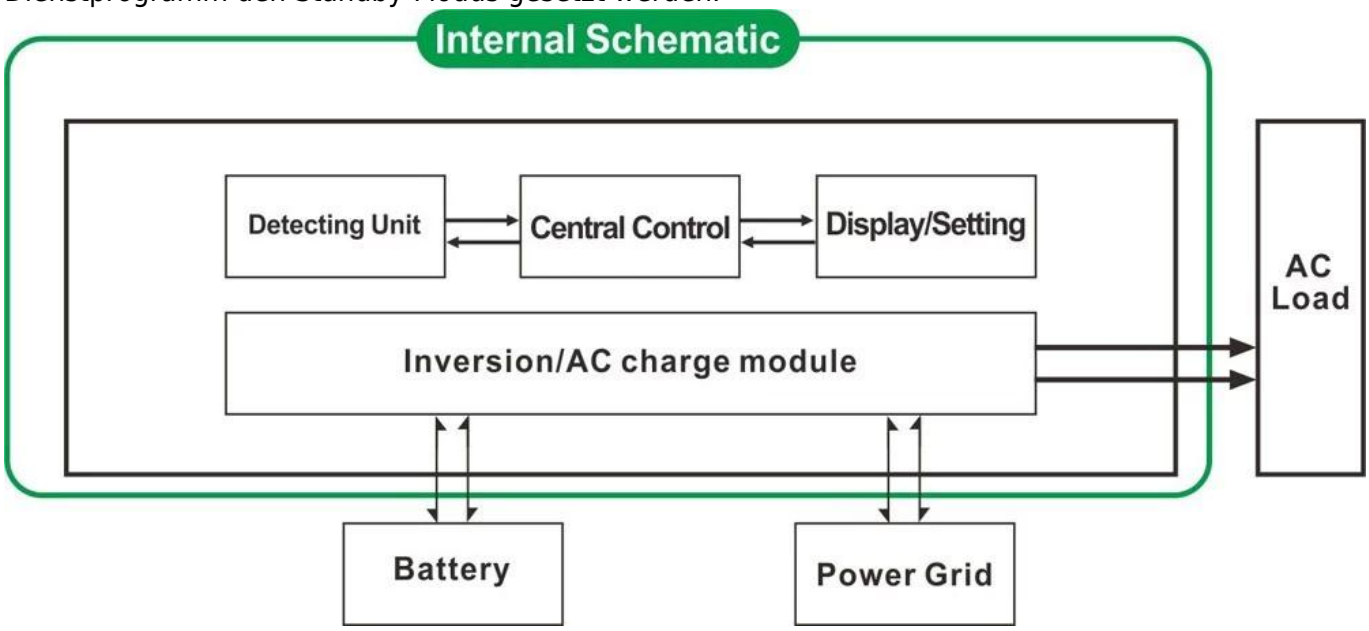


3.1. Dienstprogramm zunächst Akku Standby-UPS-Modus (auf dem Panel schalten Sie die Taste, um "AC")
3.2. Akku ersten, Gebrauchs Standby USV-Betrieb (auf dem Panel drehen Sie die Taste, um "DC").

## Features

1. Reiner Sinuswellenausgang

2. CPU-Management, intelligente Steuerung, modulares Design
Die Parameter und Inverter Arbeitsstatus können 3. LCD und LED-Anzeige.
4. Benutzer können es im Schlafmodus oder Normalarbeitsmodus und setzen Ausgabepriorität (AC oder DC ersten zuerst) eingestellt. Die Ausgangsfrequenz (50 Hz oder 60 Hz) gewählt werden.
5. Hoher Wirkungsgrad (87% -98%), geringer Stromverbrauch (1W ~ 6W unter Schlafmodus). Es ist die beste Wahl von Wechselrichtern für Solarstromanlage
6. Der Wechselrichter kann 8 Arten von Batterien, wie Blei-Säure-Batterie, offene Blei-Säure-Batterie, Gel-Batterie aufzuladen. Bitte beachten Sie: Die Lithium-Batterie kann auch aufgeladen werden, die zugehörigen Parameter müssen in der Fabrik eingestellt werden.
7. Hohe Ladeleistung und der Ladefunktion kann geschlossen werden
8. Diese Reihe von Wechselrichtern haben starke Belastbarkeit und Überlastfähigkeit. Die Spitzenleistung ist 3 mal der Nennausgangsleistung. Beispielsweise kann 1KW Modell 1HP Klimaanlage fahren, können 2KW Modell 2HP Klimaanlage fahren, können 3KW 3HP Anlage fahren.
9. Die Annahme der neuesten amerikanischen Niederfrequenzschaltungsdesign, brandneue importierten elektrischen Materialien, reines Kupfer Trafo, ist das System sehr stabil lange Lebensdauer (mehr als 5 Jahre bei normalem Gebrauch)
10. Perfekter Schutz (niedrige Eingangsspannungsschutz, hohe Eingangsspannungsschutz, Übertemperaturschutz, Kurzschlussschutz, Überlastschutz)
11. EMC, LVD, RoHS-Zertifizierung Zulassungen
12. 2-Jahres-Garantie und Lebensdauer der technischen Hilfe.

## Spezifikation

| Parameter<br>Modell | | 1000W | 2000W | 3000W | 4000W | 5000W | 6000W |
|---|---|---|---|---|---|---|---|
| Nennausgangsleistung | | 1000W | 2000W | 3000W | 4000W | 5000W | 6000W |
| Peak Power | | 3000W | 6000W | 9000W | 12000W | 15000W | 18000W |
| Batteriespannung (DC) | | 12V oder 24V oder 48V (optional) | | | 24V oder 48V (optional) | | |
| Größe B × T × H (mm) | | 318 * 218 * 368 | | | 440 * 218 * 400 | | |
| Verpackungs-Größe B × T × H (mm) | | 395 * 275 * 520 | | | 520 * 275 * 520 | | |
| Nettogewicht (kg) | | 27 | 28 | 30 | 39 | 40 | 51 |
| Bruttogewicht (kg) | | 29 | 30 | 32 | 43 | 48 | 53 |
| Arbeitsmodus (Einstellung) | ON | Normalen Arbeitsmodus | | | | | |
| | S-ON | Schlaf Mode.1-6W Verbrauch Wenn Leistungsbelastung der höher als 5% Nennleistung, es beginnt automatisch zu arbeiten, | | | | | |
| | AUS | Komplett ausschalten | | | | | |
| AC-Eingang | Spannung | 220 V ± 35% oder 110 V + 35% (optional) | | | | | |
| | Frequenz | 50Hz oder 60Hz | | | | | |
| AC-Ausgang | Spannung | 220V ± 3% oder 230 ± 3 V oder 240 V ± 3% oder 100V ± 3%<br>oder 110V ± 3% (optional) | | | | | |
| | Frequenz | Die Frequenz ist die gleiche wie Dienstprogramm Frequenz im Utility-Modus. Frequenz 50Hz oder 60Hz (optional) in DC / AC umwandeln Modus | | | | | |

| | | | | | | | | |
|---|---|---|---|---|---|---|---|---|
| Utility-Lade (Batterietyp "0" bedeutet, dass AC Lade Funktion ist geschlossen) | AC-Ladestrom (Max) | BAT | 1000W | 2000W | 3000W | 4000W | 5000W | 6000W |
| | | 12V | 35A | 65A | 75A | / | / | / |
| | | 24V | 20A | 35A | 45A | 65A | 70A | 75A |
| | | 48V | 10A | 15A | 30A | 35A | 40A | 50A |
| | Akku-Typ | | Amerikanische Gel Akku, Wolle Batterie 1, Wolle Battery2, Sealed Lead Acid Batterie, Europa Gel Akku, Open Bleiakkus, Calcium Batterie, De-Säure Batterie oder OEM Akku | | | | | |
| | Lademodus | | Drei-Stufen-Aufladung: CC, CV, CF | | | | | |
| | Ladezeit | | Von Batteriekapazität und Quantität entschieden | | | | | |
| | Batterieschutz | | Automatische Erkennung, Ladung und Entladung Schutz, intelligent Management | | | | | |
| UPS Priorität | AC | | Dienstprogramm zunächst Akku Standby | | | | | |
| | DC | | Akku ersten, Gebrauchs Standby | | | | | |
| Anzeige | Anzeigemodus | | LCD + LED | | | | | |
| | Display-Informationen | | Eingang Spannung, Ausgangs Spannung, Ausgangs Frequenz, Batterie Kapazität, Last Zustand-Status Information | | | | | |
| Ausgangs-Wellentyp | | | Reine Sinuswelle | | | | | |
| Überlastfähigkeit | | | > 120% 1 min,> 130% 10s | | | | | |
| Leistungsaufnahme | Sleep-Modus | | 1 ~ 6W | | | | | |
| | Normal Mode | | 1 ~ 3A | | | | | |
| Conversion Efficiency | | | 87% ~ 98% | | | | | |
| Transferzeit | | | <5ms (AC zu DC / DC-AC) | | | | | |
| Schutz | | | Überlast Ausgang, Kurzschluss, Hochspannungs Eingang, Niederspannungs Eingang, überhitzt | | | | | |
| Umwelt | Temperatur | | -10 ℃ ~ 50 ℃ | | | | | |
| | Luftfeuchtigkeit | | 10% ~ 90% | | | | | |
| | Höhe | | ≤4000m | | | | | |

## Zertifikate

ISO2008
ISO2004
CE-EMC
CE-LVD
FCC
RoHS

## Service und Kontakt

1. OEM und ODM-Aufträge vorgesehen sind.
2. Netzlösung konsultieren Verfügung auf Basis technischer Gruppe
3. 24 Monate Herstellergarantie; lebenslangen verlängert technischen Service.
4. Jede Ihrer Fragen werden von professionellen technischen Team geleitet werden.
5. Freie technische Studie und Diskussion über Produkte werden jedes Jahr zur Verfügung gestellt.

Einer unserer anderen Key Produkt: I-P-Smart2 MPPT-Laderegler.