太阳能和交流电源混合逆变器直流48V到交流4000瓦特 纯正弦波逆变器 内置有60A太阳能控制器

应用

1）离网型太阳能发电系统

2）公用事业和太阳能互补发电系统

特征

1）安装方便。要配置一个太阳系，用户只需将它与太阳能电池板和电池连接。

2）CPU管理，智能控制，模块化设计

3）LED的液晶显示器。 LCD可显示的各种参数（如输出电压，频率，工作模式）

4）多功能设计，AVR UPS功能。用户不需要购买太阳能，控制器，AC充电器或稳定剂。

5）外部电池连接，它的方便用户扩展使用时间和后备电源时间

6）具有超强的承载能力和高承载能力，本系列变频器不仅可以驱动电阻负载的;而且各种感性负载如电机，空调，电钻，荧光灯，气体灯。它可以驱动几乎任何类型的负载

7）低频纯正弦波电路设计，质量稳定，维修方便，故障率低，使用寿命长（下正常运行，它可以持续至少5年）

8）完善的保护功能：低电压保护，高电压保护，过温度保护，短路保护，过载保护

9）CE / EMC / LVD /符合RoHS / FCC认证

10），2年质保，终身技术支持

参数

模式	6000VA

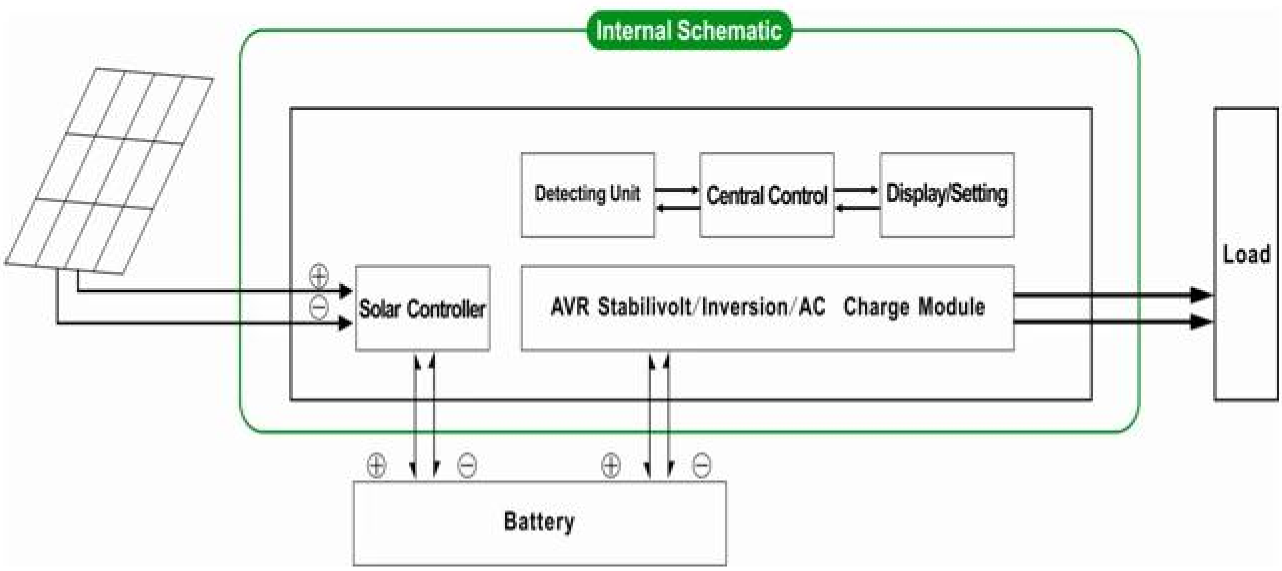

额定输出容量		4000W
峰值功率		8000W
电池电压（DC）		48V
PWM 太阳能控制器	电压	48V
	当前	60A
	PV最大输入电压	48V系统：100V
尺寸宽×深×高（mm）		420 * 260 * 605
包装尺寸宽×深×高（mm）		440 * 280 * 625
净重/公斤）		50
总重量（kg）		55
常规参数		
工作模式（设置）	1	实用第一（AC第一），电池的待机模式
	2	睡眠模式，不实用，负载的功率为额定输出功率的5%以上，逆变器开始自动工作
	3	电池第一（DC头）实用程序待机模式
AC输入	电压	220V±35%或110V + 35%（可选）
	频率	50HZ±3%或60Hz±3%（可选）
AC输出	电压	220V±3%或230V±3 or240V±3%或100V±3%或110V±3%（可选）
	频率	50HZ±0.5或60Hz±0.5（可选）
实用收费	AC充电电流	0~15A
	充电时间	取决于电池的容量和数量
	电池保护	自动检测，充放电保护，智能管理
光伏充电		PV输入的总电流应大于PWM太阳能控制器的额定电流少
显示	显示模式	LCD + LED
	显示信息	输入电压，输出电压，输出频率，电池容量，负载条件下，状态信息
输出波型		纯正弦波输出，总谐波失真THD≤3
超载能力		> 120%1分钟，> 130%10S
能量消耗	睡眠模式	1~6W
	正常模式	1~3A
转换效率		80%~90%
转换时间		<5毫秒（AC到DC / DC到AC）
保护		过载输出，短路，高压输入，低电压输入，过热
环境	温度	-10℃~50℃
	湿度	10%~90%
	高度	≤4000m

离网型太阳能发电系统

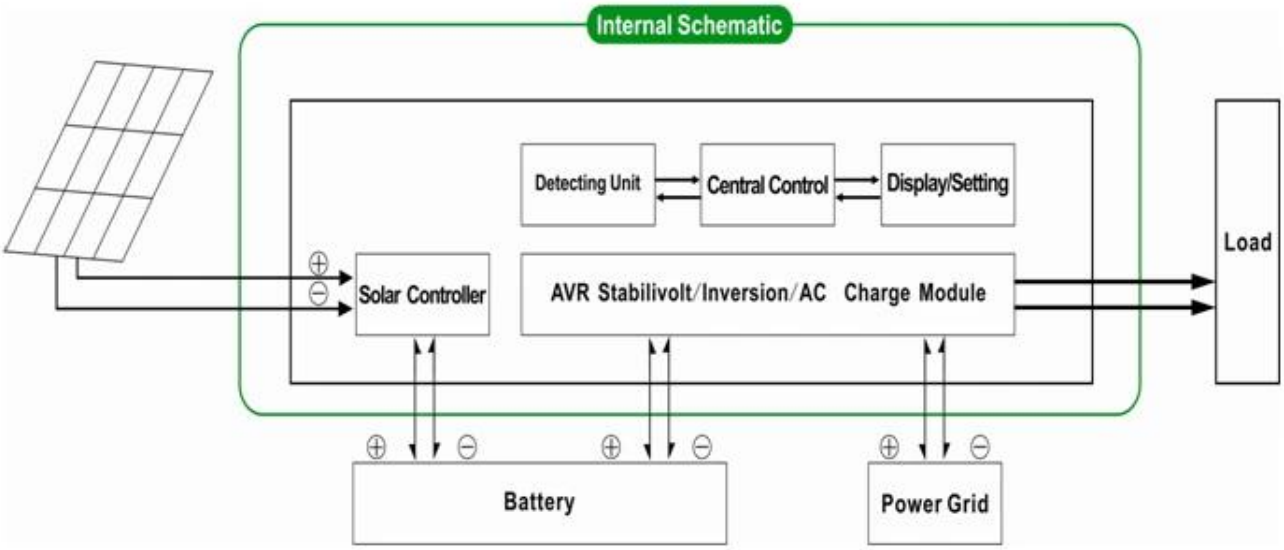

公用事业和太阳能互补发电系统

以上是我们的标准参数。如有更改，恕不另行通知。

我们有自己的专业逆变器和装置R和D的球队，我们提供技术支持和OEM ODM服务

该 调节器 以上信息是我们公司的标准parameter.It可以改成其他PWM太阳能充电控制器。

连接图

I-P-SPC-Series System

I-P-HPC-Series Inverter+Solar Controller