□□□□□□□□□MPPT□□□IP-HPC□□

□□

□□□□□□□□□□□MPPT□□□ I-P-HPC□□□AC□□□□□□□□□□□□□□□□□□□□□□□□□□□□/□□□□□□□□□□□□□□□□□□□□□□□□;□□□□□
□□
1□□□□□□□□□□□□□
2.Solar□□□□□□□□□□

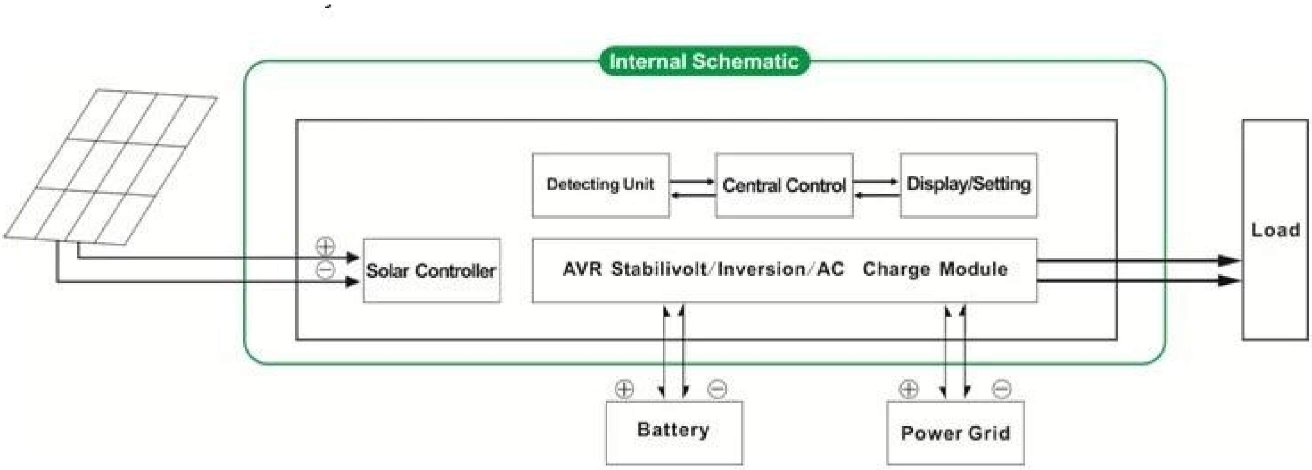

□□

1.Easy□install.To□□□□□□□□□□□□□□□□□□□□□□
2.CPU□□□□□□□□□□□□LCD□□□
3□□□□MPPT□□□□□□□□
4.Low□□□□□□□
5.Intellectual□□□□□□□□□□□□□□□□□□□□□□□
6.□□□□□□□□□□□□□□□□□□
7.Strong□□□□□□□□□□□□□□□□□□□□□□□□□□□□□□□5□□
8.Perfect□□□□□□□□□□□□□□□□□□□□□□□□□
9□CE / EMC / LVD / RoHS□□□□
10.Two□□□□□□□□

□□

1.Charging□□
□2□□□□□□□□□
1.1 PV only□□□□PV□□□□□□□□□□□□□□□□□□□□□□□□□□□□□□□
1.2□□+□□□□□□□PV□□□□□□□□□□□□□□□PV□□□□□□□

2.Utility□□□□□□UPS□□
□2□□□□□□□□□□□□□
2.1□□□□□□□UPS□□□□

□□□

□□□□□□
□□1□□□□□□□□□□□□□□□□□□□□□□□□□□□□□
□2□□□□□□□□□□□□□□□□□□□□□□□□□5ms□□□□□□
□□□□□□□□□□□□□□□□□□□□□□□□□□□□

□□□□□

3.Timing□□

□2□□□□□□
3.1□/□□□□□□□□□□□□□□□□□□□/□□□□□□□□□□
3.2□□□

4.□□/□□□□
4.1□□□□□□□□□□□□□□□□□□□□□□□□□□□
4.2□□□□□□□□□□□□□□□□□□□□□□□□□□
□“□□”□□□□□□□□□□□□□□
□□□□□□□□□□□□□□□□□□□□□□□□□□□

□□□□□□□□□□□□□□□□□R&□□□□□□□□□□□□□□□□OEM ODM□□

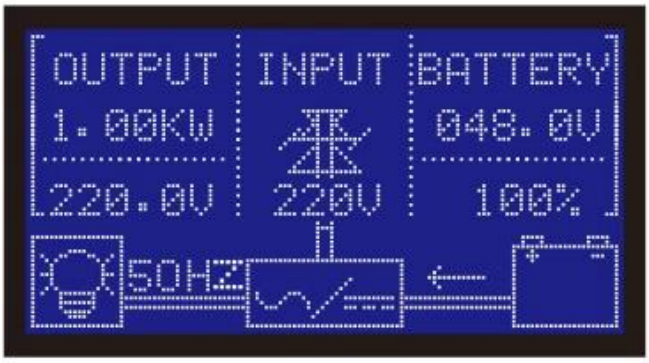
OUTPUT
INPUT
BATTERY
1.00KW
048.0V
220.0V
220V
100%
50HZ

CONT
048.0V 1.00KW 020.0A
GENERATING CAPACITY
TOTAL : 0000KW.H

□□

Grid
HPC High quality Intelligent Inverter
with Built-in MPPT Controller
AC Loads
PV
Batteries

Solar Power System

□□

□□□□		1000W	1500W	2000W	3000W	4000W	5000W
□□□□□□□		1000W	1500W	2000W	3000W	4000W	5000W
□□□□		2000W	3000W	4000W	6000W	8000W	10000W
□□ □□□□□□□		24V	24V / 48V□□□□			48V	
□□□□							
□□□□□□□□□		□□□□ □□□□+□□□□					
MPPT□□□□□□	□□	24V	24V / 48V			48V	
	□□	20A	25A	30A	40A	40A	40A
	□□□□□□□□	100V					
	□□□□□□	95□□99□					
	□□□□□□□□	568W	24V□710W 48V1420W	24V□852W 48V□1704W	24V□1136W 48V□2272W	2272W	2272W
□□	AC□□□□	0□15A					
	□□□□	□□□□□					
□□□□							
AC□□	□□	220V±3□□230V±3□240V±3□□100V±3□ □110V±3□□□□□					
	□□	50HZ±0.5□60Hz±0.5□□□□					

□□□□		□□□□ □□□□□□□□□THD≤3					
□□□□		> 120□1□□□> 130□10□					
□□ □□□□ □□□□□		0.4A	24V□0.5A 48V□0.4A	24V□0.7A 48V□0.45A	24V□0.7A 48V□0.5A	0.6A	0.65A
□□ □□□□□□□□		1-6W					
□□□□□ □□		85□□92□					
□□□□							
AC□□	□□	220V±35□□110V + 35□□□□					
	□□	□□□□□□□□□□□□					
AC□□	□□	220V±5□□110V + 5□□□□					
	□□	□□□□□□□□□□□□					
□□□□		> 120□1□□□> 130□10□					
□AC□□□DC □□□□□□□□□							
UPS□□□□□□		AC□□□□□□□					
		DC□□AC□□					
□□□□		< 5□□□AC □DC / DC□AC□					
□□ □□□□		□□□□					
		□□□□□/□□AC□□					
□□□□							
□□	□□□□	LCD + LED					
	□□□□	□□□□□□□□□□□□□□ □□□□□□□□□□□□□□□□□□□□□□□□					
□□		□□□□□□□□□ □□□□□□□□□□□□□					
□□	□□	-10℃□50℃					
	□□	10□□90□					
	□□	≤4000m					
□□ □×□×□□mm□		438 * 208 * 413				450 * 246 * 468	
□□□□ □×□×□□mm□		520 * 310 * 460				540 * 300 * 518	
□ □□□kg□		15	17	19	25	34	35
□ □□□kg□		16	18	20	27	40	41