□□□□□□96V 192V 216V 240V 384V MPPT□□□□□□

Galaxy□□□□□□□MPPT□□□□□□□□□□□□□MPPT□□□□□□□□□□□□□□□□□PV□□□□□□□□RS485□RS232□□□□□LAN□□□□□
□□□□□□□□□□□□□□□□□□□□□□□□□□□□□□□□□

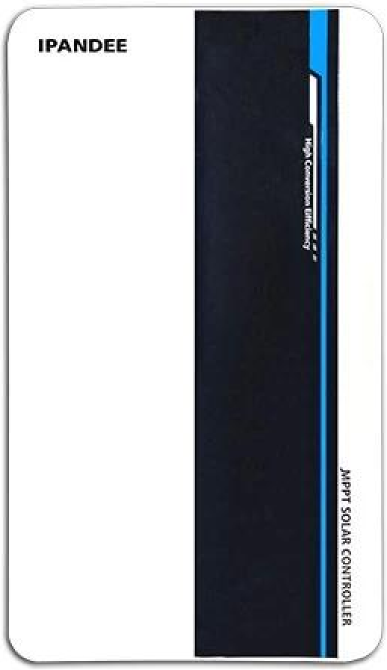

□□□□

□□	□□□□	□□□□□PV□□□□	□□□□
Galaxy-B96-XXA	96V □8*12V□	430V	70a; 80a

Galaxy-B192-XXA	192V □16*12V□	430V	50a; 60a
Galaxy-B216□220□-XXA	216V □18*12V□		
Galaxy-B240-XXA	240V □20*12V□		
Galaxy-B384-XXA	384V □32*12V□	850V	70a; 80a

□□

1.□□□□□□MPPT□□□MPPT□□≥99.5□□□□□□□□□98□□
2.□□□□□□□□□□□□□□□□□□□□□□□□□□□□□□□□□□□□□□□
3.□□□□□□□□□□□□□/□□PV□□□□□□□□□□□□□PV+□□□□□
4.□□□□□□□□□□□□□□□□□□\ gel \ flooded□□□□□FCUN□□□□□□□□□□□□□□□□□□□□
5.□□□□□□□□□□□□□□PV□□□□□□□□□□□□□□□□□□□□□□□□□□□□□□□□□□□□□□
6.□□□□□□□□□□□□□□□□□□
7.□□□LCD□□□□□□□□□□□□□□□□□□□□□□□□□□□□□□□□□□□□
8.RS485□□□□□□□□□□□□□□□□□□□□□□□□□□□□□□□□
9.Support PC□□□□□WiFi□□□□□□□□□□□
10.CE□ROHS□FCC□□□□□□□□□□□□□□□□□□□□□□□□
□□□□□11□3□□□□□3□10□□□□□□□□□

PC□□□□□□□□□□□□□□□□

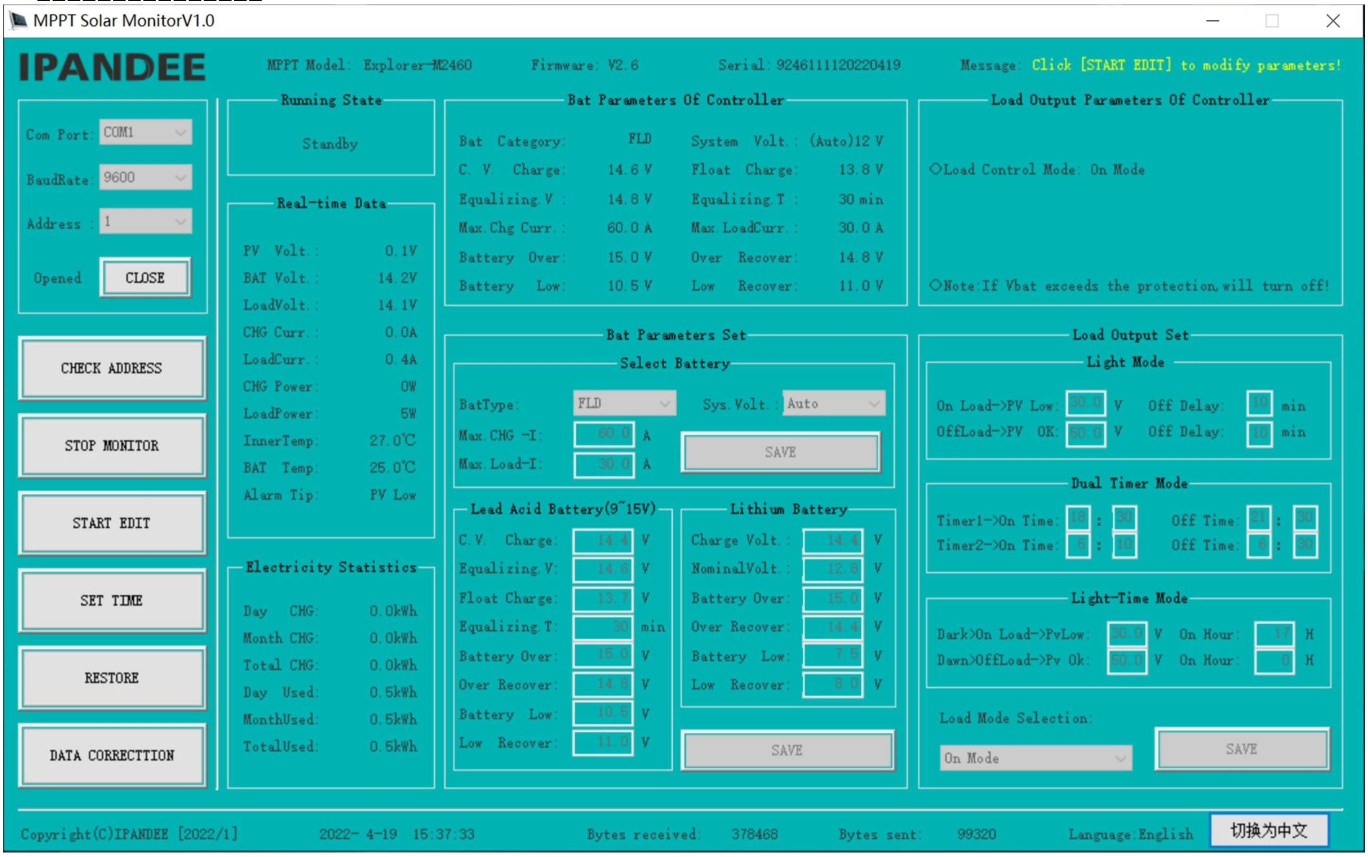

PC□□

□□□□□□□□□□□□□□□□□□□□□□□□□□□□□□□□□□□□□□

□□

□□	□□	B96			B192 \ b216（220）\ b240				
	□□□□	70a	80a	100a	50a	60a	70a	80a	100a
□□□□	□□□□□	MPPT□□□□□□□□							
	MPPT□□	≥98％	≥98％	≥98％	≥98％	≥98％	≥98％	≥98％	≥98％
	□□□□	DC96V			DC192V \ DC216V（DC220V）\ DC240V				
	VICENIFICAL□□	DC72V～DC128V			DC144V～DC256V \ DC162V～DC288V \ DC180V～DC320V				
	□□□□	□□□□□□							
□□□□	□□VMAX-PV	DC430V			DC430V	DC430V	DC660V	DC660V	DC660V
	□□□□VSTART-PV	VBAT+20V	VBAT+20V	VBAT+20V	VBAT+20V	VBAT+20V	VBAT+20V	VBAT+20V	VBAT+20V
	□□□vlow-pv	VBAT+10V	VBAT+10V	VBAT+10V	VBAT+10V	VBAT+10V	VBAT+10V	VBAT+10V	VBAT+10V
	□□□□VOVE-PV	DC430V	DC430V	DC430V	DC430V	DC430V	DC660V	DC660V	DC660V
	□□□□□□□	7280W	8320W	10400	10400W \ 11700W \ 13000W	12480W \ 14040W \ 15600W	14560W \ 16380W \ 18200W	16640W \ 18720W \ 20800W	20800W \ 23400W \ 26000W
□□□□	□□□□□□□	□□□□□□□□□□□□□□□□□□□□□□□□□□□□ - □□□□□□							
	□□□□□□	70a	80a	100a	50a	60a	70a	80a	100a
	□□□□	□□□□□□□□□□□□□□□ - □□□□□□□□□							
□□□□	□□□□	□□□□□□□			□□□□□□□		□	□	□
	□□□□□□	70a	80a	100a	50a	60a	□	□	□
	□□□□□□	□\ OFF□□□PV□□□□□□□□□□□□□□□□PV +□□□□□□					□	□	□
□□□□□	□□□□	LCD128*64□/□□□□							
	□□□□	8□RJ45□□/RS485/□□PC□□□□/□□WiFi□□□□□□□□□□□□□							
□□□□	□□□□	□□□□□□\ \ \□□□□□□□□□□□□□□□□□□							
	□□□□	-20℃～+50℃							
	□□□□	-40℃～+75℃							
	IP□□□□□□	IP21							
	□□/□□□	14.7kg			14.7kg		18.8□□		
	□□kg□	16.6kg			16.6kg		20.6kg		
	□□□□mm□	371*500*187			371*500*187		391*500*227		
	□□□□mm□	590*420*270			590*420*270		590*440*320		

□□□□□

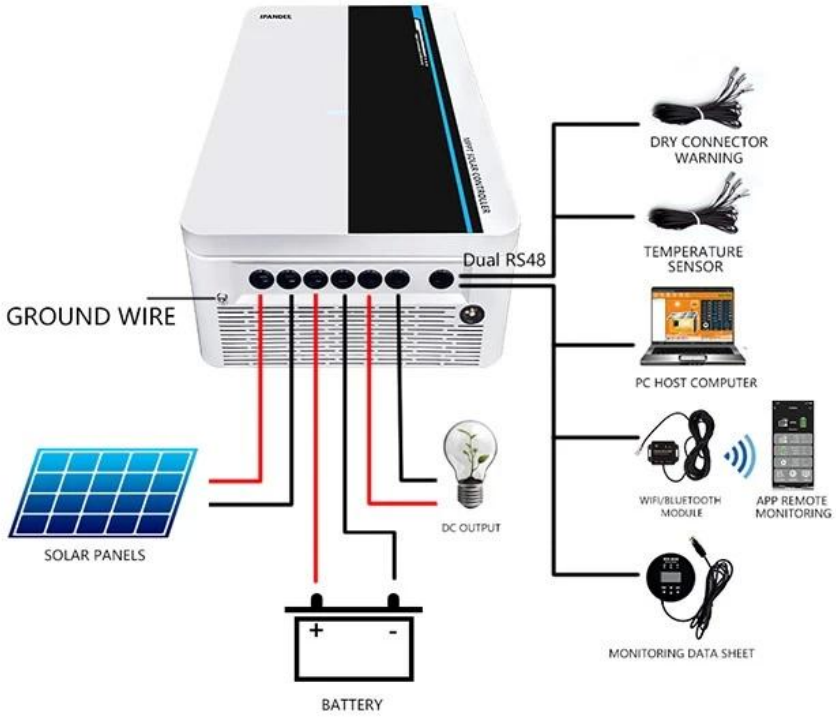
DRY CONNECTOR WARNING
TEMPERATURE SENSOR
Dual RS48
GROUND WIRE
PC HOST COMPUTER
WIFI/BLUETOOTH MODULE
APP REMOTE MONITORING
DC OUTPUT
SOLAR PANELS
MONITORING DATA SHEET
BATTERY

□□□□□

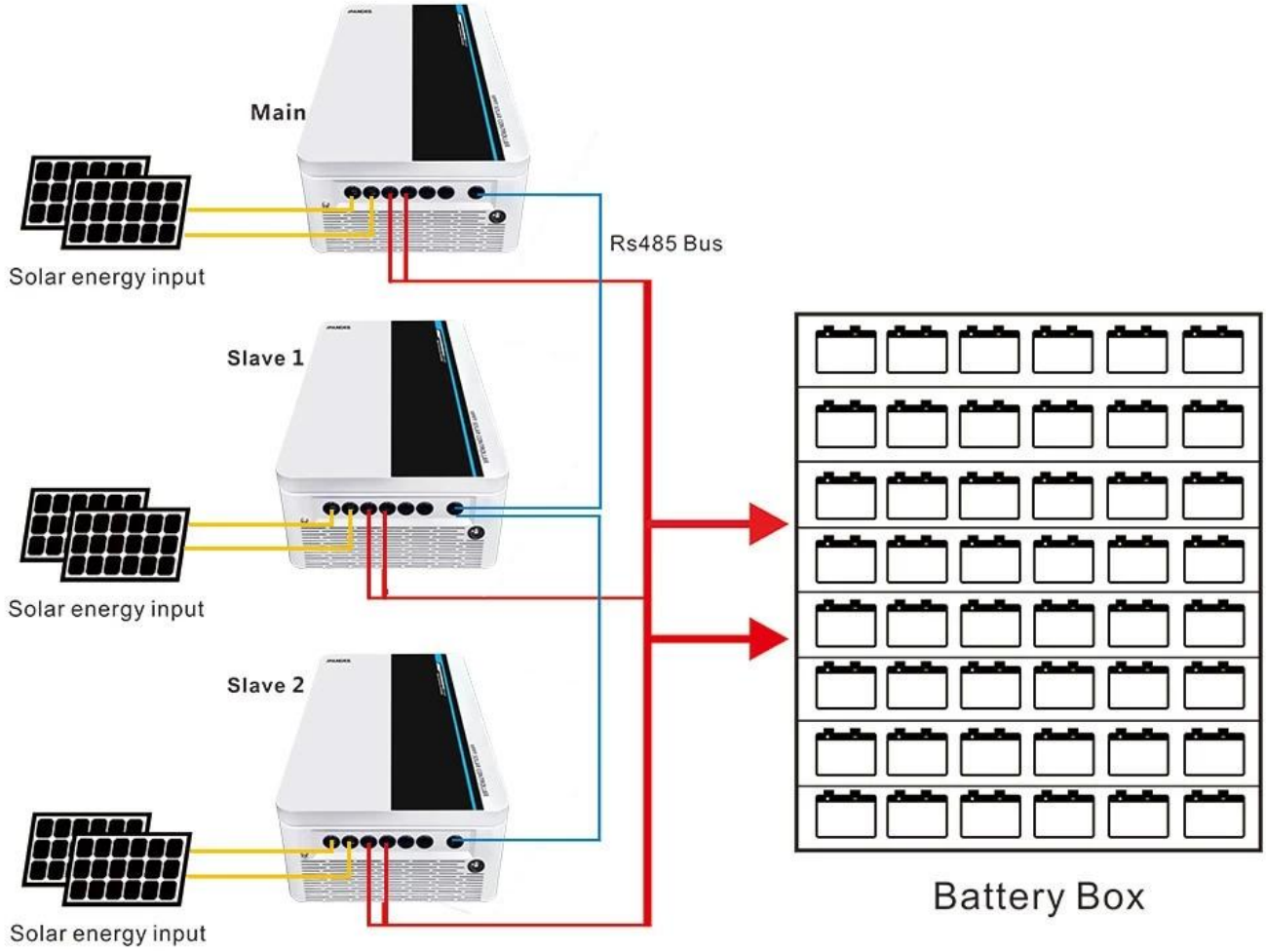
Main
Solar energy input
Rs485 Bus
Slave 1
Solar energy input
Slave 2
Solar energy input
Battery Box

□□□