**I-P-SPC□□□

□□

□□□□□□□□□□□

1□ □□□□□□□□□□□□

□□□□

1□□□□□□□□□□□□□

2□□□□□□□□□□□□□

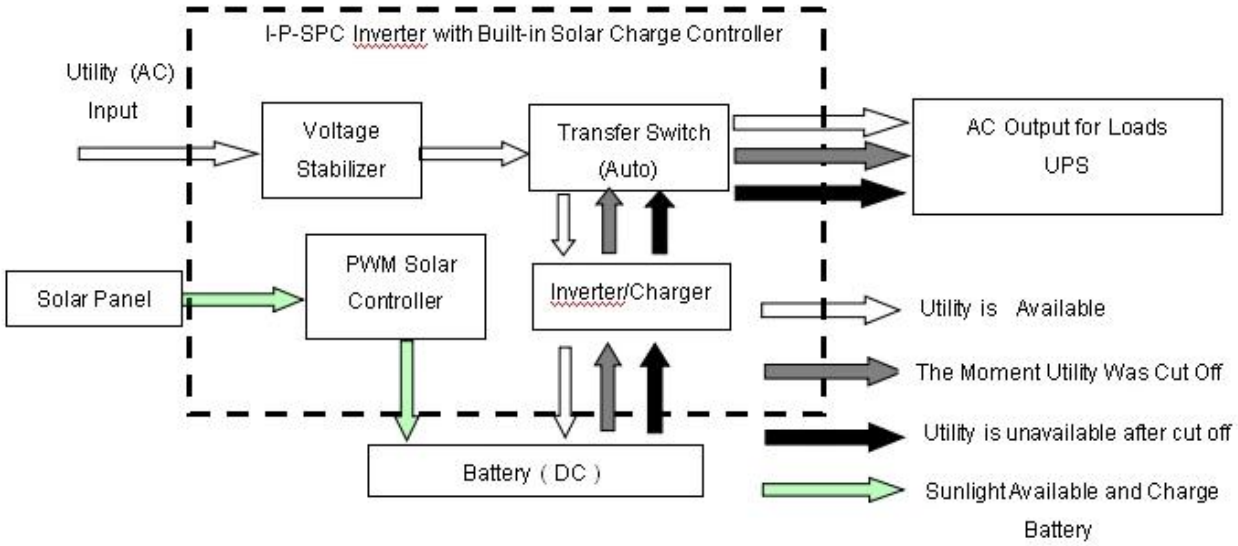

□□□□□□LCD□

Utility supply power and charge battery

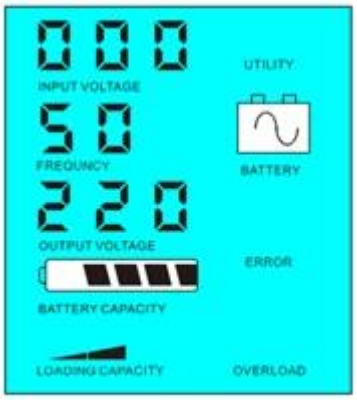

Without utility and battery supply power

□□□□

1□□2□□□□□□□□□□□□□□□□□□□□

2□□□□□□□□□□□□□□□□□□□

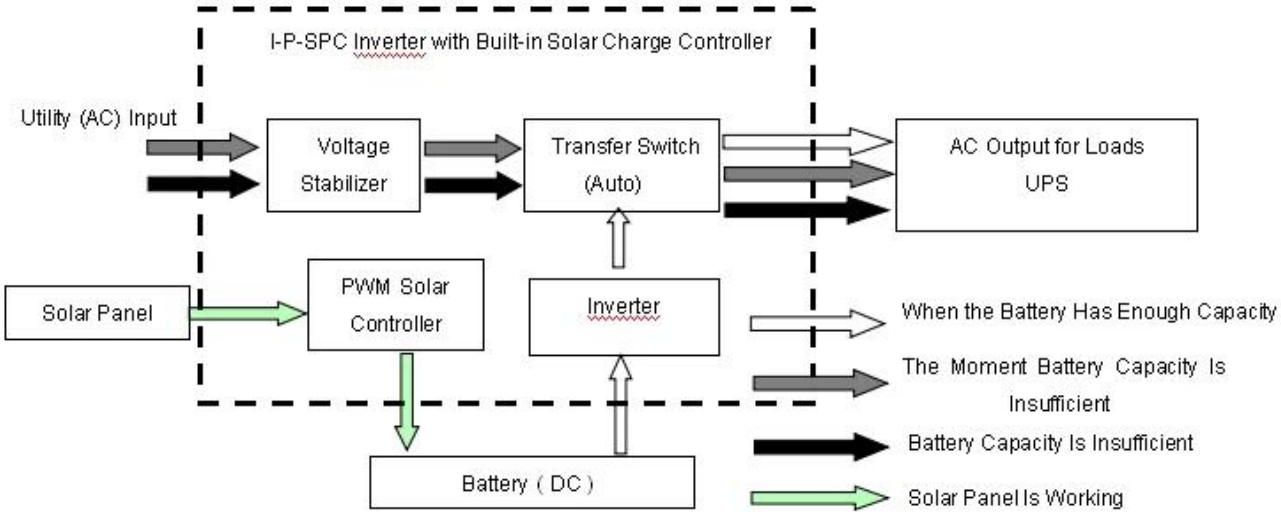

□□□□□□LCD□

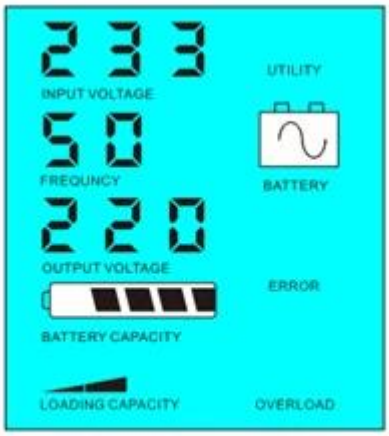

Battery available to supply power

Battery unavailable,utility supply power

□□□□

1□□□□□□□□□□□□□□□□□□□□□□

2□□□□□□□□□□□□□□□□□□□

□□ □□□×□×□□mm□		440 * 300 * 645
□ □□□kg□		125
□ □□□kg□		135
□□□□		
□□ □□□□□□	1	□□□□□AC □□□□□□□□□□□
	2	□□□□□□□□□□□□□□□□□5□ □□□□□□□□□□□□□□□□□
	3	□□□□□DC □□□□□□□□□
AC □□	□□	220V±35□□110V + 35□□□□□
	□□	50HZ±3□□60Hz±3□□□□□
AC □□	□□	220V±3□□230V±3 or240V±3□□100V±3□□110V±3□□□□□
	□□	50HZ±0.5□60Hz±0.5 □□□□□
□□ □□	AC □□□□	0□15A
	□□ □□	□□□□□□ □□□
	□□ □□	□□□□□ □□□□□□□□□□
PV □□		PV□□□□□□□ □PWM□□□□□□□□□□□
□□	□□ □□	LCD + LED
	□□ □□	□□□□□□□□□□□□□ □□□□□□ □□□□□□□□□□□ □□
□□ □□□		□□□□□□□□□□□ □□THD≤3
□□ □□		> 120□1□□□> 130□10S
□□ □□	□□ □□	1□6W
	□□ □□	1□3A
□□ □□		80□□90□
□□ □□		<5□□□AC□DC / DC□AC□
□□		□□□□□□□□□□□ □□□□□□ □□□□□□
□□	□□	-10℃□50℃
	□□	10□□90□
	□□	≤4000m

□□□□□□□□□□□□□□□□

□□

□□□□□□□□□□□□□□□□□□□□□□□□□□□□□□□□□□etc.Research□□□□□□□□□1ST □2014□5□5□□...