5000w纯正弦波逆变器带充电器

应用

1）离网太阳能发电系统

2）公用事业和太阳能互补发电系统

特征

1）易于安装。要配置太阳能系统，用户只需将其与太阳能电池板和电池连接即可。

2）CPU管理，智能控制，模块化设计

3）LED LCD显示屏。 LCD可以显示各种参数（如输出电压，频率，工作模式）

4）多功能设计，AVR UPS功能。用户无需购买太阳能，控制器，AC充电器或稳定器。

5）外接电池连接，方便用户扩大使用时间和备用电源时间

6）具有超强承载能力和高负载能力，该系列变频器不仅可以驱动电阻负载;还有各种电感负载，如电机，空调，电钻，荧光灯，煤气灯等。它几乎可以驱动任何类型的负载

7）低频纯正弦波电路设计，质量稳定，易维护，故障率低，使用寿命长（正常运行，可至少使用5年）

8）完善的保护：低压保护，高压保护，过温保护，短路保护，过载保护

9) CE / EMC / LVD / RoHS / FCC认证

10) 2年保修，终身技术支持

参数

模式		7000VA
额定输出容量		5000W
峰值功率		10000W
电池电压 (DC)		48V
PWM 太阳能控制器	电压	48V
	当前	60A
	PV最大输入电压	100V
尺寸W×D×H (mm)		420 * 260 * 605
包装尺寸W×D×H (mm)		440 * 280 * 625
净重/公斤)		50
毛重 (kg)		60
一般参数		
工作模式（设定）	1	Utility First (AC first) 电池待机模式
	2	睡眠模式，没有效用，负载功率超过额定输出功率的5%，变频器开始自动工作
	3	电池先 (DC优先) 实用待机模式
交流输入	电压	220V±35%或110V + 35% (可选)
	频率	50Hz±3%或60Hz±3% (可选)

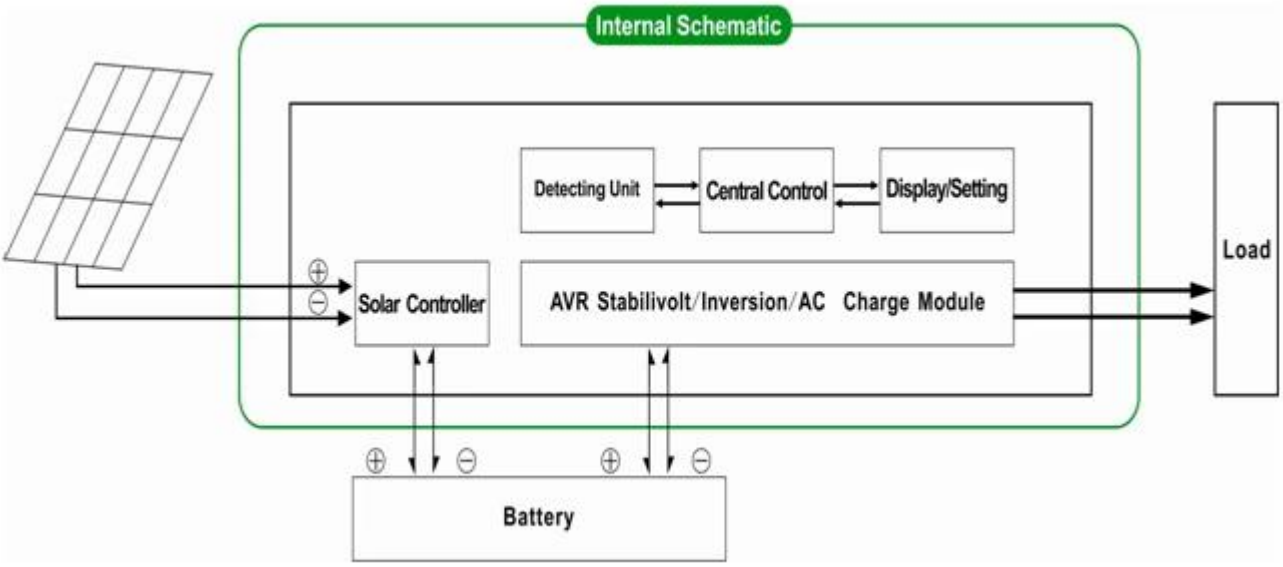

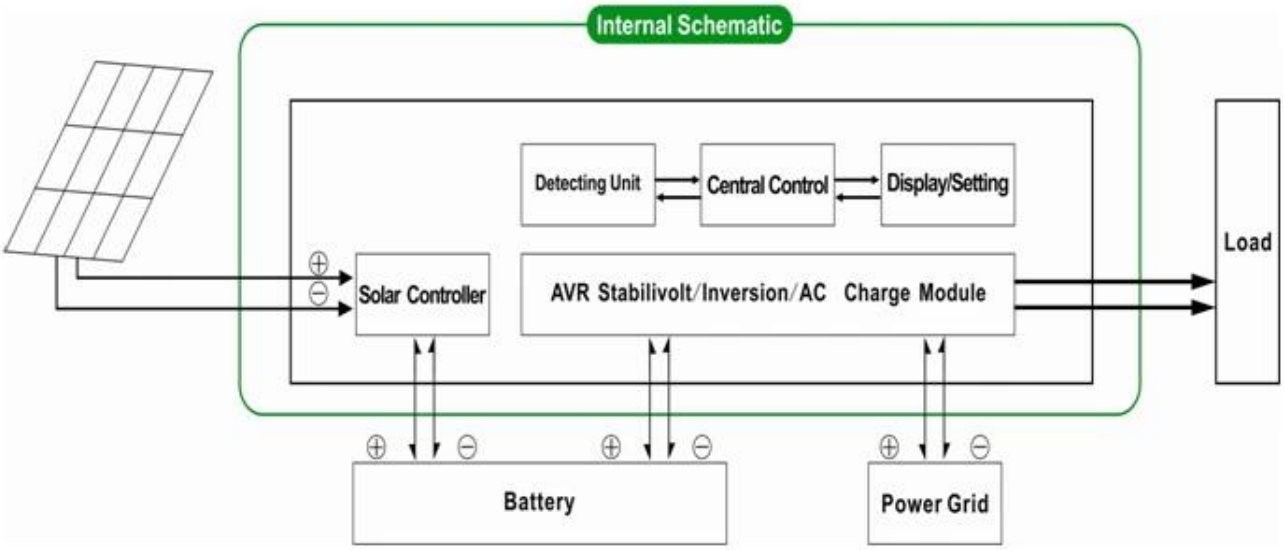

交流输出	电压	220V±3%或230V±3或240V±3%或100V±3%或110V±3%（可选）
	频率	50Hz±0.5或60Hz±0.5（可选）
公用事业费	交流充电电流	0~15A
	充电时间	取决于电池容量和数量
	电池保护	自动检测，充放电保护，智能管理
光伏充电		PV输入的总电流应小于PWM太阳能控制器的额定电流
显示	显示模式	LCD + LED
	显示信息	输入电压，输出电压，输出频率，电池容量，负载条件，状态信息
输出波形类型		纯正弦波输出，总谐波失真THD≤3
超载能力		> 120%1分钟，> 130%10s
能量消耗	睡眠模式	1~6W
	正常模式	1~3A
转换效率		80%~90%
转移时间		<5ms（AC到DC / DC到AC）
保护		过载输出，短路，高压输入，低压输入，过热
环境	温度	-10℃~50℃
	湿度	10%~90%
	高度	≤4000m

离网太阳能发电系统

公用事业和太阳能互补发电系统

以上是我们的标准参数。如有更改，恕不另行通知。

我们拥有自己的专业逆变器和控制器研发团队，我们提供技术支持和OEM ODM服务

该.调节器 以上信息是我公司的标准参数。可以改为其他PWM太阳能充电控制器。

连接图

DC FIRST SYSTEM
Grid
SPC pure sine wave inverter
with built-in solar controller
AC Loads
PV
Batteries