تطبيق

1. للأغراض الصناعية والتجارية والمنزلية وغيرها UPS احتياطية نظام

2. قوة متحركة والطاقة الاحتياطية للمناطقالتي هي عدم وجود فائدة.

3. خارج الشبكة الشمسية و الأسرى الرياحنظام إيه

3.1 بسيطة خارج الشبكة الشمسية و طاقة الرياحنظام

3.2 AC الأولى خارج الشبكة الشمسية و رياحنظام الطاقة

3.3 DC الأول خارج الشبكة الشمسية و رياحنظام الطاقة

ملامح

1. محض الناتج موجة جيبية، السلطة الكاملة

2. إدارة وحدة المعالجة المركزية والسيطرة، وحداتتصميم

3. بتقنية الكريستال السائل، ويمكن عرض مختلف بصرياالمعلمات

4. تصميم متعددة الوظائف، يمكن أن يحدد مجموعة متنوعةمن طريقة العمل

5. اتصال بطارية الخارجية، ومريحةلتوسيع استخدام الوقت والوقت احتياطية السلطة؛ يمكن للمستخدم ربط العديد من البطارياتحسب الحاجة

6. مع الحمل السوبر تحمل القدرة والحمولة العالية، وهذه السلسلة من العاكسونيمكن أن تدفع ليس فقط تحميل المقاومة؛ ولكن أيضا أنواع مختلفة من الأحمال استقرائي،مثل السيارات، والهواء

مكيف، المثقاب الكهربائي، فلوريمصباح، مصباح الغاز، وما يمكن أن تدفع ما يقرب من أي من أنواع الحمل.

7. تصميم الدوائر منخفضة التردد، وحسناستقرار النظام، وانخفاض معدل الفشل والخدمة الطويلة في الحياة (تحت السليمالعملية، قد يكون ما دام 5 سنوات)

8 حماية مثالية: الجهد المنخفضالحماية، على حماية الجهد، والحماية من الحرارة الزائدة، ماس كهربائيالحماية، الحماية الزائدة؛ تنبيه التنبيه

9. CE / EMC / بنفايات الموافقات / لفد.

10. ضمان سنتين، مدى الحياة الفنيةالدعم

وظيفة

1. وظيفة انعكاس الوحيد تحت وضع انعكاس (متصلا فقط إلى البطارية)، يمكن تعيين إلى التشغيل العاديةوضع ووضع السكون.

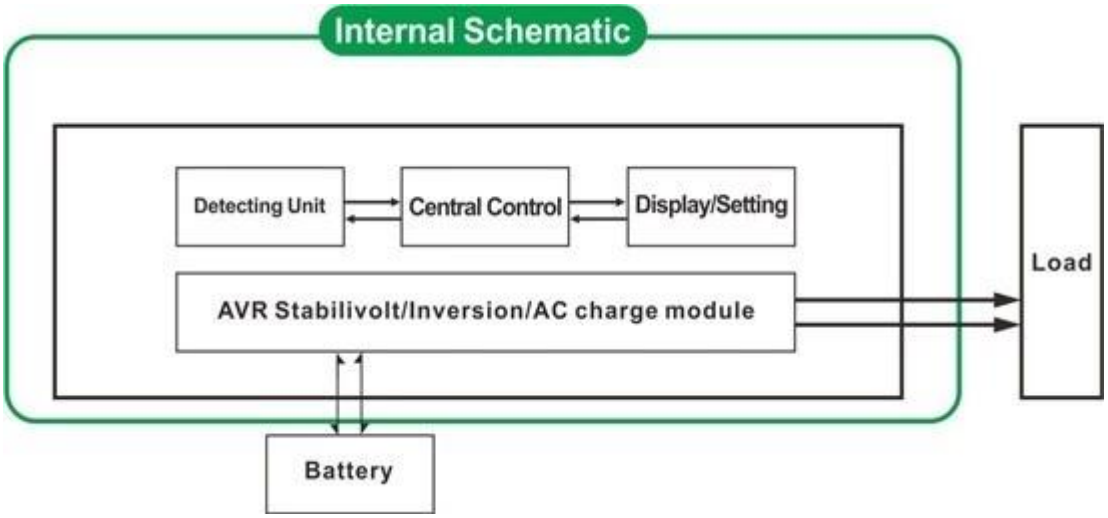

متصلة العاكس أو لم AC كما لا يهم ما إذا كان هناك كميات LCD 01 في شاشة FREQUNCY وضع العمل العادي: يتم تعيين 1.1
يكن كذلك، سوف محطة الانتاج العاكس لديهم دائما الجهد على استعداد لتوريد الطاقة إلى الأحمال. تحت هذا الوضع، سيتم عرض
شاشات الكريستال السائل ورفع الصوت عاليا:

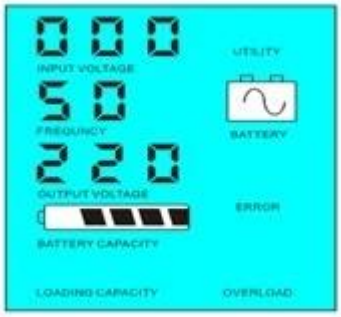

وضع النومكما 02. إذا كانت السلطة من الأحمال التي ترتبط إلى العاكس هو أقل 1.2 :LCD في شاشة FREQUNCY تم تعيين
من5٪ من قوة التصويت عليها العاكس، وسوف يكون هناك خرج من العاكس. هذا هو لويقول، فقط رقاقة من العاكس وتعمل في
؛ إذا كانت السلطة من الأحمال التي متصلاالعاكس أعلى من 5٪ من قوة التصويتWمثل هذه الظروف وقوةالاستهلاك هو فقط 1-6
5 كما هو مبين أدناه .Sعليها العاكس، ثم العاكسوسوف تبدأ تلقائيا وظيفة انعكاس وتوريد الطاقة إلى الأحمالداخل:

Load's power＜5% of inverter's rated power

Load's power＞5% of inverter's rated power

2. يو بي إس وظيفة تحت وضع أداة (متصلة البطارية وفائدة. يمكن أن يكونعلى النحو فائدة الأولى، وضع البطارية الاحتياطية
والبطارية الأولى، والمرافق الاستعدادواسطة).

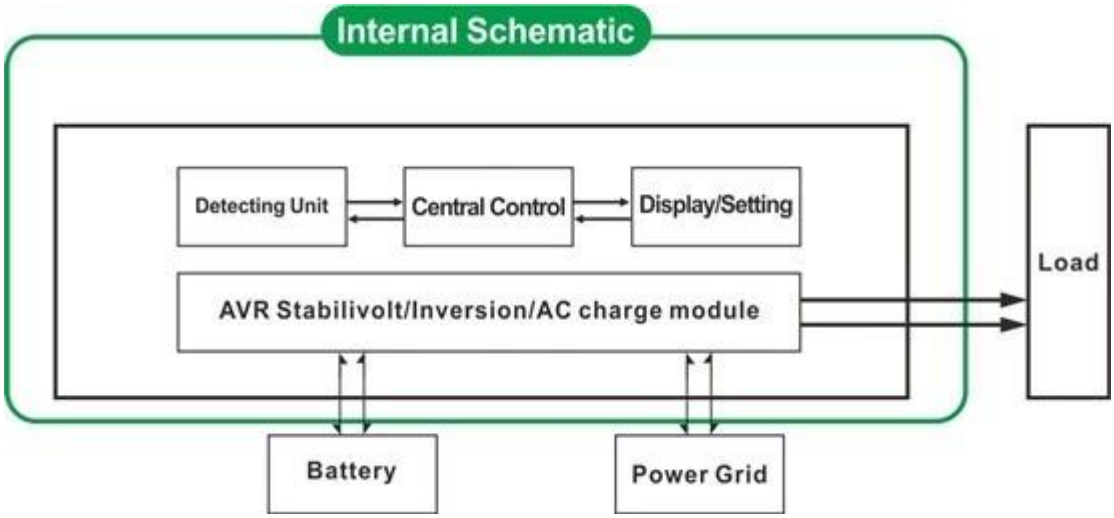

كما 01 عندما كلا من: الاستعداد وضع بطارية يو بي إس.ترتبط المنفعة LCD المساعدة الأولى،تم تعيين التردد في شاشة 2.1 والبطارية إلى العاكس، وسوف توفر الطاقة للفائدةالأحمال قبل البطارية. عندما يتم قطع قبالة فائدة، سوف البطارية تلقائياالاستمرار في تزويد السلطة بعد انقلاب.

الخطوات هي كمايلي:

استقرت وشحن البطاريات في نفسvoltagebeing الخطوة 1: عندماالسلطة تتوفر الأداة المساعدة، فإنه سيتم إخراج مباشرة بعد الوقت.

الخطوة 2: عندمايتم قطع التيار الكهربائي انقطع فجأة فائدة، فإن العاكس تحويل التيار المستمر إلى تيار ترددالسلطة تلقائيا لضمان عدم انقطاع التيار الكهربائي داخل 5 MS.

الخطوة 3: عندمايصبح قوة الأداة متوفرة مرة أخرى، فإنه سيتم نقل تلقائيا لفائدة توريد الطاقة إلى الأحمال وشحن البطاريات في نفس الوقت.

انظر سير العمل كماأدناه:

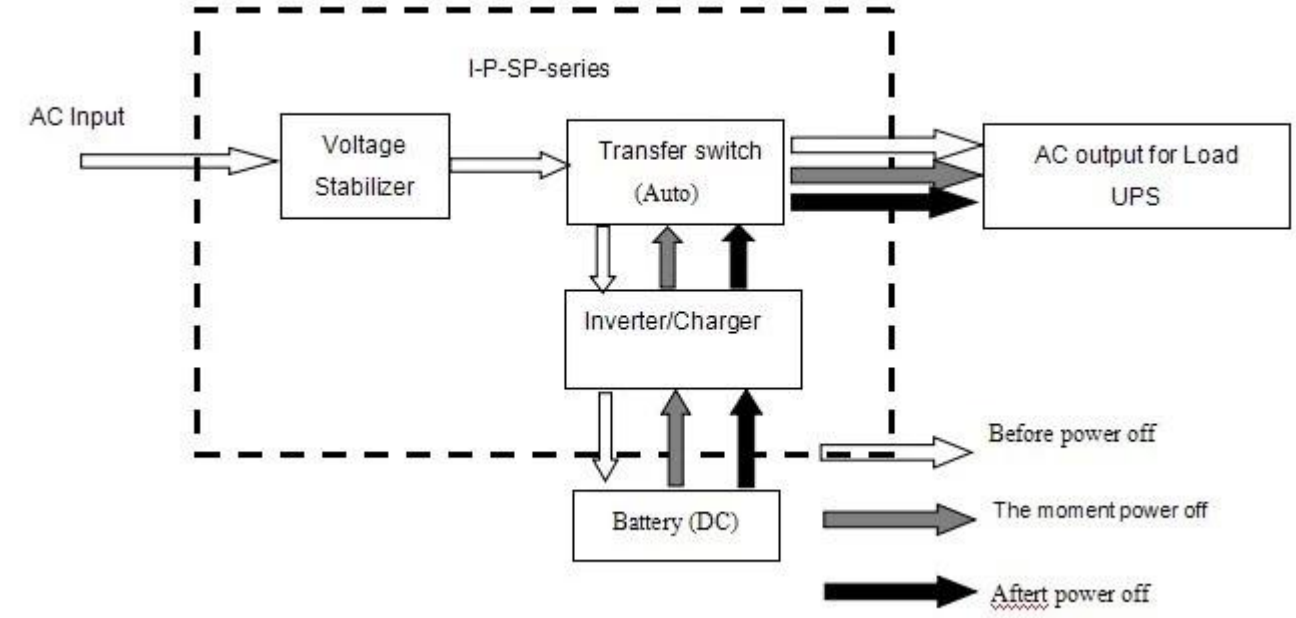

رفع الصوت عاليالLCD كما عرض:

Utility supply power and charge battery

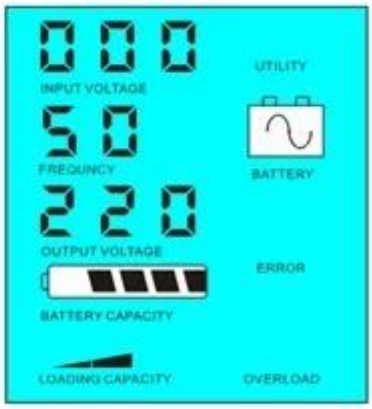

Without utility and battery supply power

فائدة وضع الاستعداد. عندما تكون متصلا كلا فائدة والبطاريةإلى UPS :كما 03 LCD البطارية الأولى،تم تعيين التردد في شاشة 2.2 العاكس، وبطارية توفير الطاقة لالأحمال قبل الأداة. عندماقدرة البطارية ليست كافية، وسوف تستمر الأداة المساعدة لتوفير الطاقةتلقائيا.

الخطوات هي كمايلي:

الخطوة 1: عندمابطارية لديه ما يكفي من القوة، فإنه سيتم توفير الطاقة لالأحمال مباشرة

الخطوة 2: عندماليس لديها ما يكفي من القوة البطارية، فإنه سيتم نقل تلقائيا إلى فائدةتوريد الطاقة إلى الأحمال

الخطوة 3: بعدالبطارية مشحونة بالكامل (مثلا عن طريق الطاقة الشمسية أو طاقة الرياح وحدة تحكم المسؤول)، وسوفثم نقل تلقائيا إلى بطارية توريد الطاقة إلى الأحمال.

انظر سير العمل كماأدناه.

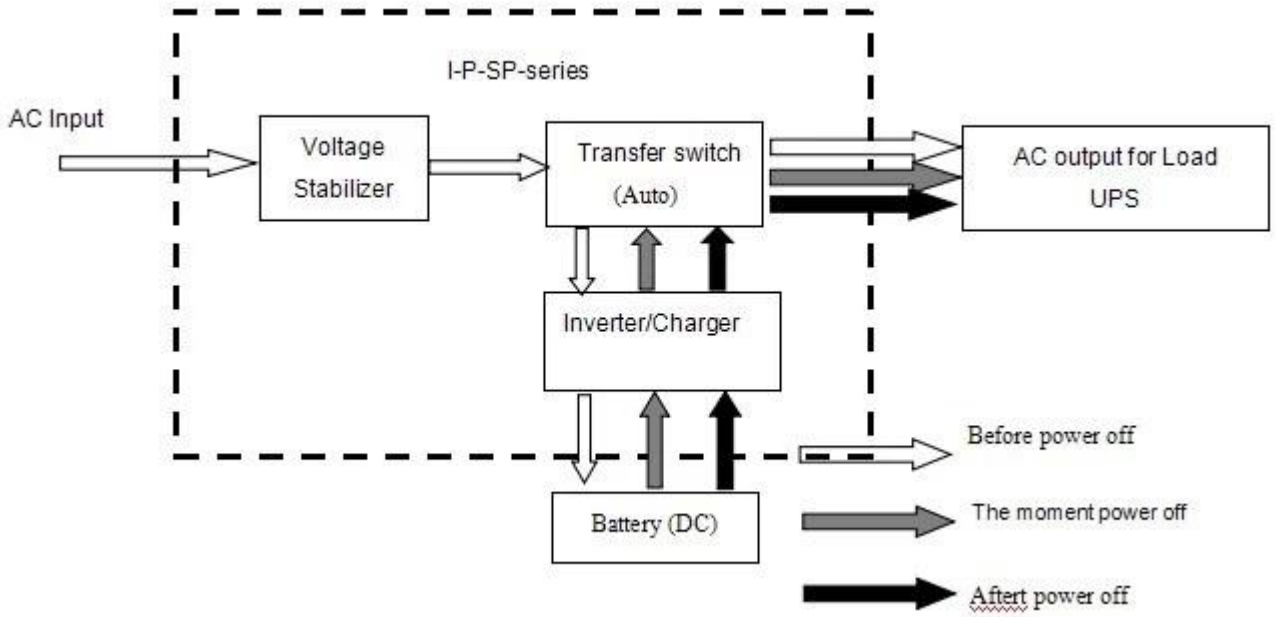

□□□ □□□ LCD□□□□□ □□□□□ □□□:

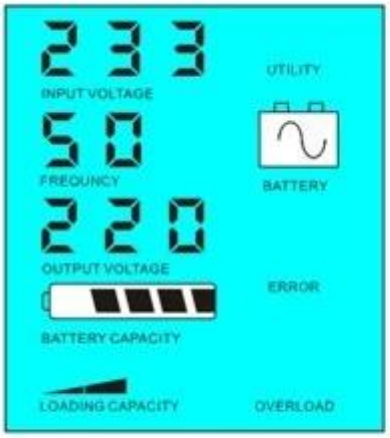

Battery has power

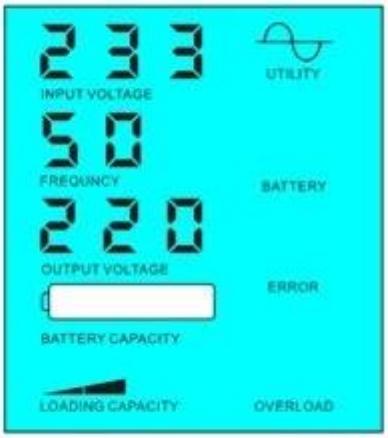

Battery dead, utility supply power

المعلمة

المعلمة نموذج		30KVA
تصنيف سعة الإخراج		20000W
ذروة السلطة		40000W
بطارية الجهد (DC)		192V
حجم W × D × H (مم)		420 * 280 * 625
التعبئة الحجم W × D × H (مم)		440 * 300 * 645
(الوزن الصافي (كلغ		125
(الوزن الإجمالي (كجم		135
عام المعلمة		
طريقة العمل	1	الأداة الأولى، وبطارية الاستعداد
(إعداد)	2	وضع النوم، لا فائدة، تحميل ل أعلى سلطة من 5٪ من قوة التصويت عليها، وتبدأ في العمل تلقائيا
	3	البطارية الأولى، والمرافق الاستعداد
الإدخال AC	الجهد	220V ± 35٪ 110 أوV +35٪ (اختياري)
	تردد	50HZ ± 3٪ 60 أوHz ± 3٪ (اختياري)
الإخراج AC	الجهد	220V ± 3٪ 230 أوV ± 3 240 أوV ± 3٪ 100 أوV ± 3٪
		110 أوV ± 3٪ (اختياري)
	تردد	50HZ ± 0.5 60 أوHz ± 0.5 (اختياري)
شحن البطارية	المسؤول AC الحالي	0 ~ 15A
	تهمة الوقت	تعتمد على قدرة البطارية وكمية
	حماية البطارية	الكشف التلقائي، شحن وتفريغ الحماية والإدارة الذكي
عرض	طريقة العرض	LCD
	عرض معلومات	مساهمة الجهد، خرج الجهد والتردد الناتج، قدرة البطارية، وحالة الحمل، والحالة معلومات
خرج الموجة نوع		محض الناتج موجة جيبية، الموجي معدل تشويه ≤ 3
القدرة الزائد		> 120٪ 1 10 ٪130 <،دقيقةS
استهلاك الطاقة	وضع النوم	1 ~ 6W
	الوضع العادي	1 ~ 3A
كفاءة التحويل		80٪ ~ 90٪
نقل التوقيت		<5MS (AC إلى DC / DC إلى تيار متردد)
حماية		الانتاج الزائد، ماس كهربائى، وعالية الجهد المدخلات، والمدخلات ذات الجهد المنخفض، وارتفاع درجة الحرارة

بيئة	درجة الحرارة	-10 ℃ ~ 50 ℃
	رطوبة	10٪ ~ 90٪
	ارتفاع	≤ 4000M

□□□□

□□□□□□□□ □□□□□□□□□ □□□□ □□□□□□□□ □□□□□ □□□□"□□□□□□□□"□

□□□□ □□□□□ □□□ □□□□□□□□ □□□□ .□□□□□□□□□ □□□□□□□□□□□□□□ □□ □□□ □□.

□□□□ □□□□ □□□□□□ □□□□□□□□□□□□□□□ □□□□□ R & D □□□□□ □□□□□ □□□□□ □□□□□□□□□□□ □□□□ □□□□ □□□□□ □□□□□□□.

□□□□□

□□□ □□□□□□□□□□ □□□□□□□□ □□□□□□□□□ □□□□□□□□□ □□□□ □□□□□□□□□ □□□□□□□ □□□□

□□□□ 2 2014 □□□□ 5 □□□□□□□□ □□□□□□□ □□□□ □□□□