سلسلة العاكس شاحن يو بي إس الصين 12V 24V 48V 1KW TPI2

صور مفصلة

DC−
DC+
DC INPUT
12V 24V 48V
Remote Port
AC OUTPUT
MAX 5A
AC INPUT
AC OUTPUT
L N E L N E
Inverter
Output Protect
Charger
Input Protect

الميزات الرئيسية

1. السلطة عرام من العاكس تصل 3 مرات
2HZ. خرج التردد: 50 أو 60 هرتز قابل للتعديل من قبل المستخدمين
3: DC أول / AC وسائل العمل أولا قابل للتعديل من قبل المستخدمين
4. انخفاض consumtion 6-1 w، طاقة تحت وضع السكون
5. ثلاث تهمة المرحلة البطارية: CC، السيرة الذاتية، CF

للحصول على المواصفات، الرجاء تحميل هنا

وظيفة

1.DC / AC التحويل وظيفة

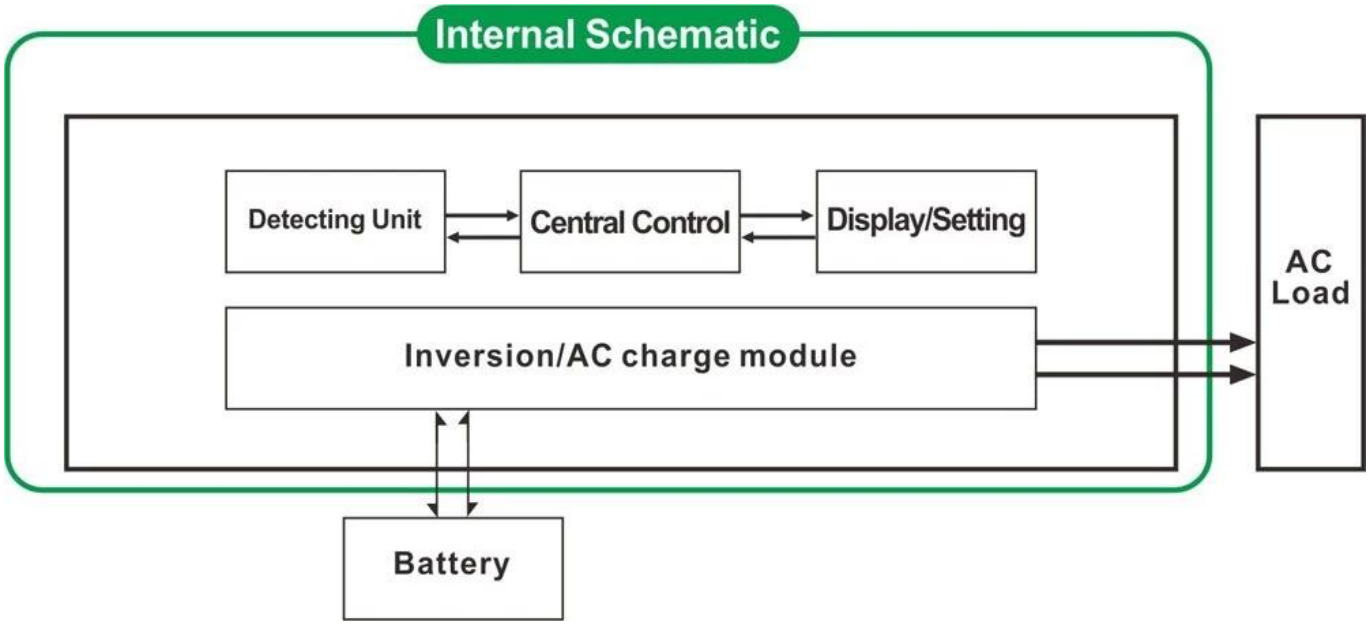

2. عالية الطاقة طيفة شحن ذكي

1) فإنه يمكن توجيه الاتهام 8 أنواع من البطاريات (التفاصيل يرجى مراجعة المعلمة)

2) قوة عالية الشحن (التفاصيل يرجى مراجعة المعلمة)

(CF) تعويم شحن مرحلة ،(CV) ثابت مرحلة الجهد شحن ،(CC) 3) ثلاث مراحل الشحن واسطة: ثابت مرحلة الشحن الحالية

3 وظيفة. UPS

الأول) واسطة فائدة وضع الاستعداد. DC) أولا) وضع البطارية وضع الاستعداد أو البطارية الأولى AC) ويمكن ان يحدد فائدة أولا

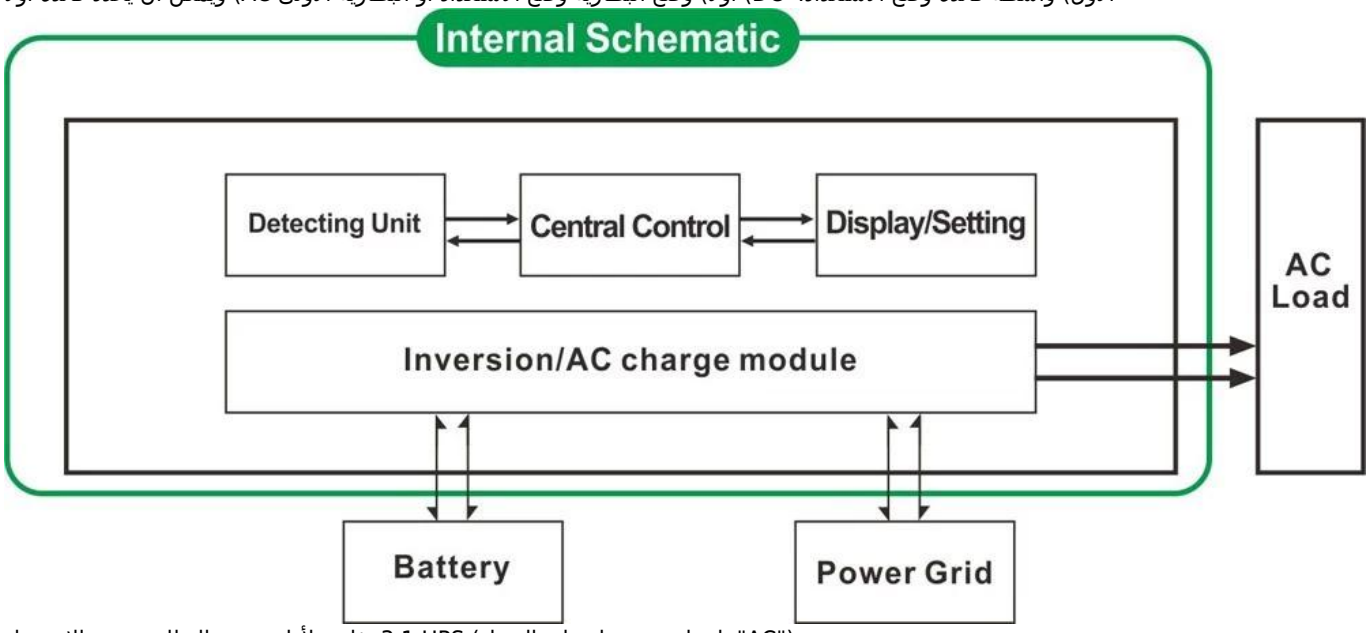

("AC"على لوحة تتحول على الزر ل) UPS 3.1. فائدة لأول مرة، والبطارية وضع الاستعداد

("DC"على لوحة تتحول على الزر ل) UPS البطارية الأولى، والمرافق وضع الاستعداد .3.2.

الميزات

1. نقي الناتج موجة جيبية

إدارة 2. وحدة المعالجة المركزية، التحكم الذكي، تصميم وحدات

3. LCD وشاشة LED. يمكن أن تظهر المعلمات وحالة العمل العاكس

(Hzأو 60 Hzالأول أو أولا). وتيرة الانتاج (AC DC 50) 4. يمكن للمستخدمين تعيين في وضع السكون أو الوضع العادي العمل، وتحديد أولويات الإخراج ويمكن اختيار.

تحت وضع السكون). هذا هو أفضل خيار محولات لنظام الطاقة الشمسية 5W ~ 6W. ارتفاع كفاءة تحويل (87٪ -98٪)، وانخفاض استهلاك الطاقة (1

6. لا يمكن للالعاكس تهمة 8 أنواع من البطاريات مثل مختومة بطارية الرصاص الحمضية، مفتوحة بطارية الرصاص الحمضية، بطارية هلام. يرجى ملاحظة: البطارية الليثيوم يمكن شحنها أيضا، تحتاج المعلمات ذات الصلة التي سيتم تحديدها في المصنع.
7. عالية الطاقة الشحن وظيفة شحن يمكن أن تكون مغلقة
8. هذه السلسلة من محولات لها قدرة قوية على حمل حمولة والقدرة الزائد. قوة الذروة هو 3 مرات من معدل انتاج الطاقة. على سبيل المثال، يمكن للنموذج 1 KWدفع مكيف الهواء 1 HP، يمكن للنموذج 2 KWدفع مكيف الهواء 2 HP، يمكن 3 KWدفع مكيف HP.
9. اعتماد أحدث الأميركي تصميم الدوائر ذات التردد المنخفض، والعلامة التجارية الجديدة المواد الكهربائية المستوردة، نقية محول النحاس، هذا النظام هو مستقر جدا الخدمة الطويلة في الحياة (أكثر من 5 سنوات في ظل الاستخدام العادي)
10. حماية مثالية (حماية انخفاض مساهمة الجهد، ومدخلات عالية حماية التيار الكهربائي، على حماية درجة الحرارة، وحماية ماس كهربائى، وحماية الزائد)
11. EMC، LVD، بنفايات الموافقات شهادة
12. 2 سنة الضمان والحياة مرة والمساعدة التقنية.

مواصفة

المعلمة								
نموذج			1000W	2000W	3000W	4000W	5000W	6000W
تصنيف انتاج الطاقة			1000W	2000W	3000W	4000W	5000W	6000W
ذروة السلطة			3000W	6000W	9000W	12000W	15000W	18000W
بطارية الجهد (DC)			12V 24 أوV 48 (اختياري)			24V 48 أوV (اختياري)		
حجم W × D × H (مم)			318 * 218 * 368			440 * 218 * 400		
التعبئة الحجم W × D × H (مم)			395 * 275 * 520			520 * 275 * 520		
(الوزن الصافي (كلغ			27	28	30	39	40	51
(الوزن الإجمالي (كجم			29	30	32	43	48	53
طريقة العمل ((إعداد	ON		وضع العمل العادي					
	S-ON		الاستهلاك عندما تحميل السلطة لأعلى من 5٪ معدل انتاج الطاقة، Mode.1-6W النوم فإنه سيتم البدء في العمل تلقائيا					
	OFF		تماما قبالة					
الإدخال AC	الجهد االكهربى		220V ± 35٪ 110 أوV + 35٪ (اختياري)					
	تردد		50HZ 60 أوHZ					
الناتج AC	الجهد االكهربى		220V ± 3٪ 230 أوV ± 3 240 أوV ± 3٪ 100 أوV ± 3٪ (اختياري) 110 أوV ± 3٪					
	تردد		50 تردد الأداة المساعدة في وضع المرافق. التردد هو نفس التردد Hz 60 أو Hz (اختياري) في تحويل وضع DC / AC					
الشحن فائدة (نوع البطارية "0" يعني أن AC (ظيفة شحن مغلق	AC المسؤول الحالي ((ماكس	BAT	1000W	2000W	3000W	4000W	5000W	6000W
		12V	35A	65A	75A	/	/	/
		24V	20A	35A	45A	65A	70A	75A
		48V	10A	15A	30A	35A	40A	50A
	نوع البطارية		مختومة الرصاص حمض، Battery2 أمريكا البطارية جل، الصوف البطارية 1، الصوف البطارية، البطارية جل أوروبا، بطاريات حمض الرصاص المفتوح، الكالسيوم البطارية، دي البطارية OEM حمض بطارية أو					
	فرض نمط		ثلاث مراحل الشحن: CC، السيرة الذاتية، CF					
	الشحن الوقت		قررت من قبل قدرة البطارية وكمية					
	حماية البطارية		كشف، تهمة والتفريغ حماية وإدارة ذكية التلقائي					
يو بي إس أفضلية	AC		فائدة أولا، الاستعداد بطارية					
	DC		البطارية الأولى، والمرافق الاستعداد					
عرض	طريقة العرض		LCD + LED					
	معلومات الشاشة		الجهد المدخلات والمخرجات الجهد والتردد الناتج، قدرة البطارية، وحالة الحمل، ومعلومات الحالة					
خرج الموجة نوع			موجة جيبية نقية					
القدرة الزائد			> 120٪ 1 10 ٪130 <،Sدقيقة					
استهلاك الطاقة	وضع السكون		1 ~ 6W					
	الوضع العادي		1 ~ 3A					
كفاءة التحويل			87٪ ~ 98٪					
نقل الوقت			<5MS (AC إلى DC / DC إلى AC)					
حماية			الانتاج الزائد، ماس كهربائى، ومدخلات ذات الجهد العالي، مدخلات ذات الجهد المنخفض، يسخن					
بيئة	درجة الحرارة		-10 ℃ ~ 50 ℃					
	رطوبة		10٪ ~ 90٪					
	ارتفاع		≤4000m					

الشهادات

ISO2008
ISO2004
CE-EMC
CE-لفد
FCC
ينفايات

خدمة والاتصال

1. OEM وتقدم. وتصنيع التصميم الشخصي أوامر
2. حل السلطة استشارة المتاحة على أساس مجموعة فنية
3. 24 شهرا الضمان. الوقت مدى الحياة تمديد الخدمات التقنية.
4. سوف تسترشد أي من الأسئلة الخاصة بك عن طريق فريق تقني محترف.
وتقدم 5. دراسة فنية مجانية والمناقشة على منتجات كل عام.

واحد من منتجاتنا الرئيسية الأخرى: I-P-Smart2 MPPT تحكم تهمة.