منظـم الطاقـة الشمسـية MASTER 100A MPPT ، 12V 24V 36V 48V متحكم الشحن 4800 واط

خاصية

1.□□□□□□□□□ □□□ □□□□□ □□□ MPPT □□□□□ □ □□□□□ MPPT ≥99.5□ .□98 □□□ □□□ □□□□ □□□□□□
.□□□□□□□□□□ □□□□ □□□ □□□□ □ (□□□□□ □□□□ □ □□□□ □□□ □ □□□□□ □□□□) □□□□□ □□□□ :□□□□□□ □□□□□ .2
□□□□□ □□ □□□□□□ □ □□□□□□□□□□ □□□□□ □□ □□□□□□ □ □□□□□ / □□□□□ :□□□□□ □□□□□□□ □□□ □□□□□□ □□□□□ .3
□□□□□ □□ □□□□□□ □ □□□□□□□ PV +
4. .□□□□□ □□□ □□□□□□□□ □□□□□□ □□□□□□□ □□□□
□□□□□□□□□ □□□□□ □□□□□□□ □□□□□□ □□□□□□□ □□ □□□□□□ □□□□□ □□□□□ □□□□□□□□ □□□□ .5 (Seal \ Gel \ Flooded)
.□□□□□□ □□□□□□□□□□ □□□□ □□□□□□□□ □□□□□ □□□□□ □□□□□□□□ □□□□□ □ □□□□□□□□ □□□ □□
□□□□ □□□□ □□□□□ .□□□□ □□□□□□□ □□□□□ □□□□□ □□□□ .6 PV □□□ □□□□□□□□ □□□□□□ □□□□ □□□□□ □ □□□□ □□□□□
.□□□□□□□ □□□□□□ □□□□□ □□□□ □□□□□□ □□□ □ □□□□□ □□□□
7. support .□□□□□□ □□□□ □□□□□ □□□□□□ □□□□□□ □□□□□□ □□□□□□
8.gh □□□□ □□□□□ □□□□□ LCD □□□□□ □□□□□ □□□□ □□ □□□□ □□□ □ □□□□□ □□□□□ □□□□□□ □□□□□□ □□□□□ □□ □□□□□□
.□□□□□□ □□□□ □□□
.□□□□□□□ □□□□□□□□ □□□□□□ □□□□□□□□ □□□□□□□□□ □□□□□□□ □□□□□ □□□□□□□□ □□□□□ □□□□□□ □ □□□□□ 9.485
10.port □□□□□ □□□□□□□□□ □□□□□ □□□□□□ WiFi □□□□□□ □□□□□□ APP .□□□□□□□□
□□□□□□ .11 RoHS □ FCC .□□□□□□□□ □□ □□□□□□ □□□□□□ □□□ □□□□□□□ □□□□□□ □□□□□□ □ □□□□□□□□
□□□□□ 10 □□□ 2 □□ □□□□□ □□□□ □□□□□ □ □□□ 12.2 □□□□ □□□□□ □□□□□ □□□□.

معامل

سلسلة MASTER		48BL-100A
فئة المنتج	خصائص تحكم	MPPT (أقصى تتبع باور بوينت)
	كفاءة MPPT	≥99.5٪
	الطاقة الاحتياطية	0.5 واط ~ 1.2 واط
	جهد النظام	التعرف التلقائي
	طريقة تبديد الحرارة	تبريد الهواء

خصائص الإدخال	جهد الإدخال Max.PV (VOC)		DC150V
	ابدأ نقطة جهد الشحن		جهد البطارية + 3 فولت
	نقطة حماية الجهد المنخفض		جهد البطارية + 2 فولت
	أكثر من نقطة حماية الجهد		DC150V
	تصنيف الطاقة الكهروضوئية	نظام 12 فولت	1300 واط
		نظام 24 فولت	2600 واط
		نظام 36 فولت	3900 واط
		نظام 48 فولت	5200 واط
		نظام 96 فولت	-
خصائص الشحن	أنواع البطارية القابلة للتحديد ((بطارية الجل الافتراضية		حمض الرصاص المختوم ، بطارية الجل ، مغمورة (يمكن أيضًا تحديد أنواع أخرى من البطاريات)
	تهمة تصنيفها الحالية		100 أ
	طريقة الشحن		مراحل: تيار ثابت (شحن سريع) - شحنة ثابتة للجهد 3 العائم
خصائص التحميل	جهد الحمل		نفس جهد البطارية
	تصنيف الحمل الحالي		100 أ
	وضع التحكم في الحمل		وضع التشغيل \ الإيقاف ، وضع التحكم في الجهد الكهروضوئي ، وضع التحكم الثنائي الوقت ، وضع التحكم PV + في الوقت
العرض والاتصال	وضع العرض		LCD شاشة عرض ذات إضاءة خلفية عالية الدقة لشرائح
	وضع الاتصال		دعم مراقبة برامج / RS485 / ذو 8 سنون RJ45 منفذ لتحقيق مراقبة سحابة WiFi الكمبيوتر / دعم وحدة التطبيق

معلمات أخرى	وظيفة الحماية	المدخلات والمخرجات أكثر من \ تحت حماية الجهد ، منع حماية عكس الاتصال ، حماية سفك البطارية إلخ.
	درجة حرارة التشغيل	درجة مئوية ~ + 50 درجة مئوية -20
	درجة حرارة التخزين	-40 ℃ ~ + 75 ℃
	IP (حماية الدخول)	IP43
	ماكس. حجم الاتصال	مم 2 50
	(الوزن الصافي / كغ	7.1
	(الوزن الإجمالي (كجم	8.8
	حجم المنتج مم	420 * 280 * 95
	(حجم التعبئة (مم	510 * 368 * 210

□□□□□□□□ □□□□

ملحوظة: جميع المعلومات المذكورة أعلاه هي عينة من حالة العمل **رئيس** في بعض زمن . في مرحلة العمل المختلفة سوف تتغير المعلماتو مثل العملجي الوضع ، تيار الشحن ، وضع الشحن ، طاقة الشحن وما إلى ذلك ؛ في وضع الخطأ سيظهر وضع الخطأ ؛

شركات العلويشثالثا البرمجيات واختبار البرمجياتثهي

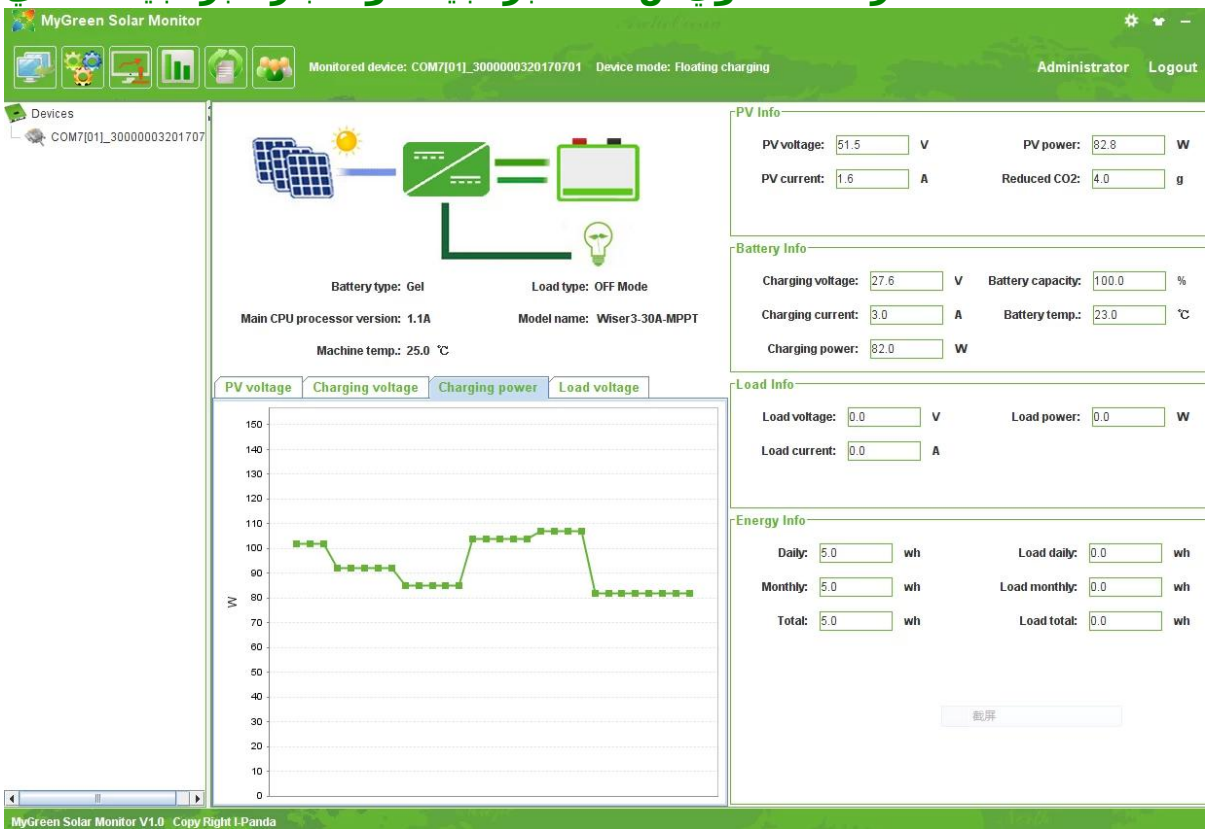

مخطط اتصال النظام

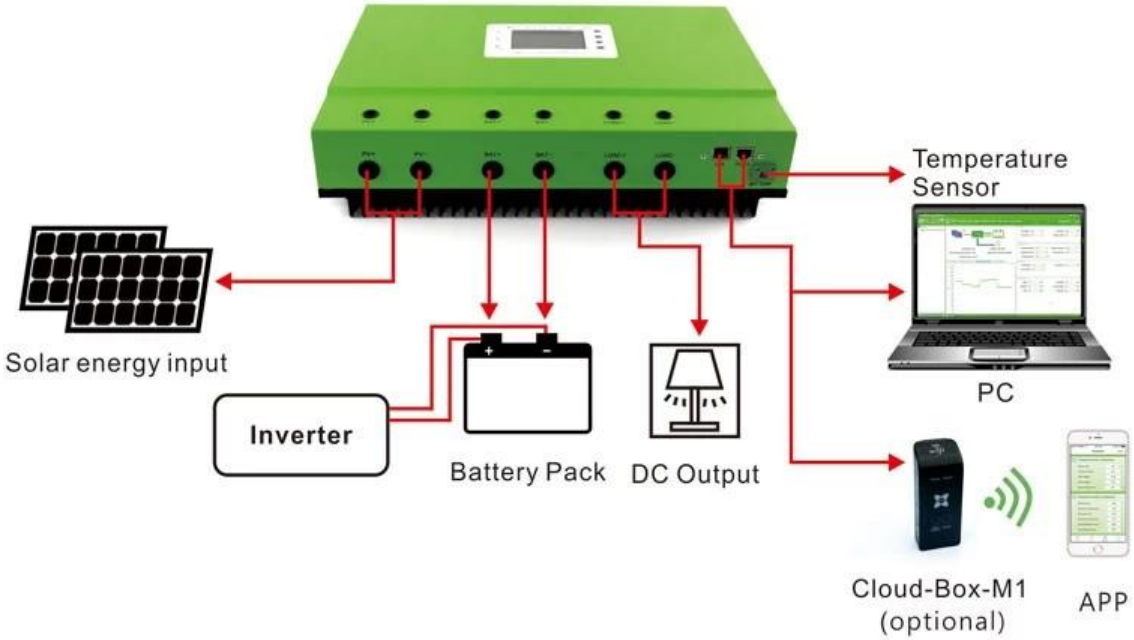

مخطط اتصال متوازي

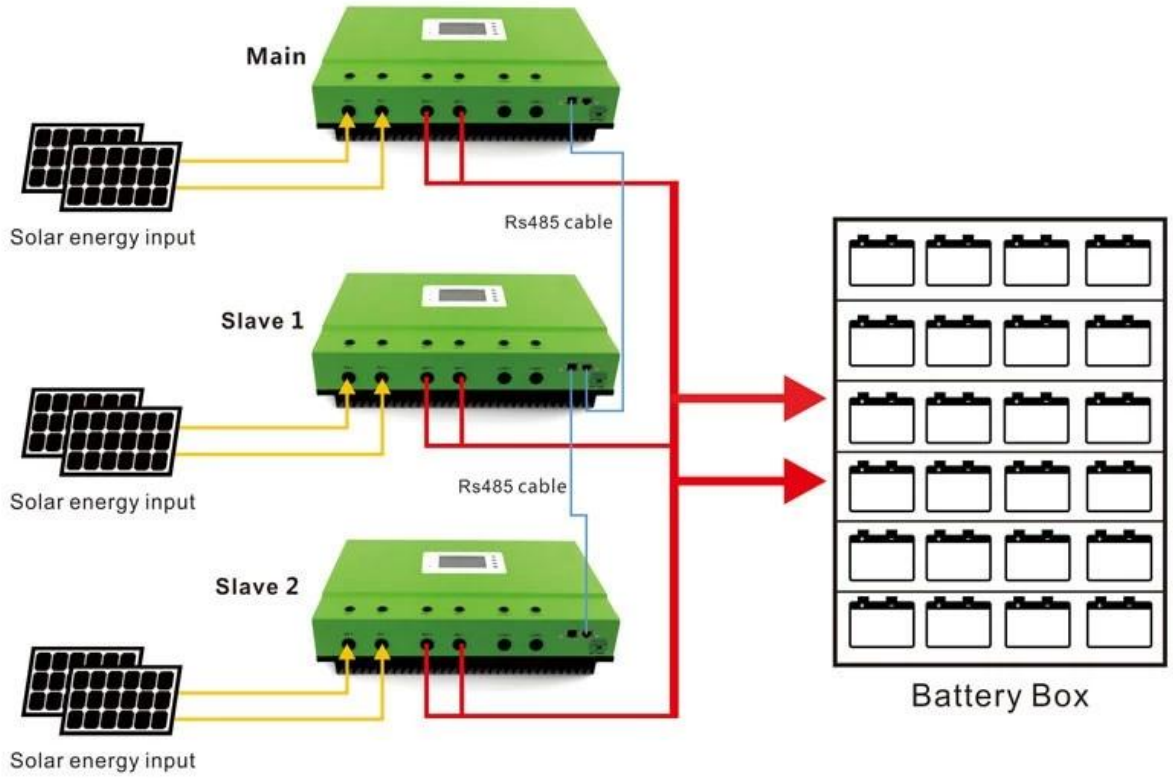

SNEC Fair 10TOP Highlights (فازت في معرض شنغهاي العاشر 2016) MPPT رئيس تحكم