ملامح

1) سهلة التركيب.لتكوين النظام الشمسي، يحتاج العملاء فقط لتوصيله مع الطاقة الشمسيةألواح والبطاريات.

2) إدارة وحدة المعالجة المركزية والسيطرة، وحداتتصميم

3) بتقنية الكريستال السائل، ويمكن عرض بصريامعايير مختلفة (مثل انتاج التيار الكهربائي، والتردد، طريقة العمل، الخ)

4) متعددة الوظائفتصميم والعملاءلا تحتاج لشراء الطاقة الشمسية، وحدة تحكم، شاحن واستقرار، وما إلى ذلك.

5) بطارية خارجيةاتصال ومريحة لتوسيع احتياطية الوقت السلطة؛ يمكن للمستخدم ربط العديد منبطاريات حسب الحاجة وفقا لأشعة الشمس والرياح المحلية.

6) مع السوبرالقدرة على حمل حمولة والحمولة العالية، وهذه السلسلة من يمكن العاكسون تدفع ليس فقط تحميل المقاومة؛ولكن أيضا أنواع مختلفة من الأحمال استقرائي، مثل السيارات، وتكييف الهواء،المثقاب الكهربائي، مصباح نيون، مصباح الغاز، وما يمكن أن تدفع ما يقرب من أي نوع من أنواعمن الحمل

7) تردد منخفض نقيةشرط تصميم الدوائر موجة والاستقرار نظام جيد، وسهلة الصيانة، وانخفاضمعدل الفشل والخدمة الطويلة في الحياة (تحت التشغيل السليم، قد يكون دامكما 5 سنوات)

8) مثاليالحماية: حماية الجهد المنخفض، أكثر من الجهدالحماية، والحماية من الحرارة الزائدة، وحماية ماس كهربائى، والحماية الزائدة

9) لفد /الموافقات بنفايات / سي سي سي / EMC / م

10) سنة الضمان،الدعم الفني مدى الحياة 2

وظيفة

1. نعلوظيفة تحت وضع انعكاس انعكاس (متصلا فقط إلى البطارية)، يمكن تعييناإلى وضعها الطبيعي وضع العمل ووضع السكون

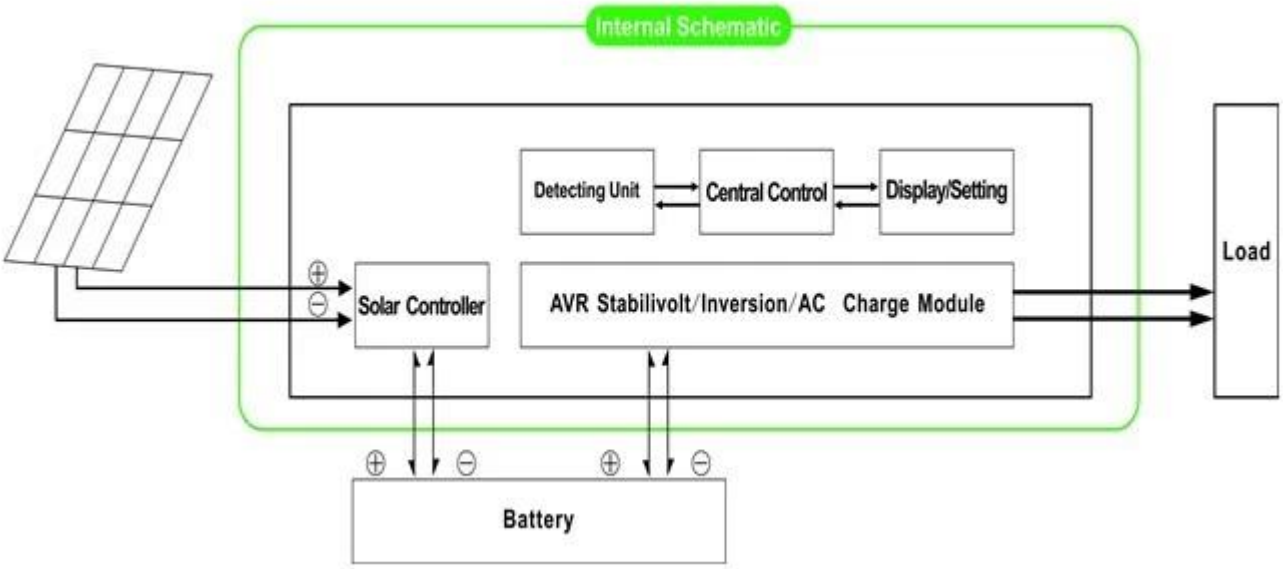

1.1 عمل عاديتم تعيين التردد في شاشة LCD 01 كما لا يهم ما إذا: واسطة.هناك كميات AC متصلة العاكس أو لم يكن كذلك، سوف عرض ورفعLCD محطة الانتاج العاكس لديهم دائماالجهد على استعداد لتوريد الطاقة إلى الأحمال. تحت هذا الوضع، سوف تكون الصوت عاليا:

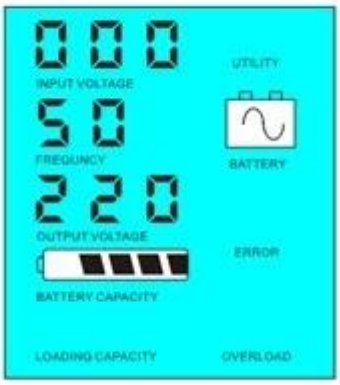

1.2 وضع السكون: التردد فييتم تعيين شاشة LCD كما 02. إذا كانت السلطة من الأحمال التي تتصلالعاكس هو أقل من 5٪ من قوة التصويت عليها العاكس، وسوف يكون هناك خرج من العاكس.وهذا هو القول، إلا أن شريحة من العاكس وتعمل في مثل هذه الظروف
6-1 واستهلاك الطاقة ليست سوى Wإذا كانت السلطة من الأحمال التي ترتبطالعاكس أعلى من 5٪ من قوة التصويت عليها ؛
5 العاكس، ثم سيبدأ العاكس تلقائياوظيفة انعكاس وامدادات الطاقة إلى الأحمال داخل .Sكما هو مبين أدناه:

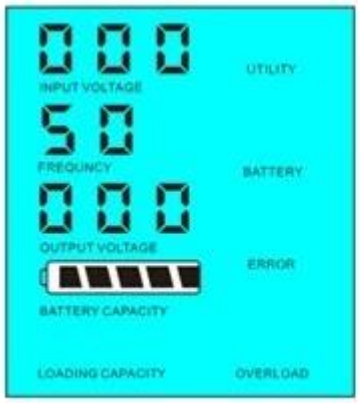

Load's power< 5% of inverter's rated power

Load's power> 5% of inverter's rated power

إدخال نظام تحت هذا الوضع:

1) يتقاضى فقط الألواح الشمسية وبطارية

2) المستقلة الوحيدة خارج الشبكة الشمسيةنظام الطاقة؛ مناسبة للمناطق التي هي عدم وجود فائدة أو لديك الطاقة الشمسية الغنية

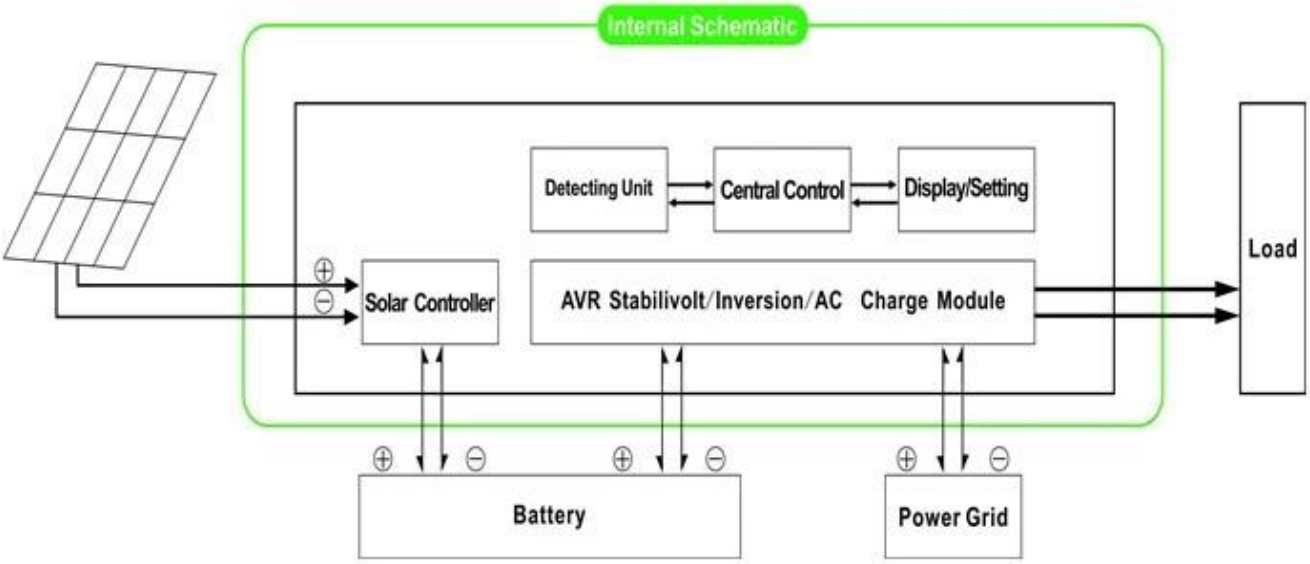

2. تحت وضع أداة (متصلاالبطارية وفائدة. يمكن ضبطه كما الأداة الأولى، وضع البطارية الاحتياطية والبطارية الأولى، UPS وظيفة ووضع أداة الاستعداد.

2.1. الاستعداد.وترتبط كل من المرافق والبطارية إلى UPS كما عند 01: وضع البطارية LCD الأداة الأولى،تم تعيين التردد في شاشة العاكس، وسوف فائدةتوفير الطاقة لالأحمال قبل البطارية. عندما يتم قطع قبالة فائدة، ووسوف تستمر البطارية تلقائيا لتوفير الطاقة بعد انقلاب.

الخطوات هي كمايلي:

الخطوة 1: عندما فائدة السلطة هو متاح، وسيتم إخراج مباشرة بعد الجهد الذي استقرت وشحن البطاريات فيالوقت نفسه.

الخطوة 2: عندمايتم قطع التيار الكهربائي انقطع فجأة فائدة، فإن العاكس تحويل التيار المستمر إلى تيار ترددالسلطة تلقائيا لضمان عدم انقطاع التيار الكهربائي داخل 5MS.

الخطوة 3: عندمايصبح قوة الأداة متوفرة مرة أخرى، فإنه سيتم نقل تلقائيا لفائدة توريد الطاقة إلى الأحمال وشحن البطاريات في نفس الوقت.

انظر سير العملعلى النحو التالي:

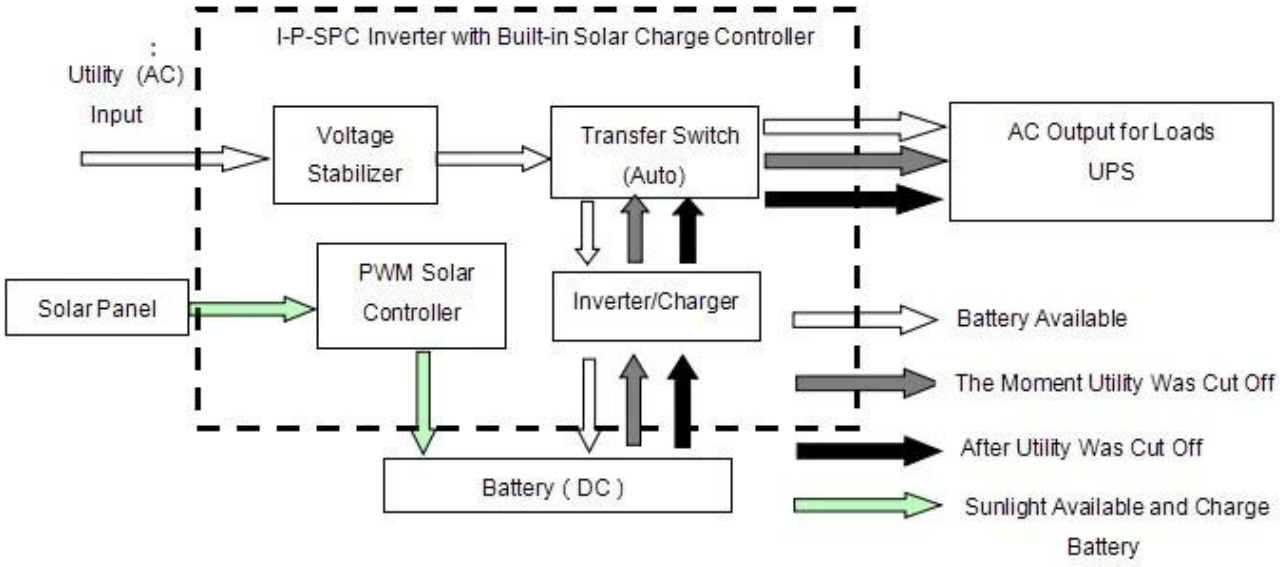

عرض ورفع الصوت عاليLCD:

Utility supply power and charge battery

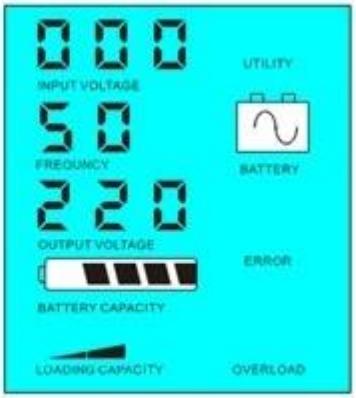

Without utility and battery supply power

إدخال نظام تحت هذا الوضع:

1) هناك 2 طرق لشحنالبطارية، والمرافق والألواح الشمسية

2) هذا النظام هو مناسب من أجل السلطةنظم بنيت في المناطق التي تفتقر إلى أنظمة المرافق أو السلطة التي كثيرا ما تستخدم فيالمناطق مع / بدون فائدة

كما03. عند كل فائدة والبطارية هيمتصلا LCD البطارية الأولى، والمرافق وضع الاستعداد يو بي إس: تم تعيين التردد في شاشة.2.2 العاكس، وبطارية توفير الطاقة لالأحمال قبلفائدة. عندما قدرة البطارية ليست كافية، وسوف تستمر لتزويد المرافقالسلطة تلقائيا.

خطواتهي كما يلي:

الخطوة 1: عندما يكون البطاريةما يكفي من القوة، فإنه سيتم توفير الطاقة لالأحمال مباشرة

خطوة2: عندما لا يكون البطارية ما يكفي من القوة، فإنه سيتم نقل تلقائيا لفائدة توريد الطاقة إلى الأحمال

الخطوة 3: بعدالبطارية مشحونة بالكامل (مثلا عن طريق الطاقة الشمسية أو طاقة الرياح وحدة تحكم المسؤول)، وسوفثم نقل تلقائيا إلى بطارية توريد الطاقة إلى الأحمال.

انظر سير العملعلى النحو التالي:

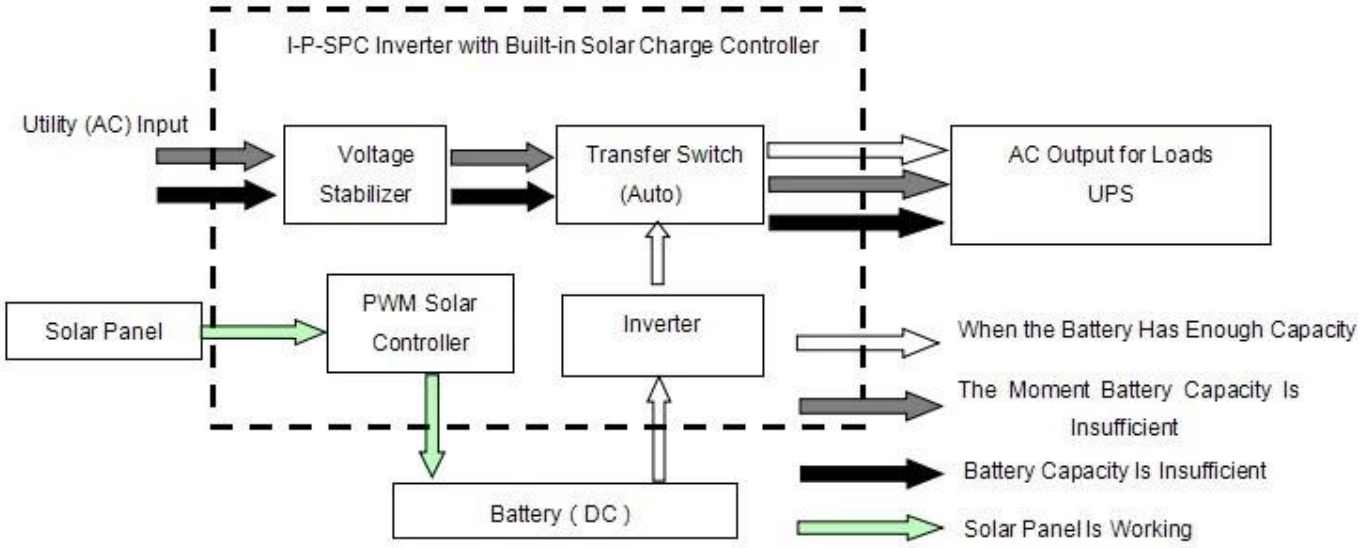

عرض ورفع الصوت عاليالLCD:

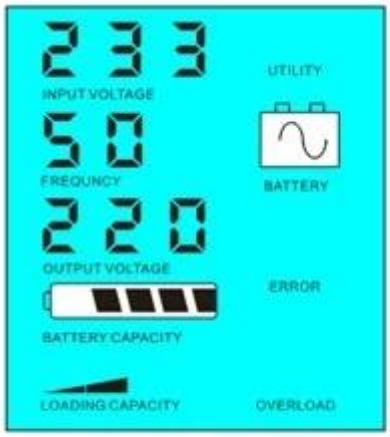

Battery has power and supply power

Battery dead, utility supply power

إدخال نظام تحت هذا الوضع:

1)هناك الطريقة الوحيدة لشحن البطارية: لوحة للطاقة الشمسية

2) هذا النظام هو مناسبة للمناطق حيث الكهرباءالمناطق مكلفة والبيئية حيث الطاقة الشمسية يمكن استخدامها بالكامل مثل الأسرة النظام الشمسي والرياح وإنارةالنظام الشمسي والرياح، utiliypowerلإنقاذ

المعلمة

نموذج المعلمة		500VA	700VA	1000VA	1500VA	2000VA	3000VA	4000VA
تقييما سعة الإخراج		350W	500W	700W	1000W	1500W	2000W	3000W
قمة قوة		700W	1000W	1500W	2000W	3000W	4000W	6000W
بطارية الجهد (DC))		12V 24 أوV		24V		24V 48 أوV		
المراقب PWM الشمسية	الجهد	12V 24 أوV		24V		24V 48 أوV		
	حالي	10A	20A	20A		30A		40A
	أقصى الجهد PV الإدخال	12V 25 :النظامV 24 نظامV: 50V		50V		24V 50 :النظامV 48 نظامV: 100V		
حجم W × D × H (مم)		335 * 165 * 375				350 * 220 * 460		
حزم حجم W × D × H (مم)		355 * 185 * 395				370 * 240 * 480		
(شبكة الوزن (كجم		7	8	12	14	20	23	29
(إجمالي الوزن (كجم		8	9	13	16	22	25	31

نموذج المعلمة		5000VA	6000VA	7000VA	10KVA	15KVA	20KVA	30KVA
تقييما سعة الإخراج		3500W	4000W	5000W	7000W	10000W	15000W	20000W
قمة قوة		7000W	8000W	10000W	14000W	20000W	30000W	40000W
بطارية الجهد (DC)		48V			96V		192V	
المراقب PWM الشمسية	الجهد	48V			96V		192V	
	حالي	50A	60A		50A		50A	
	أقصى الجهد PV الإدخال	100V			200V		400V	
حجم W × D × H (مم)		420 * 260 * 605					420 * 280 * 625	
حزم حجم W × D × H (مم)		440 * 280 * 625					440 * 300 * 645	
(شبكة الوزن (كجم		31	50	50	55	85	105	125
(إجمالي الوزن (كجم		33	55	60	65	95	115	135
عام المعلمة								
عامل طريقة ((الإعداد	01	فائدة أولا، الاستعداد للبطارية						
	02	نوم واسطة، لا فائدة، تحميل ل أعلى سلطة من 5٪ من قوة التصويت عليها، وتبدأ في العمل تلقائيا						
	03	بطارية الأولى، والمرافق الاستعداد						
مساهمة AC	الجهد	220V ± 35٪ 110 أوV +35٪ (اختياري)						
	تردد	50HZ ± 3٪ 60 أوHz ± 3٪ (اختياري)						

إنتاج AC	الجهد	220V ± 3٪ 230 أوV ± 3 or240V ± 3٪ 100 أوV ± 3٪ (اختياري) ٪ 3 ± V أو 110
	تردد	50HZ ± 0.5 60 أوHz ± 0.5 (اختياري)
فائدة تهمة	تهمة الحالي AC	0 ~ 15A
	تهمة وقت	تعتمد على قدرة البطارية وكمية
	بطارية حماية	أوتوماتيكي كشف، المسؤول وحماية التفريغ، ذكي إدارة
تهمة PV		يجب أن يكون أقل من تصنيف الحالية PV مجموع الحالية من المدخلات
عرض	عرض طريقة	+ LCD LED
	عرض معلومات	مساهمة الجهد، خرج الجهد، خرج تردد، بطارية القدرات، تحميل الشرط، الحالة معلومات
إنتاج موجة نوع		نقي الناتج موجة جيبية، الموجي معدل تشويه ≤ 3
الزائد القدرة		> 120٪ 1 10 ٪130 <،دقيقةS
قوة استهلاك	نوم طريقة	1 ~ 6W
	طبيعي طريقة	1 ~ 3A
تحويل كفاءة		80٪ ~ 90٪
نقل وقت		<5MS (AC إلى DC / DC إلى AC)
حماية		الزائد الإخراج، ماس كهربائى، وعالية الجهد المدخلات، وذات الجهد المنخفض المدخلات، وارتفاع درجة الحرارة
بيئة	درجة الحرارة	-10 ℃ ~ 50 ℃
	رطوبة	10٪ ~ 90٪
	ارتفاع	≤ 4000M

- ال المعلمات أعلاه مع "أو" يعني أن المعلمة يحتاج إلى القيام به المصنع الإعدادات كما في تفضيل العملاء.
- ونحن تقديم الدعم الفني وخدمة صانعي القطع الأصلية، R & D فريق UPSنحن دينا منطقتنا تحكم العاكس المهنية و.
- ال معلومات وحدة تحكم أعلاه يمكن تغيير المعلمة شركتنا القياسية وفقا لمتطلبات العملاء.

صلةرسم بياني

آخرون

من فضلكالرجوع إلى تصميم مخطط، والوثائق التقنية، وكتيبات المنتجات، الخ

مصنوعمن قبل قسم الهندسة، 5 مايو 2014، الطبعة 1