مقدمة

التي لديها مزايا كفاءة تحويل عالية، انخفاض MPPT، هذا سلسلة من المنتج هو تصميم وحدة من العاكس والمدمج في وحدة تحكم استهلاك الطاقة وقوية القدرة على تحمل العبء. مع التحكم الذكي، يمكن للعملاء مجموعة وضع الشحن، (الأداة المساعدة لقوة الأولى أو وضع العاصمة الأولى، وضع انعكاس توقيت ووضع فائدة موقوتة، توقيت تشغيل / إيقاف وضع السكون. هذا AC مكملة) وضع هو وحاليا العاكس الأكثر تقدما و الهجين تحكم في العالم.

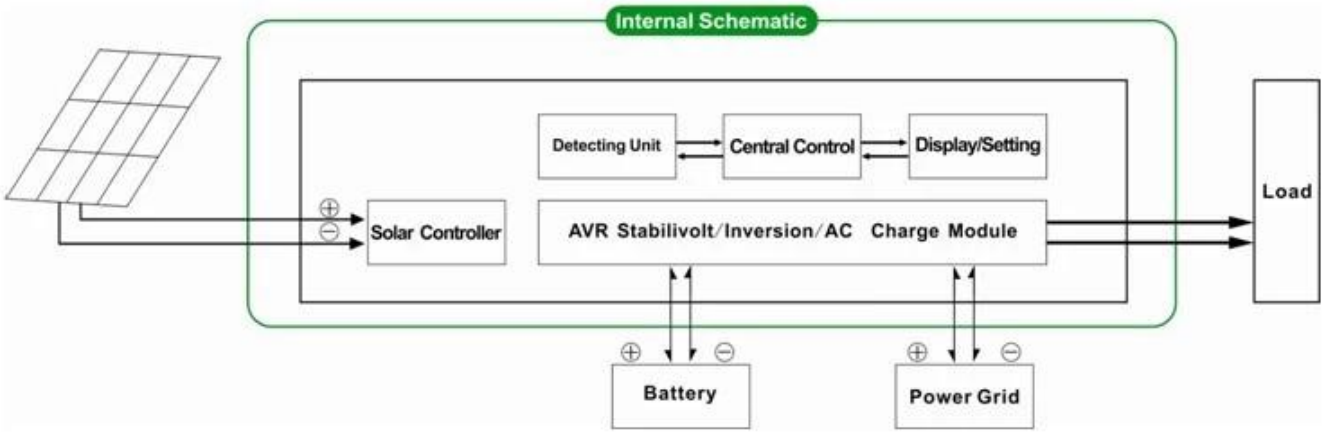

ميزة

1. سهلة التركيب. لتكوين النظام الشمسي، يحتاج العملاء فقط لتوصيله مع الألواح الشمسية والبطاريات

2. عرض LCD إدارة وحدة المعالجة المركزية ،التحكم الذكي،تصميم وحدات، سهلة الاستخدام

3. عالية الشحن كفاءة ،MPPT المدمج في وحدة تحكم

4. انخفاض استهلاك الطاقة، تحويل عالية كفاءة

5. الفكرية،متعددة الوظائف، مريحة لل مع العملاء المختلفة باستخدام البيئة على الاستفادة الكاملة من الطاقة الشمسية

6. اتصال بطارية الخارجية، مريحة ل توسيع احتياطية الوقت السلطة

7. قوية القدرة على حمل حمولة، الفشل منخفضة معدل، سهولة الصيانة والخدمة الطويلة في الحياة (تحت التشغيل السليم، قد يكون من طالما 5 سنوات)

8. الكمال حماية: حماية الجهد المنخفض، أكثر من حماية الجهد، الحماية من الحرارة الزائدة، دائرة قصر الحماية، الزائدة الحماية

9. CE / EMC / لفد / بنفايات الموافقات

10. عامين ضمان، الدعم الفني مدى الحياة

وظيفة

1. شحن وظيفة

هناك هي وسائط 2 كما هو مبين أدناه:

1.1 PV سوف شحن البطارية عندما PV وفائدة على حد سواء متصلا إلى الجهاز، فقط PV شحن البطارية، سوف لا فائدة: عندما يكون هناك ضوء الشمس

1.2 سيكون كل من PV وفائدة شحن البطارية: عندما PV وفائدة على حد سواء متصلا الجهاز، سوف AC (شحن البطارية.) المنفعة أيضا تهمة البطارية إذا كان هناك ضوء الشمس PV في في غضون، سوف.

2. المساعدة ظيفة السلطة باعتبارها مكملة

هناك 2 أنواع من وسائل تكميلية، كما هو مبين أدناه:

2.1 AC الأولى ، DC وضع الاستعداد UPS

عند كل ترتبط المنفعة والبطارية إلى الجهاز، وسوف توفر الطاقة للفائدة الأحمال قبل البطارية. عندما يتم قطع قبالة فائدة، إرادة البطارية تستمر تلقائيا لتوفير الطاقة.

خطوات هي كما يلي:

الخطوة 1: عندما فائدة السلطة هو متاح، فإنه سيتم إخراج مباشرة بعد الجهد الذي استقرت وتهمة البطاريات في نفس الوقت.

الخطوة 2: عندما يتم قطع التيار الكهربائي من فائدة فجأة، العاكس سيتم تحويل التيار المستمر إلى تيار متردد تلقائيا ل ضمان عدم انقطاع التيار الكهربائي داخل 5 MS.

الخطوة 3: عندما يصبح قوة الأداة متاحة ثانية، فإنه سيتم نقل تلقائيا إلى فائدة إمداد الطاقة إلى الأحمال وتهمة البطاريات في نفس الوقت.

شاهد سير العمل على النحو التالي:

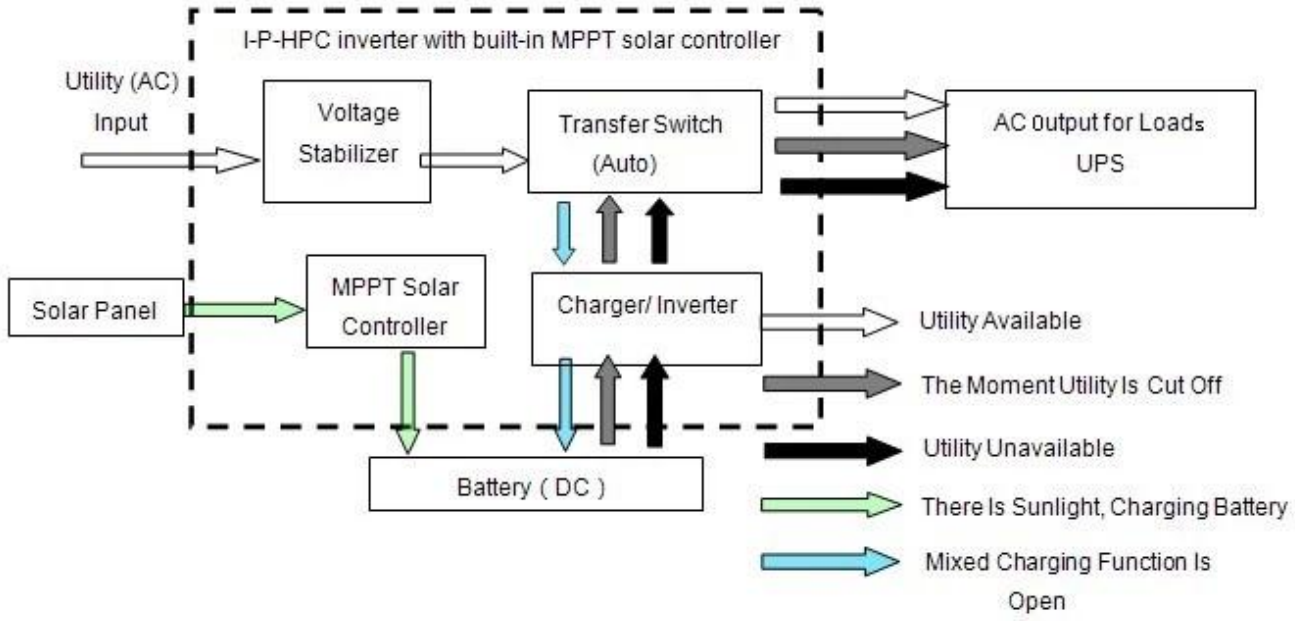

2.2 DC الأولى، AC وضع الاستعداد يو بي إس:

عندما وترتبط كل من فائدة والبطارية إلى العاكس، وسوف نورد البطارية الطاقة في الأحمال قبل الأداة. عندما سعة البطارية لا يكفي، ستواصل الأداة المساعدة لتوفير الطاقة تلقائيا.

خطوات هي كما يلي:

خطوة 1: اذا كانت البطارية لديه ما يكفي من القوة، فإنه سيتم توفير الطاقة لالأحمال مباشرة

الخطوة 2: عندما لا بطارية لا لديها ما يكفي من القوة، فإنه سيتم نقل تلقائيا إلى أداة توفير الطاقة ل الأحمال

خطوة 3: بعد أن يتم شحن البطارية بالكامل (مثلا تهمة الشمسية أو طاقة الرياح تحكم)، فإنه سيتم ثم نقل تلقائيا إلى بطارية لتوفير الطاقة الأحمال.

شاهد سير العمل على النحو التالي.

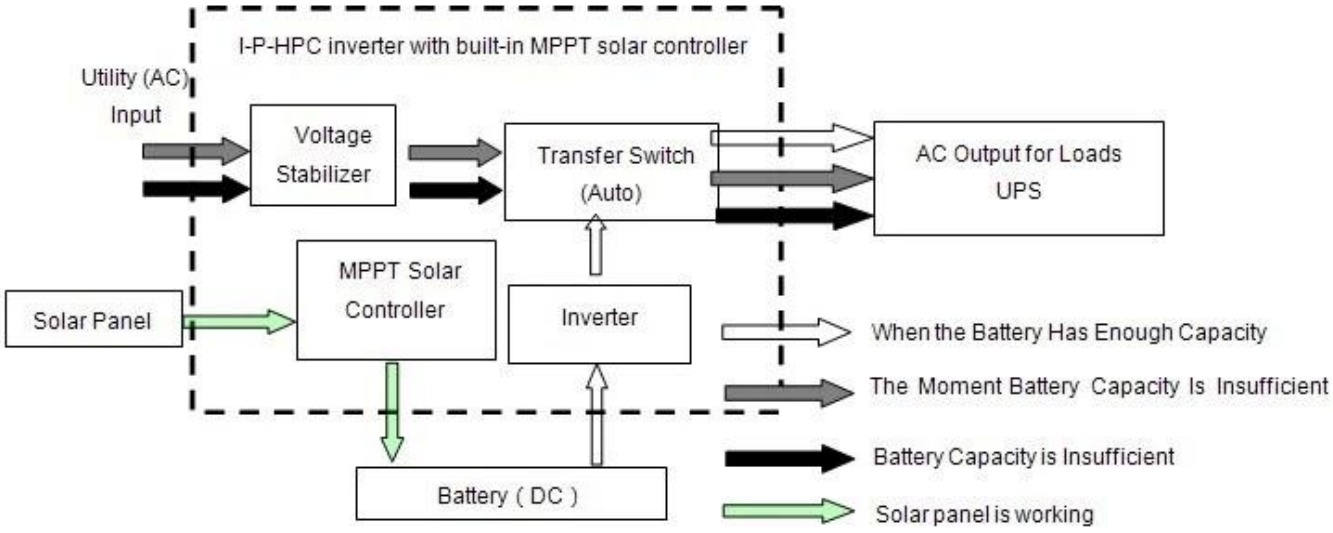

3.Timing ظيفة

هناك 2 أنواع من وضع توقيت:

3.1 موقوت على / قبالة العادي وضع العمل والنوم واسطة: يمكن أن يحدد وقت معين عند فتح الانتاج العادي، وعندما خرج ليغلق AC للدخول في وضع النوم.

3.2 البطارية وفائدة للتحويل الوضع: يمكن أن يحدد زمنية محددة عند استخدام البطارية أو التيار الكهربائي فائدة (مناسبة للمناطق حيث يتم فرض رسوم الكهربائية وفقا لفترة في فترات مختلفة)

4. تسجيل وظيفة / تدقيق

4.1 التحقق من خطأ الجهاز: يمكنك التحقق من المعلومات خطأ الجهاز

4.2 أداء فحص الوقت: يمكن التحقق من وقت التفريغ للبطارية

المعلمة

نموذج المعلمة		1000W	1500W	2000W	3000W	4000W	5000W
تصنيف انتاج الطاقة		1000W	1500W	2000W	3000W	4000W	5000W
ذروة السلطة		2000W	3000W	4000W	6000W	8000W	10000W
بطارية (بطارية الرصاص الحمضية)		24V	24V/48V (اختياري)			48V	
انهام معلمة							
(الوضع تهمة (الإعداد		تهمة PV تهمة فائدة + PV تهمة					
MPPT المراقب المالي للطاقة الشمسية	الجهد	24V	24V/48V			48V	
	حالي	20A	25A	30A	40A	40A	40A
	المدخلات الجهد PV ماكس	100V					
	المسؤول الكفاءة PV	95٪ ~ 99٪					
	ماكس مدخلات الطاقة الكهروضوئية	568W	24V: 710W 48V1420W	24V: 852W 48V: 1704W	24V: 1136W 48V: 2272W	2272W	2272W
فائدة	المسؤول الحالي AC	0 ~ 15A					
	الوضع تهمة	مرحلة الشحن 3					
المعلمة انقلاب							
الإخراج AC	الجهد	220V ± 3٪ 230 أو V ± 3٪ 240 أو V ± 3٪ 100 أو V ± 3٪ (اختياري) V ± 3٪ أو 110					
	تردد	50HZ ± 0.5 60 أو Hz ± 0.5 (اختياري)					
نوع موجة الانتاج		3 ≥ محض الناتج موجة جيبية، الموجي معدل تشويه					
قدرة الزائد		> 120٪ 1 10 ٪130 <، دقيقة S					
استهلاك الطاقة (تحت العادي طريقة العمل)		0.4A	24V: 0.5A 48V: 0.4A	24V: 0.7A 48V: 0.45A	24V: 0.7A 48V: 0.5A	0.6A	0.65A
استهلاك الطاقة (تحت وضع السكون)		1-6W					
العاكس التحويل كفاءة		85٪ ~ 92٪					
الوضع فائدة							
الإدخال AC	الجهد	220V ± 35٪ 110 أو V +35٪ (اختياري)					
	تردد	نفس الأداة					
الإخراج AC	الجهد	220V ± 5٪ +5٪ 110 أو V (اختياري)					
	تردد	نفس الأداة					
القدرة الزائد		> 120٪ 1 10 ٪130 <، دقيقة S					
الأولى الأولى (الأولوية DC أو AC)							
(وضع (يو بي إس الإخراج		الاستعداد DC، الأولى AC العاصمة الأولى، والاستعداد AC					
التبديل وقت		<5MS (AC إلى DC / DC إلى AC)					
السلطة في (الإعداد)		ضبط من قبل المستخدمين الإخراج تلقائيا AC توقيت فتح / وثيقة					
عام المعلمة							
عرض	طريقة العرض	+ LCD LED					
	عرض معلومات	مساهمة الجهد، انتاج التيار الكهربائي، خرج التردد، قدرة البطارية، وحالة الحمل، ومعلومات الحالة					
حماية		الانتاج الزائد، ماس كهربائي، وعالية الجهد المدخلات، والمدخلات ذات الجهد المنخفض، وارتفاع درجة الحرارة					
بيئة	درجة الحرارة	-10 ℃ ~ 50 ℃					
	رطوبة	10٪ ~ 90٪					
	ارتفاع	≤ 4000M					
حجم W × D × H (مم)		438 * 208 * 413				450 * 246 * 468	
التعبئة الحجم W × D × H (مم)		520 * 310 * 460				540 * 300 * 518	
(شبكة الوزن (كجم		15	17	19	25	34	35
(إجمالي الوزن (كجم		16	18	20	27	40	41

- يمكن تعيين المعلمة "اختياري" وفقا ل متطلبات العملاء
- ما سبق هو المعيار لدينا المعلمة. تخضع للتغيير دون إشعار مسبق.
- فريق، ونحن نقدم التقنية دعم وخدمة صانعي القطع الأصلية R & D لدينا منطقتنا المهنية العاكس وحدة تحكم.

صلة رسم بياني

آخرون

من فضلك الرجوع إلى تصميم مخطط، الوثائق التقنية، كتيبات المنتجات، إلخ

الطبعة 2nd مصنوع من قبل قسم الهندسة، 15 مايو، 2014.