سلسلة أدنتردد الطاقة الشمسية العاكس مع المدمج في الطاقة الشمسيةالمسؤول عن I-P-SPC المراقب المالي 700W

عنصر

1) عاليةجودة منخفضة التردد العاكس موجة جيبية نقية (مع رسوم فائدة

وظيفة وظيفة UPS)

2) المدمج في PWMالطاقة الشمسية وحدة تحكم المسؤول

تطبيق

1)خارج الشبكة نظام الطاقة الشمسية

2) المساعدة والطاقة الشمسية مكملةنظام توليد الطاقة

ميزات

1) سهلة التركيب. لتكوين الطاقة الشمسيةالنظام، يحتاج المستخدمون فقط لتوصيله مع الألواح الشمسية والبطاريات.

2) إدارة وحدة المعالجة المركزية، التحكم الذكي، وحداتتصميم

3) المصابيح بتقنية الكريستال السائل. LCD يمكن عرض مختلفالمعلمات (مثل انتاج التيار الكهربائي، والتردد، طريقة العمل)

4) تصميم متعددة الوظائف، وظيفة AVR UPS.شاحن، تحكم، وحدة الطاقة الشمسية لشراء المستخدم لا يحتاج AC أو استقرار.

5) الخارجيةاتصال البطارية، انها مريحة للمستخدمين لتوسيع استخدام الوقت واحتياطيةالوقت السلطة

6) مع القدرة الفائقة على حمل حمولة عالية والحمولة، هذه السلسلة من ونبسب؛ العاكسونلا يمكن أن تدفع فقط تحميل المقاومة. ولكن أيضا أنواع مختلفة من حثي الأحمال مثل هذهوالمحرك، مكيف، المثقاب الكهربائي، مصباح فلوري، مصباح الغاز. ما في وسعهادفع ما يقرب من أي من أنواع الحمل

7) منخفضة التردد محض الشرط موجة الدائرةالتصميم، ونوعية مستقرة، وسهلة الصيانة، وانخفاض معدل الفشل والخدمة الطويلةالحياة (تحت التشغيل السليم، فإنه يمكن أن تستمر 5 سنوات على الأقل)

8) حماية الكمال: الجهد المنخفضحماية، حماية عالية الجهد، وعلى حماية درجة الحرارة، دائرة قصرحماية، حماية الزائد

9) CE / EMC / الموافقات بنفايات / لفد / FCC

10) سنة الضمان والدعم التقني مدى الحياة 2

وظيفة

خارج الشبكة نظام الطاقة الشمسية

1. يمكن للمستخدمين تعيينها إلى وضع العمل العادي أو وضع السكون ،AC عند الاتصال معالبطارية والأحمال.

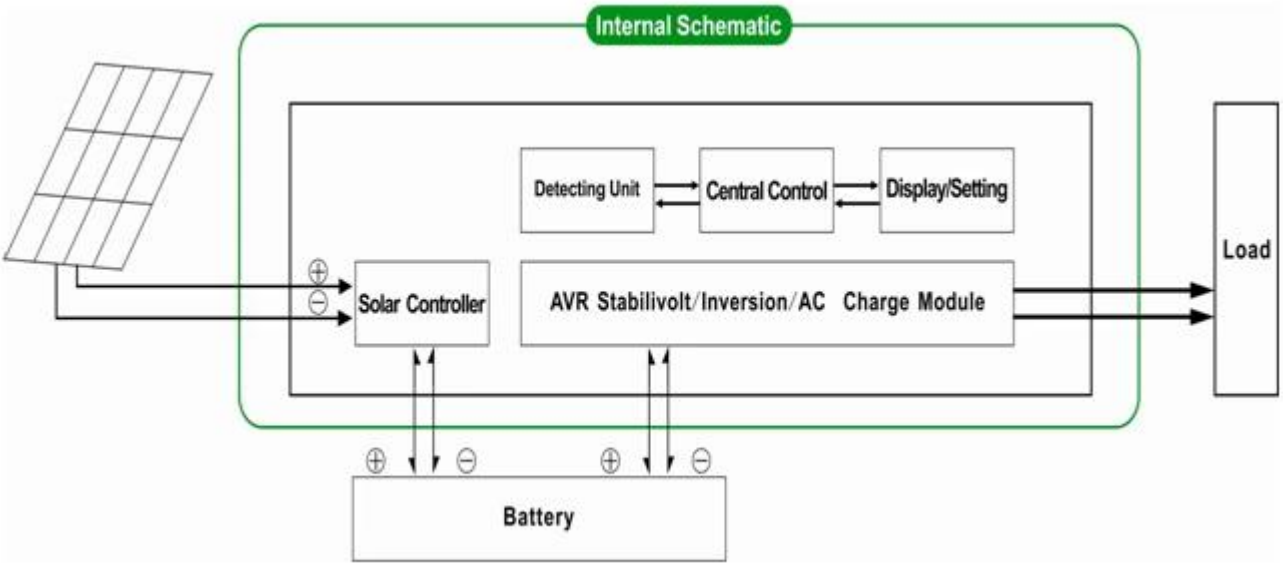

أم لا، و: 1.1 وضع العمل العاديدائما العاكس تحويل العاصمة إلى تيار متردد AC ل01. بغض النظر انها مرتبطة الأحمال LCD تم ضبط التردد في شاشة عرضانتاج التيار الكهربائي ورفع الصوت عاليا LCD في هذا الوضع، فإن .AC ونبسب؛ انها لعلى استعداد لتوريد الطاقة إلى الأحمال:

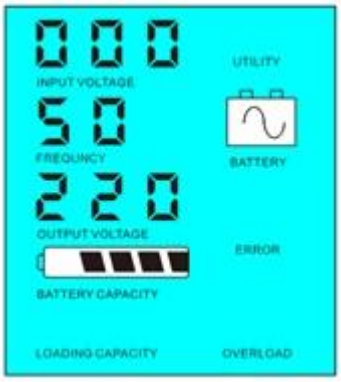

1.2 وضع السكون: FREQUNCYفي ضبط شاشة LCD 02 كما.If قوة الأحمال AC أي هناك يكون سوف، وعمل فقط. استهلاك الطاقة للالعاكس هو فقط 1-6 متصلة أقلمن 5٪ من قوة التصويت العاكس، وسوف يكون رقاقة من العاكس وتعمل فقط. إذا كانت قوةالأحمال LCD يظهر .Wالإخراج منالعاكس. انتاج التيار الكهربائي 0. انتاج التيار الكهربائي.كما هو مبين LCD يظهر .Sلتوفير الطاقة للأحمال داخل 5 ACالمتصلة هي أكثر من 5٪، ثم العاكس سوف تلقائيا تحويل العاصمة إلى أدناه:

Load's power< 5% of inverter's rated power

Load's power> 5% of inverter's rated power

يرجى ملاحظة ما يلي:

1) الرسوم الوحيدة الألواح الشمسية والبطارية

2) خارج الشبكة نظام الطاقة الشمسية. فمنمناسبة للمناطق التي هي عدم وجود فائدة أو الطاقة الشمسية وفيرة

المرافق والشمسية مكملة نظام توليد الطاقة

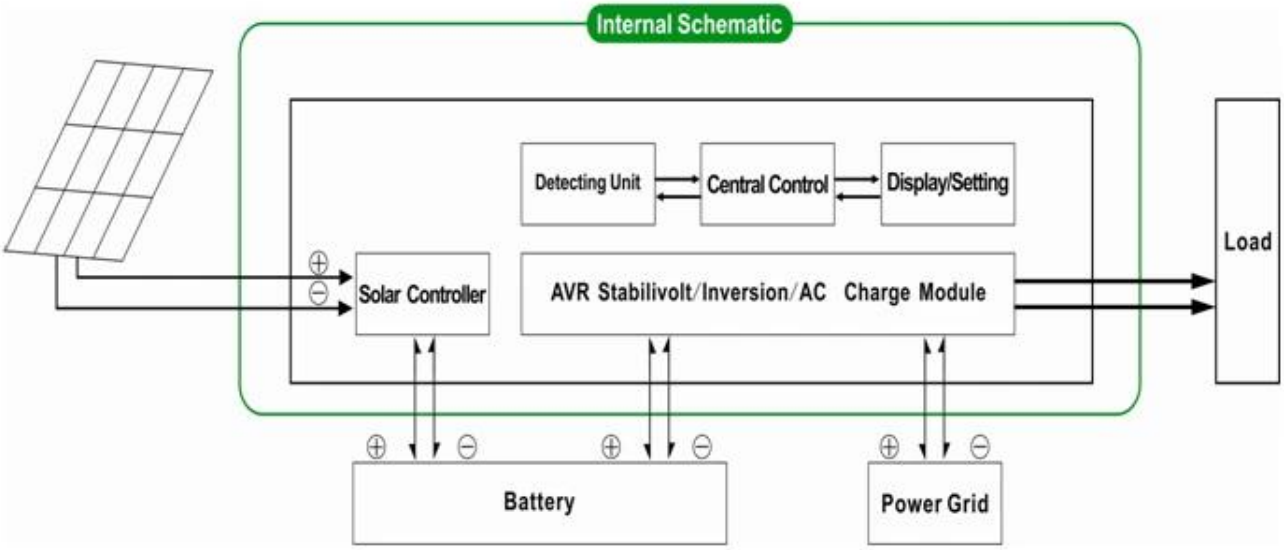

2. UPS أولا) وضع البطارية وضع الاستعداد أوالبطارية AC) وظيفة ونبسب؛ عند توصيل العاكس للبطارية والمرافق، ويمكن للمستخدمين تعيين لفائدة أولا الأولى) واسطة فائدة وضع الاستعداد DC) الأول.

2.1.Utilityأولا) البطارية وضع الاستعداد.عندما يتم توصيل المرافق والبطارية إلى العاكس، وفائدة AC) ل01: الأول LCD تم ضبط التردد في شاشة العرضالقدرة على الأحمال قبل. عندما يتم قطع فائدة قبالة، سوف البطاريةتستمر تلقائيا لتوفير الطاقة عبر السلطة العاكس.

خطواتهي كما يلي:

خطوة1: عند المرافق المتاحة، وسوف تدفع الأحمال مباشرة بعد الجهداستقرت ويجري في نفس الوقت شحن البطاريات عبر السلطة العاكس.

خطوة2: عندما يتم قطع فائدة قبالة، فإن العاكس تحويل العاصمة إلى تيار متردد تلقائيا لضمان إمدادات الطاقة دون انقطاع داخل 5 MS.

خطوة3: عندما تتوفر الأداة مرة أخرى، سوف تنقل تلقائيا إلى العاكسفائدة إمداد الطاقة إلى الأحمال وشحن البطاريات عبر السلطة العاكس فينفس الوقت.

انظر سير العملعلى النحو التالي.

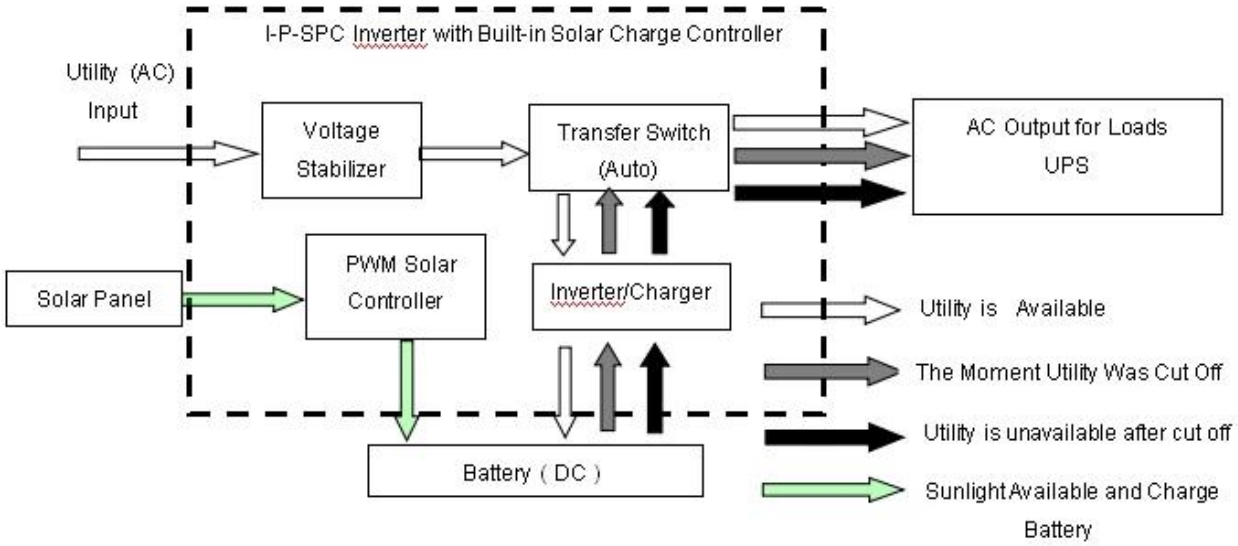

عرض ورفع الصوت عالياLCD:

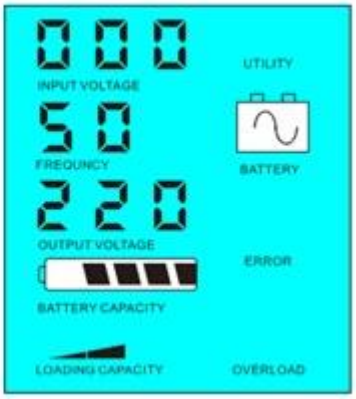

إمدادات فائدةالسلطة وشحن البطارية ونبسب؛ ونبسب؛ ونبسب؛ ونبسب؛ ونبسب؛ ونبسب؛ ونبسب؛
ونبسب؛ ونبسب؛ ونبسب؛ ونبسب؛ ونبسب؛ بدونالمرافق وإمدادات طاقة البطارية

يرجى ملاحظة ما يلي:

1) هناك 2 طرق لشحنالبطارية، والمرافق والألواح الشمسية

2) هذا النظام هو مناسبة لقوةالنظم التي بنيت في المناطق التي هي عدم وجود فائدة. أو يمكن للناس استخدام الطاقة الشمسية وفائدة في نفس الوقت.

2.2. البطاريةأولا (DC وضع أداة) الأولى standy: يتم ضبط التردد في شاشة LCD وبطارية العاكس، ويتم توصيل البطارية إلى المرافق. عندما قدرة البطارية ليست كافية، وستستمر الأداة المساعدة لتوفير الطاقة تلقائيا 03. عندما المرافق كما لتوفير الطاقة إلى الأحمالقبل المرافق.

الخطوات هي كما يلي:

خطوة1: اذا كانت البطارية هو متاح، وسوف تدفع الأحمال عبر السلطة العاكس AC.

خطوة2: عندما لا يكون البطارية ما يكفي من القوة، فإنه سيتم تحويل تلقائيا إلىفائدة إمداد الطاقة إلى الأحمال

خطوة3: بعد أن يتم شحن البطارية بالكامل (مثلا تهمة الشمسية أو طاقة الرياحتحكم)، فإنه سيتم تحويل تلقائيا إلى بطارية توريد الطاقة إلىالأحمال عبر السلطة العاكس.

انظر سير العملعلى النحو التالي.

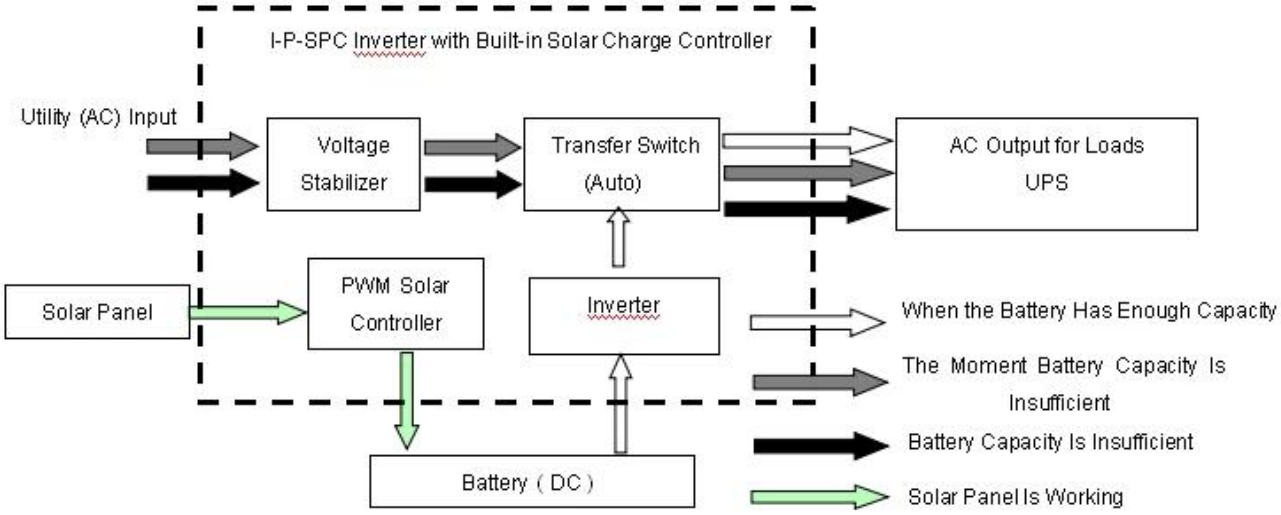

ورفع الصوت عاليا LCD عرض:

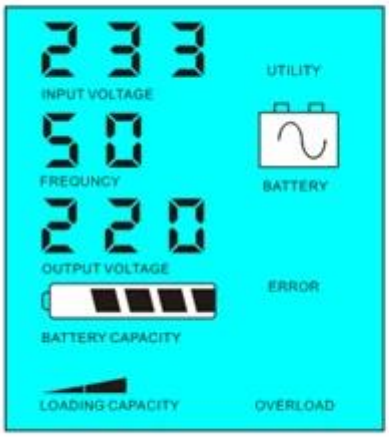

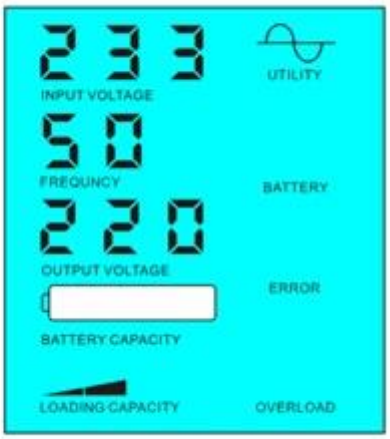

البطارية المتاحة لتوفير الطاقة ونبسب؛ ونبسب؛ ونبسب؛ ونبسب؛ ونبسب؛ ونبسب؛ ونبسب؛ ونبسب؛ ونبسب؛ ونبسب؛
ونبسب؛ ونبسب؛ ونبسب؛ ونبسب؛ ونبسب؛ بطاريةمتوفر، إمدادات الطاقة فائدة

يرجى ملاحظة ما يلي:

1) هناك طريقة واحدة فقطلشحن البطارية: الألواح الشمسية

2) هذانظام مناسب للمناطق حيث الكهرباء مكلفة أو البيئيالمناطق حيث الطاقة الشمسية يمكن أن تستخدم بشكل كامل لتوفير المرافق bill.such
كوطننظام الرياح والطاقة الشمسية وإنارة أمبير، أمبير نظام الشمسي والرياح

المعلمة

وضع		1000VA
تقييمه سعة الإخراج		700W
الذروة السلطة		1500W
البطارية الجهد (DC)		24V
وحدة تحكم بالطاقة PWM الشمسية	الجهد	24V
	التيار	20A
	ماكس المدخلات الجهد PV	24V 50 :النظامV
حجم W × D × H (مم)		335 * 165 * 375
التعبئة حجم W × D × H (مم)		355 * 185 * 395
(نت الوزن (كلغ		12
(الإجمالي الوزن (كلغ		13

عام معلمة		
(العمل وضع (إعداد	1	أولا) وضع البطارية الاحتياطية AC) فائدة أولا
	2	وضع السكون، لا فائدة، تحميل السلطة هي أكثر من 5٪ من معدل انتاج الطاقة، العاكس بدء العمل تلقائيا
	3	أولا) وضع الاستعداد فائدة DC) البطارية الأولى
مدخلات AC	الجهد	220V ± 35٪ 110 أوV + 35٪ (اختياري)
	تردد	50HZ ± 3٪ 60 أوHz ± 3٪ (اختياري)
الانتاج AC	الجهد	220V ± 3٪ 230 أوV ± 3 or240V ± 3٪ 100 أوV ± 3٪ 110 أوV ± 3٪ (اختياري)
	تردد	50HZ 60 أوHz ± 0.5 ± 0.5 (اختياري)
فائدة تهمة	المسؤول الحالي AC	0 ~ 15A
	تهمة الوقت	تعتمد على قدرة البطارية وكمية
	البطارية الحماية	الكشف التلقائي، تهمة وحماية التفريغ، إدارة ذكية
تهمة PV		تحكم PWM الإدخال يجب أن تكون أقل من تصنيف الحالية من PVالحالي الكلي لل الشمسية
عرض	عرض وضع	LCD LED +
	عرض معلومات	مساهمة الجهد، انتاج التيار الكهربائي، خرج تردد، بطارية القدرة، حالة حمل، الحالة معلومات
الانتاج موجة نوع		THD≤3 نقي الناتج موجة جيبية، مجموع متناسق تشويه
الزائد القدرة		> 120٪ 1 10 ٪130 <،Sدقيقة
السلطة استهلاك	النوم وضع	1 ~ 6W
	عادي وضع	1 ~ 3A
تحويل الكفاءة		80٪ ~ 90٪
نقل الوقت		<5MS (AC إلى DC / DC إلى AC)
الحماية		الانتاج الزائد، ماس كهربائى، وعالية الجهد المدخلات، والجهد المنخفض المدخلات، وارتفاع درجة حرارة
البيئة	درجات الحرارة	-10 ℃ ~ 50 ℃
	الرطوبة	10٪ ~ 90٪
	ارتفاع	≤4000m

وأعلاه هو المعلمة لدينا معيار. قابلة للتغيير دون إشعار مسبق.

OEM ODM ونحن نقدم الدعم الفني وخدمة D أمبير؛ فريق & R نحنلدينا المهنية الخاصة العاكس وحدة تحكم

تهمة الشمسية وحدة تحكم أخرى PWMشركتنا معيار يمكن أن يكونتغيير ل parameter.It والمعلومات أعلاه هو تحكم.

اتصالالرسم البياني

آخرون

قسم التطوير التي ونبسب؛ 1الحادي و طبعة يوم etc.Researchالرجاءنرى الخطوط العريضة لتصميم والوثائق التقنية، أدلة المستخدم، المنتجوالكتيبات، و .. 5 مايو 2014