مقدمة

يمكن للمستخدمين تعيين هذه السلسلة من العاكسون إلى وضع العمل العادي أو وضع السكون. في DC / AC، في وضع انعكاس هذا متعددة .UPS الأول) وظيفة AC وظيفة، والمرافق الشحن وظيفة (نموذج (AVR) وضع فائدة، فقد السيارات الجهد اللائحة الوظائف التردد المنخفض محض الشرط موجة العاكس لديها مزايا نوعية مستقرة وقوية القدرة على تحمل العبء والخدمة الطويلة سلسلة-IP-XD. في الحياة. كما أنها يمكن أن تعمل في بيئة فقيرة. هذا هو الجيل الثاني من التردد المنخفض موجة جيبية نقية العاكس.

الميزات

1، محض الناتج موجة جيبية، السلطة الكاملة

2 مراقبة وحدة المعالجة المركزية، التحكم الذكي، تصميم وحدات

3، معايير مختلفة LCD شاشة

4، وتصميم متعددة الوظائف (AVR، UPS)، ليست هناك حاجة شاحن إضافي والأجهزة الكهربائية يمكن أن تكون محمية.

5، اتصال البطارية الخارجي، انها مريحة للمستخدمين لتوسيع استخدام الوقت واحتياطية الوقت السلطة

6، مع تحميل سوبر تقل قدرة والحمولة العالية، وهذه السلسلة من محولات يمكن أن تدفع ليس فقط تحميل المقاومة. ولكن أيضا أنواع مختلفة من حثي الأحمال، مثل السيارات، وتكييف الهواء، والمثقاب الكهربائي، مصباح الفلورسنت، مصباح الغاز.

7، وانخفاض تصميم الدوائر تردد، ونوعية مستقرة، وانخفاض معدل الفشل والخدمة الطويلة في الحياة (تحت التشغيل السليم، فإنه يمكن أن تستمر 5 سنوات على الأقل)

8، وحماية الكمال: حماية الجهد المنخفض، حماية عالية الجهد، وعلى حماية درجة الحرارة، وحماية ماس كهربائى، وحماية الزائد، في حالة تأهب إنذار

9، CE / EMC / LVD / بنفايات الموافقات

10، ضمان سنتين، والدعم التقني مدى الحياة

وظيفة

1، وظيفة انعكاس في وضع انقلاب (متصلة فقط مع البطاريات والأحمال)، يمكن للمستخدمين تعيين إلى نورماوضع AC إلى DC، العمل لتر أو وضع السكون

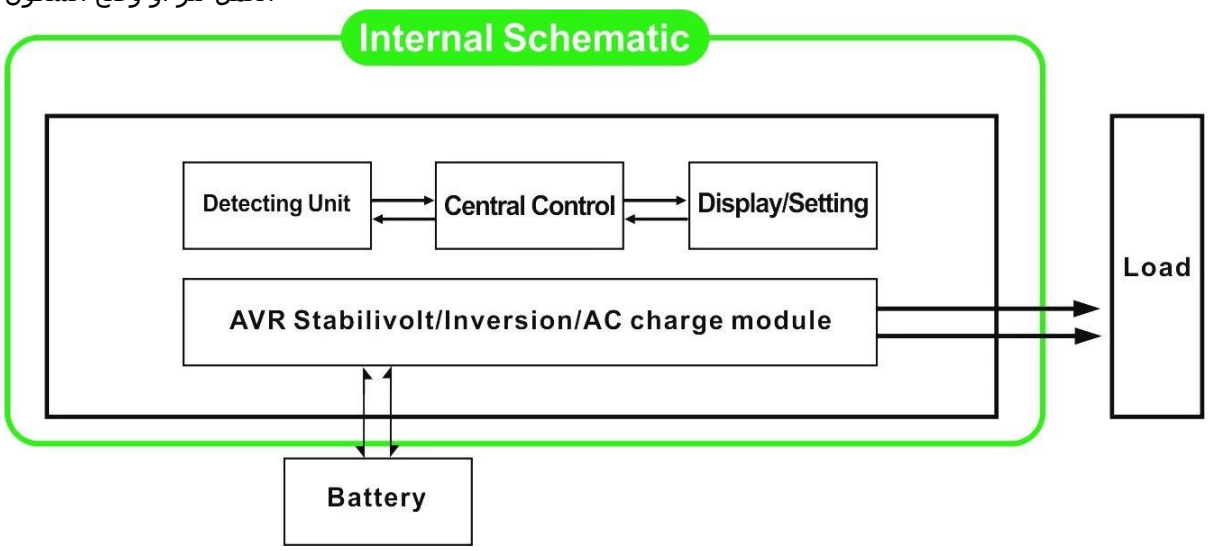

AC: إلى DC أم لا، العاكس دائما تحويل AC ل01. بغض النظر عن انها مرتبطة الأحمال LCD في عرض FREQUNCY ومن المقرر عرض انتاج التيار الكهربائي LCD في هذا الوضع، فإن .AC وضع العمل العادي. انها على استعداد لتزويد الطاقة إلى الأحمال، 1.1 ورفع الصوت عاليا:

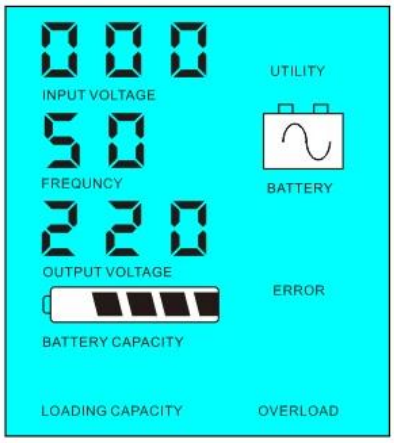

مرتبطة هي أقل من 5٪ من قوة التصويت AC قوة الأحمال If.كما 02 LCD في شاشة FREQUNCY وضع السكون: يتم تعيين 1.2، العاكس، وسوف يكون هناك الإخراج من العاكس. رقاقة من العاكس تعمل فقط. استهلاك الطاقة من العاكس ليست سوى 1-6 W. AC إلى DC انتاج التيار الكهربائي 0. إذا كانت قوة الأحمال الموصلة هي أكثر من 5٪، ثم العاكس سيتم تلقائيا تحويل LCD يظهر يظهر تبوتي الجهد االكهربى. كما هو مبين أدناه: LCD ال .Sلتوفير الطاقة لالأحمال داخل 5

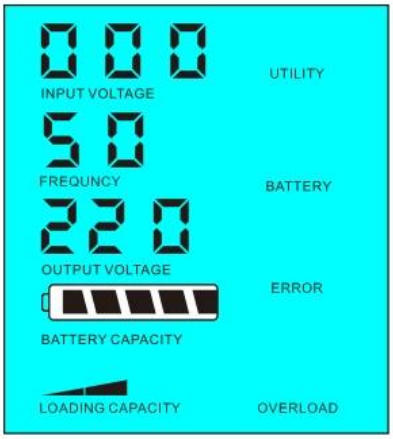

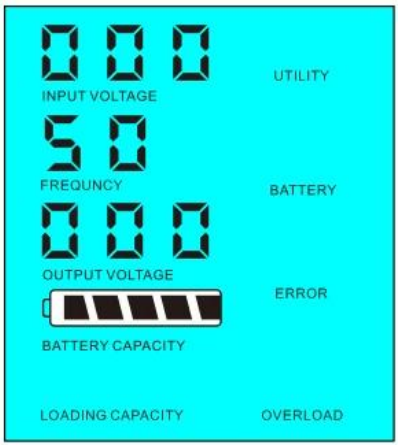

تحميل السلطة ل<5٪ من قوة
تحميل السلطة ل> 5٪ من قوة التصويت العاكس التصويت العاكس

أولا) وضع البطارية وضع AC) عند توصيل العاكس للبطارية والمرافق، ويمكن للمستخدمين تعيين ل فائدة أولا UPS وظيفة،2 الأول) واسطة فائدة DC) الاستعداد أو البطارية الأولى standy.

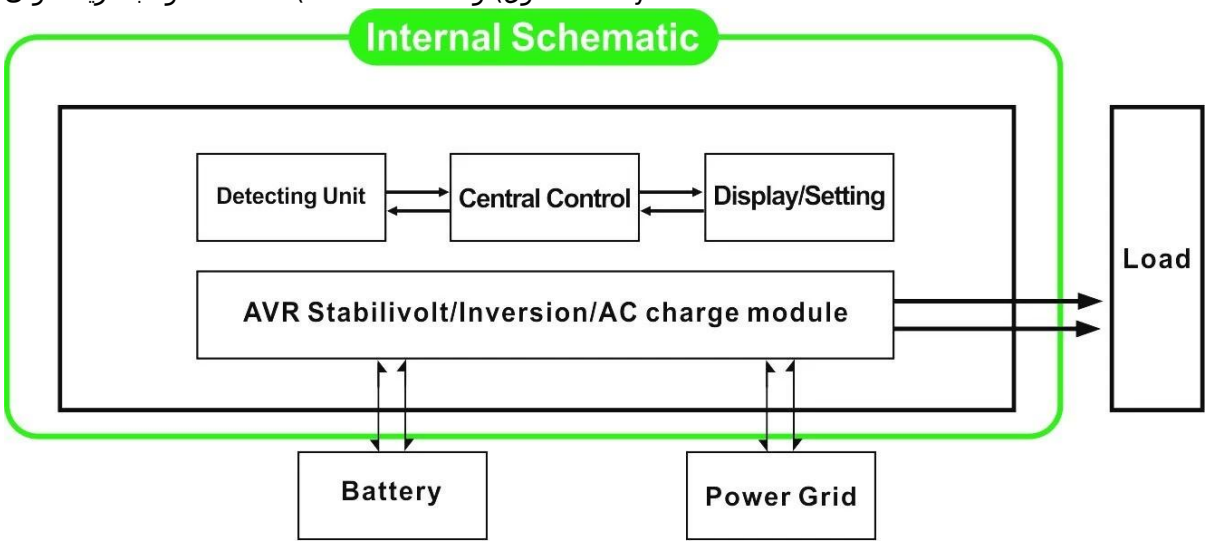

ل01. عندما تكون متصلا فائدة والبطارية إلى LCD أولا) البطارية وضع الاستعداد: يتم تعيين التردد في عرض AC) والمنفعة أولا ،2.1 العاكس، وسوف فائدة تزويد الطاقة إلى الأحمال قبل. عندما يتم قطع فائدة الكهربائي، وبطارية تستمر تلقائيا لتوفير الطاقة عن طريق السلطة العاكس.

الخطوات هي كما يلي:

الخطوة 1: عند المرافق المتاحة، وسوف تدفع الأحمال مباشرة بعد الجهد يجري استقرت وفي نفس الوقت شحن البطاريات عن

طريق السلطة العاكس.

MSتلقائيا لضمان عدم انقطاع التيار الكهربائي داخل AC 5 إلى DC الخطوة 2: عندما يتم قطع فائدة حالا، فإن العاكس تحويل

الخطوة 3: عندما تتوفر الأداة مرة أخرى، سوف العاكس نقل تلقائيا إلى فائدة إمداد الطاقة إلى الأحمال وشحن البطاريات عن طريق السلطة العاكس في نفس الوقت.

انظر سير العمل على النحو التالي.

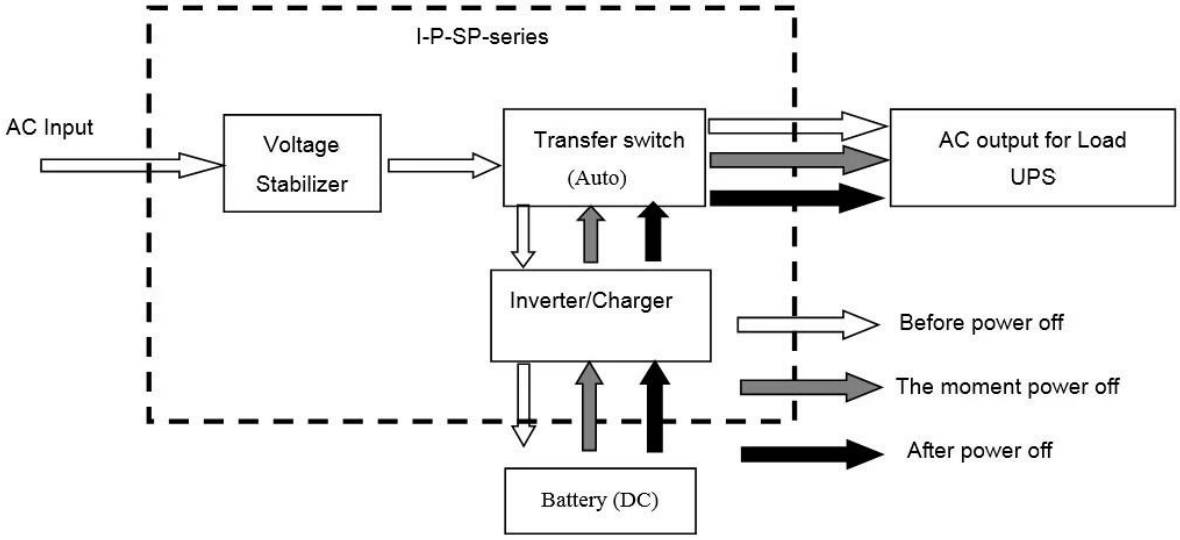

□□□ LCD :□□□□□ □□□□□ □□□□

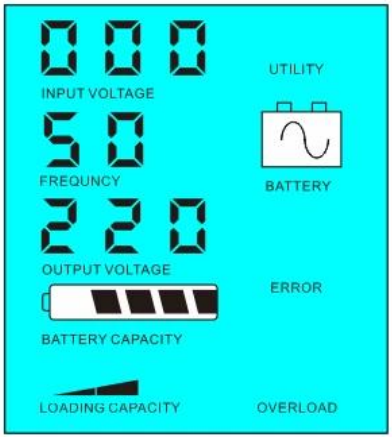

فائدة غير متاحة، وإمدادات الطاقة البطارية

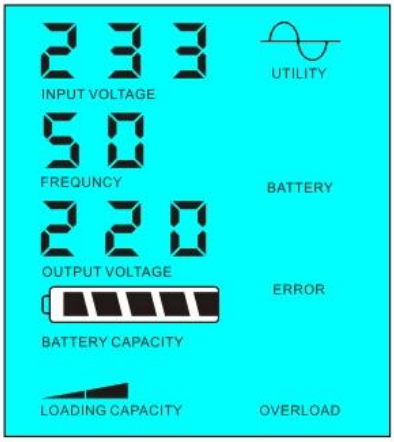

فائدة امدادات الطاقة وشحن البطارية

كما 03. عندما تكون متصلا فائدة LCD الوضع: تم تعيين تردد في عرض UPS أولا) فائدة الاستعداد DC) وبطارية لأول مرة 2.2، والبطارية إلى العاكس، وبطارية لتوفير الطاقة إلى الأحمال قبل الأداة. عندما قدرة البطارية ليست كافية، وستستمر الأداة المساعدة لتوفير الطاقة تلقائيا.

الخطوات هي كما يلي:

الخطوة 1: اذا كانت البطارية هو متاح، وسوف تدفع الأحمال AC عبر السلطة العاكس.

الخطوة 2: عندما لا يكون البطارية ما يكفي من القوة، فإنه سيتم تحويل تلقائيا إلى فائدة إمداد الطاقة إلى الأحمال

الخطوة 3: بعد أن يتم شحن البطارية بالكامل (مثلا عن طريق تحكم الشمسية أو تهمة الرياح)، وسوف ينقل تلقائيا إلى بطارية إمداد الطاقة إلى الأحمال عن طريق السلطة العاكس.

انظر سير العمل على النحو التالي

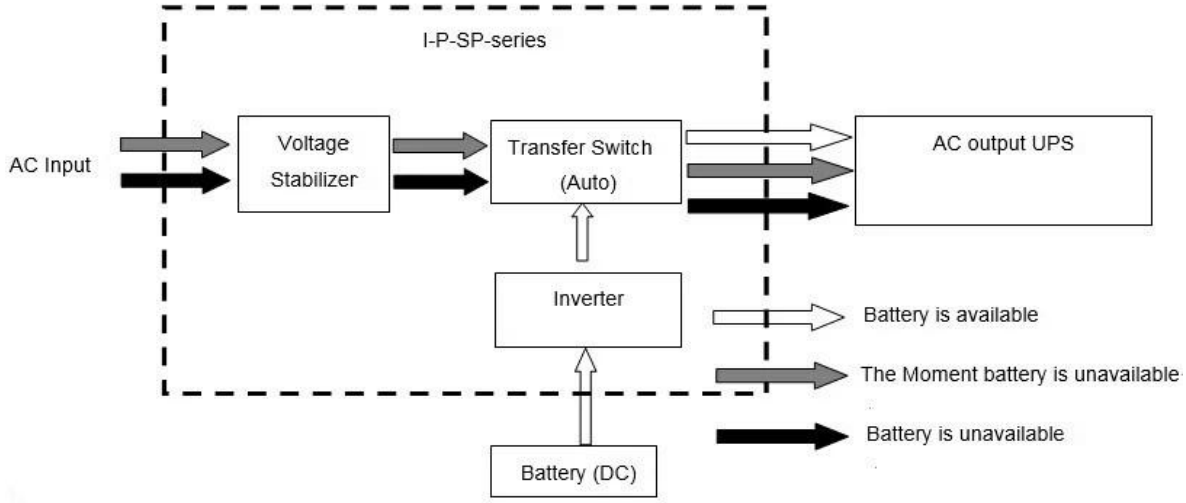

عرض LCD عاليا ورفع الصوت:

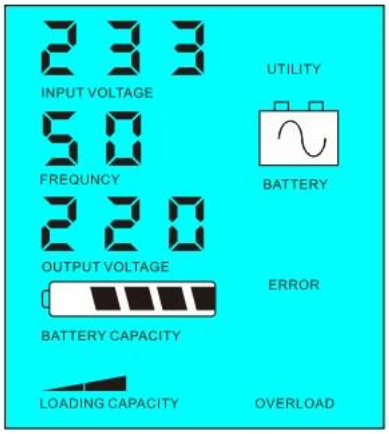

بطارية ليست متاحة، وإمدادات الطاقة فائدة

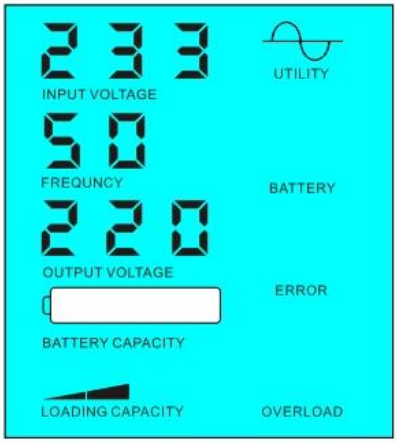

بطارية متاح

المعلمة

نموذج المعلمة		3000VA
تصنيف سعة إخراج		2000W
ذروة السلطة		4000W
بطارية الجهد (DC)		24V / 48V / 96V (اختياري)
حجم W × D × H (مم)		350 * 220 * 460
التعبئة الحجم W × D × H (مم)		370 * 240 * 480
(الوزن الصافي (كلغ		23
(الوزن الإجمالي (كجم		25
عام معلمة		
طريقة العمل	1	أولا) وضع البطارية الاحتياطية (AC فائدة أولا
(إعداد)	2	وضع السكون، لا فائدة، تحميل السلطة لأعلى من 5٪ من العاكس معدل انتاج الطاقة، وسوف يبدأ العمل تلقائيا
	3	UPS الأول) فائدة وضع الاستعداد (DC البطارية الأولى
الإدخال AC	الجهد االكهربى	220V ± 35٪ 110 أوV + 35٪ (اختياري)
	تردد	50HZ ± 3٪ 60 أوHz ± 3٪ (اختياري)
الناتج AC	الجهد االكهربى	220V ± 3٪ 230 أوV ± 3 240 أوV ± 3٪ 100 أوV ± 3٪ 110 أوV ± 3٪ (اختياري)
	تردد	50HZ ± 0.5 60 أوHz ± 0.5 (اختياري)
شحن البطارية	المسؤول الحالي AC	0 ~ 15A
	تهمة الوقت	تعتمد على قدرة البطارية وكمية
	حماية البطارية	الكشف التلقائي، شحن والتفريغ الحماية، وإدارة ذكية
عرض	طريقة العرض	LCD
	معلومات الشاشة	الجهد المدخلات والمخرجات الجهد والتردد الناتج، قدرة البطارية، وحالة الحمل، ومعلومات الحالة

خرج الموجة نوع		THD≤3 محض الناتج موجة جيبية، مجموع متناسق تشويه
القدرة الزائد		> 120٪ 1 10 ٪130 <،Sدقيقة
استهلاك الطاقة	وضع السكون	1 ~ 6W
	الوضع العادي	1 ~ 3A
كفاءة التحويل		80٪ ~ 90٪
نقل الوقت		<5MS (AC إلى DC / DC إلى AC)
حماية		الزائد، وماس كهربائى، وارتفاع مساهمة الجهد، وانخفاض مساهمة الجهد أو ارتفاع درجة حرارة
بيئة	درجة الحرارة	-10 ℃ ~ 50 ℃
	رطوبة	10٪ ~ 90٪
	ارتفاع	≤4000m

ما سبق هو المعلمة لدينا معيار. قابلة للتغيير دون إشعار مسبق.
فريق، ونحن D أمبير؛ & R لدينا المهنية الخاصة العاكس وحدة تحكم
الخدمة. OEM ODMتقديم الدعم الفني و

آخرون

وقسم تطوير etc.Research يرجى الاطلاع على الخطوط العريضة لتصميم والوثائق التقنية، أدلة المستخدم، كتيبات المنتجات، أدلى
الطبعة 2 في 5 مايو 2014th.

AC OUTPUT 220V
FUSE
BATTERY ON
BATTERY OFF
WARNING
BATTERY INPUT
AC INPUT
AC OUTPUT