سلسلة العاكس شاحن يو بي إس الصين 12V 24V 48V 1KW TPI2

صور مفصلة

DC−
DC+
DC INPUT
12V 24V 48V
Remote Port
AC OUTPUT
MAX 5A
AC INPUT
AC OUTPUT
L N E L N E
Inverter
Output Protect
Charger
Input Protect

الميزات الرئيسية

1. السلطة عرام من العاكس تصل 3 مرات
أو 60 هرتز قابل للتعديل من قبل المستخدمين 2HZ. خرج التردد: 50
أولا قابل للتعديل من قبل المستخدمين AC / أول DC :3. وسائل العمل
wطاقة تحت وضع السكون، 1-6 consumtion 4. انخفاض
5. ثلاث تهمة المرحلة البطارية: CC، السيرة الذاتية، CF

للحصول على المواصفات، الرجاء تحميل هنا

وظيفة

1.DC / AC التحويل وظيفة

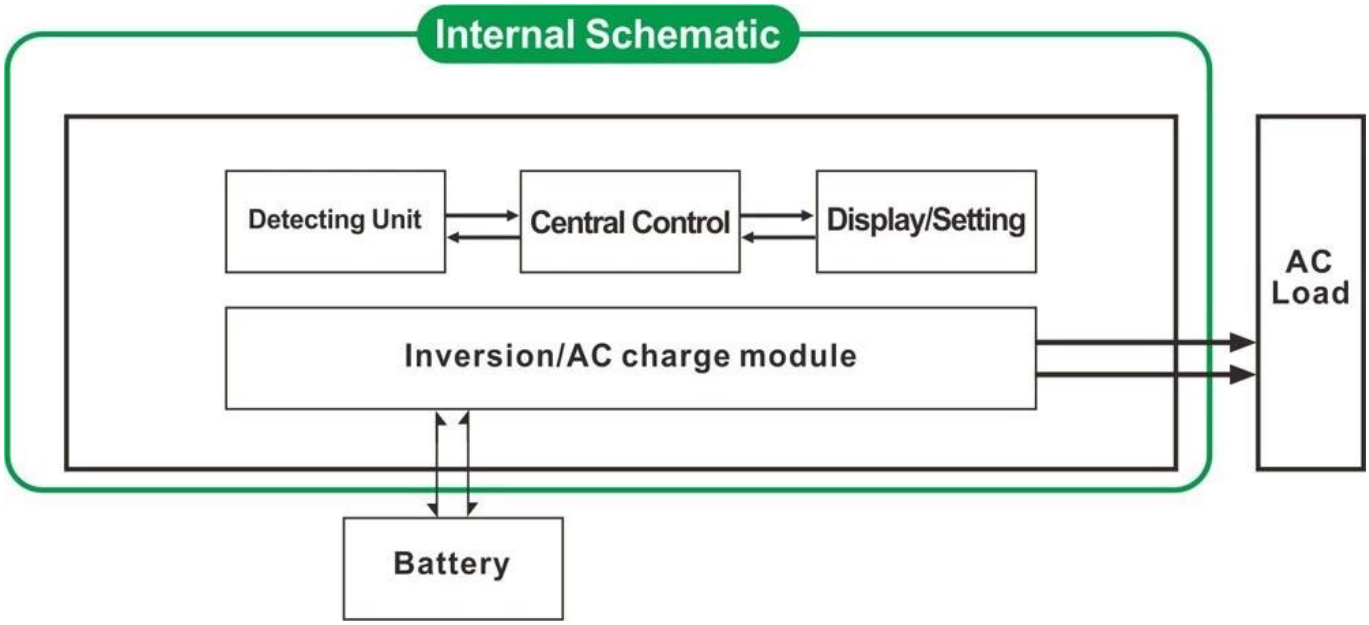

2. عالية الطاقة ظيفة شحن ذكي

1) فإنه يمكن توجيه الاتهام 8 أنواع من البطاريات (التفاصيل يرجى مراجعة المعلمة)

2) قوة عالية الشحن (التفاصيل يرجى مراجعة المعلمة)

(CF) تعويم شحن مرحلة ،(CV) ثابت مرحلة الجهد شحن ،(CC) 3) ثلاث مراحل الشحن واسطة: ثابت مرحلة الشحن الحالية

3 وظيفة. UPS

الأول) واسطة فائدة وضع الاستعداد. DC) أولا) وضع البطارية وضع الاستعداد أو البطارية الأولى AC) ويمكن ان يحدد فائدة أولا

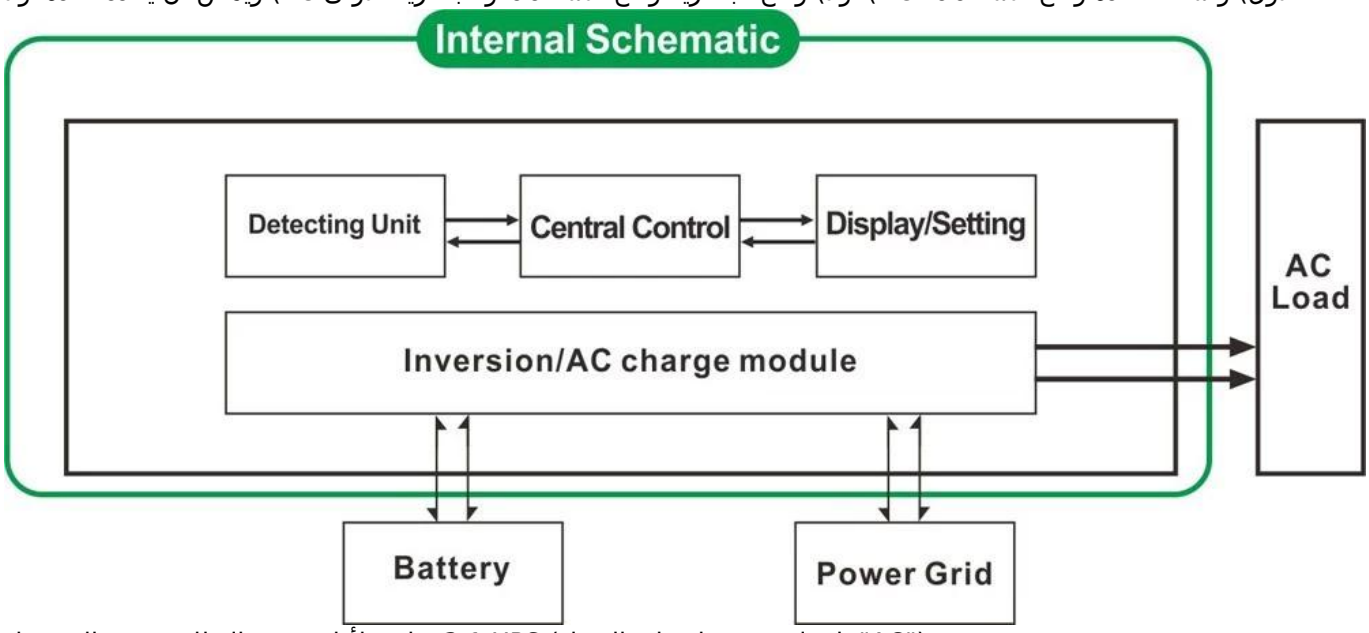

("AC"على لوحة تتحول على الزر ل) UPS 3.1. فائدة لأول مرة، والبطارية وضع الاستعداد

("DC"على لوحة تتحول على الزر ل) UPS البطارية الأولى، والمرافق وضع الاستعداد .3.2.

□□□□□□□

1. □□□□□ □□□□ □□□□□□ □□□

إدارة .2 وحدة المعالجة المركزية، التحكم الذكي، تصميم وحدات

3. LCD وشاشة LED يمكن أن تظهر المعلمات والعاكس العمل الوضع.

4. يمكن للمستخدمين تعيين في وضع السكون أو وضع العمل العادي، وتحديد أولويات الانتاج (AC DC الأول
50) وتيرة الانتاج .(أو أولاHz 60 □□Hz) ويمكن اختيار.

5. 1) وانخفاض استهلاك الطاقة، (87٪ -98٪) ارتفاع كفاءة التحويلW ~ 6W هذا هو أفضل .(تحت وضع السكون
خيار محولات لنظام الطاقة الشمسية

6. لا يمكن للالعاكس تهمة 8 أنواع من البطاريات مثل مختومة بطارية الرصاص الحمضية، مفتوحة بطارية الرصاص الحمضية، بطارية هلام . يرجى ملاحظة ما يلي : بطارية ليثيوم يمكن توجيه الاتهام أيضا، تحتاج المعلمات ذات الصلة التي سيتم تحديدها في المصنع.

7. عالية الطاقة الشحن وظيفة شحن يمكن أن تكون مغلقة

8. هذه السلسلة من محولات لها قدرة قوية على حمل العبء والحمل الزائد القدرات . قوة الذروة هو 3 مرات من
نموذج دفع KWيمكن 2 ،HPيمكن للنموذج دفع مكيف الهواء KW 1معدل انتاج الطاقة . على سبيل المثال، 1
2 مكيف الهواءHP، 3KW 3 يمكن أن تدفع مكيفHP.

9. اعتماد أحدث الأميركي تصميم الدوائر ذات التردد المنخفض، والعلامة التجارية الجديدة استيراد المواد الكهربائية والمحولات النقي النحاس، وهذا النظام هو مستقر جدا الخدمة الطويلة في الحياة (أكثر من 5 سنوات تحت الاستخدام العادي))

10. حماية مثالية (منخفض حماية المدخلات الجهد، ومدخلات الجهد العالي الحماية، حول حماية درجة الحرارة، دائرة قصر الحماية، حماية الزائد)

11. EMC، LVD ، بنفايات الموافقات شهادة

12. 2 سنة الضمان والمساعدة التقنية طوال فترة الحياة.

مواصفة

المعلمة نموذج		1000W	2000W	3000W	4000W	5000W	6000W
تصنيف انتاج الطاقة		1000W	2000W	3000W	4000W	5000W	6000W
ذروة السلطة		3000W	6000W	9000W	12000W	15000W	18000W
بطارية الجهد (DC)		12V 24 أوV 48 أوV (اختياري)			24V 48 أوV (اختياري)		
حجم W × D × H (مم)		318 * 218 * 368			440 * 218 * 400		
التعبئة الحجم W × D × H (مم)		395 * 275 * 520			520 * 275 * 520		
الوزن الصافي (كلغ)		27	28	30	39	40	51
الوزن الإجمالي (كجم)		29	30	32	43	48	53
طريقة العمل (إعداد)	ON	وضع العمل العادي					
	S-ON	الاستهلاك عندما تحميل السلطة لأعلى من 5٪ تقييما Mode.1-6W النوم انتاج الطاقة، فإنه سيتم البدء في العمل تلقائيا					
	OFF	تماما قبالة					
الإدخال AC	الجهد االكهربى	220V ± 35٪ 110 أوV + 35٪ (اختياري)					
	تردد	50HZ 60 أوHZ					
الناتج AC	الجهد االكهربى	220V ± 3٪ 230 أوV ± 3 240 أوV ± 3٪ 100 أوV ± 3٪ 110 أوV ± 3٪ (اختياري)					
	تردد	أو Hzالتردد هو نفس التردد الأداة المساعدة في وضع المرافق. تردد 50 60Hz (في اختياري) DC / AC تحويل وضع					

الشحن فائدة (نوع البطارية "0" يعني أن فرض رسوم مغلق وظيفة AC)	AC المسؤول الحالي ((ماكس	BAT	1000W	2000W	3000W	4000W	5000W	6000W
		12V	35A	65A	75A	/	/	/
		24V	20A	35A	45A	65A	70A	75A
		48V	10A	15A	30A	35A	40A	50A
	نوع البطارية		مختومة ،Battery2 أمريكا البطارية جل، الصوف البطارية 1، الصوف الرصاص حمض البطارية، البطارية جل أوروبا، افتح بطاريات الرصاص البطارية OEM الحمضية، الكالسيوم البطارية، دي حمض بطارية أو					
	فرض نمط		ثلاث مراحل الشحن: CC، السيرة الذاتية، CF					
	الشحن الوقت		قررت من قبل قدرة البطارية و كمية					
	حماية البطارية		الكشف التلقائي، وتهمة حماية التفريغ، وإدارة ذكية					
يو بي إس أفضلية	AC		فائدة أولا، البطارية الاحتياطية					
	DC		البطارية الأولى، والمرافق الاستعداد					
عرض	طريقة العرض		LCD + LED					
	معلومات الشاشة		الجهد المدخلات والمخرجات الجهد والتردد الناتج، قدرة البطارية، وحالة الحمل، ومعلومات الحالة					
خرج الموجة نوع			موجة جيبية نقية					
القدرة الزائد			> 120٪ 1 10 ٪130 <،Sدقيقة					
استهلاك الطاقة	وضع السكون		1 ~ 6W					
	الوضع العادي		1 ~ 3A					
كفاءة التحويل			87٪ ~ 98٪					
نقل الوقت			<5MS (AC إلى DC / DC إلى AC)					
حماية			الانتاج الزائد، ماس كهربائى، ومدخلات ذات الجهد العالي، مدخلات ذات الجهد المنخفض، يسخن					
بيئة	درجة الحرارة		-10 ℃ ~ 50 ℃					
	رطوبة		10٪ ~ 90٪					
	ارتفاع		≤4000m					

الشهادات

ISO2008
ISO2004
CE-EMC
CE-لفد
FCC
ينفايات

خدمة والاتصال

1. OEM وتصنيع التصميم الشخصي أوامر وتقدم.
2. حل السلطة استشارة المتاحة على أساس مجموعة فنية
3. 24 شهرا الضمان. الوقت مدى الحياة تمديد الخدمات التقنية.
4. سوف تسترشد أي من الأسئلة الخاصة بك عن طريق فريق تقني محترف.
5. دراسة فنية مجانية والمناقشة على منتجات كل عام. وتقدم

واحد من منتجاتنا الرئيسية الأخرى: I-P-Smart2 MPPT تحكم المسؤول.