IP-HPC المراقب MPPT مواصفات عالية الجودة العاكس الذكي مع المدمج في سلسلة

مقدمة

التي لديها مزايا من كفاءة تحويل عالية، MPPT، هذه السلسلة من المنتجات هي تصميم وحدة من العاكس والمدمج في وحدة التحكم وانخفاض استهلاك الطاقة وقوية القدرة على تحمل العبء. مع التحكم الذكي، يمكن للعملاء مجموعة شحن واسطة، (الأداة المساعدة الأول، وضع انقلاب توقيت وطريقة فائدة توقيت، توقيت تشغيل / إيقاف وضع السكون. DC الأول أو وضع AC لكقوة تكميلية) واسطة هذا هو العاكس حاليا الأكثر تقدما و أمبير؛ الهجين تحكم في العالم.

تطبيق

1. خارج الشبكة نظام الطاقة الشمسية

2. نظام الطاقة الشمسية مع فائدة كقوة التكميلية

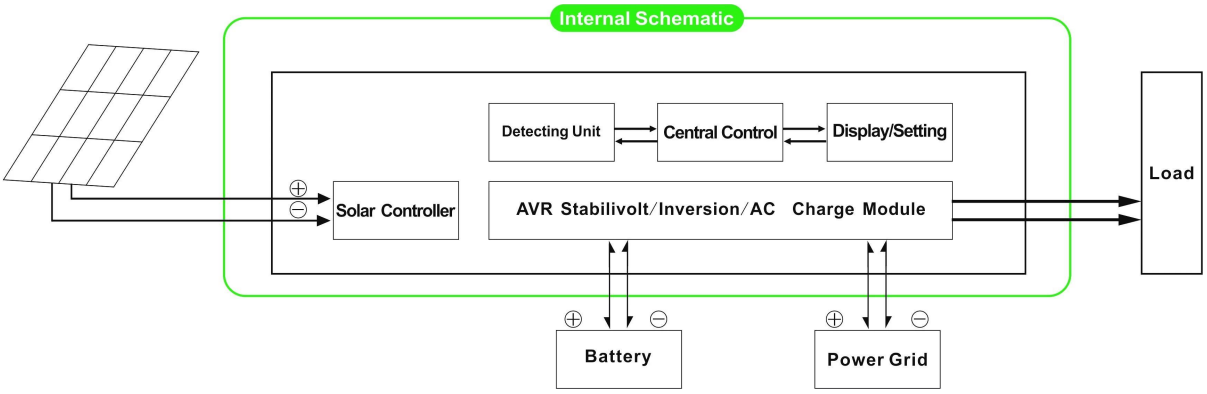

ميزة

1. سهلة التركيب. لتكوين النظام الشمسي، يحتاج العملاء فقط لتوصيله مع الألواح الشمسية والبطاريات

2. إدارة وحدة المعالجة المركزية، التحكم الذكي، تصميم وحدات، سهلة الاستخدام شاشة LCD

3. ارتفاع كفاءة الشحن، MPPT المدمج في وحدة التحكم

4. انخفاض استهلاك الطاقة، وكفاءة تحويل عالية

5. الفكرية، متعددة الوظائف، ومريحة للعملاء مع مختلف باستخدام بيئة على الاستفادة الكاملة من الطاقة الشمسية

6. اتصال البطارية الخارجي، ومريحة لتوسيع احتياطية الوقت السلطة

7. قوية القدرة، انخفاض معدل الفشل، وسهولة الصيانة والخدمة الطويلة في الحياة التي تحمل حمولة (تحت التشغيل السليم، قد يكون ما دام 5 سنوات)

8. حماية كاملة: حماية الجهد المنخفض، أكثر من حماية الجهد، الحماية من الحرارة الزائدة، وحماية ماس كهربائى، وحماية الزائدة

9. CE / EMC / LVD / بنفايات الموافقات

10. ضمان سنتين، الدعم الفني مدى الحياة

وظيفة
وظيفة 1. الشحن
هناك وسائط 2 كما هو مبين رفع الصوت عاليا:

1.1 PV شحن البطارية عندما يكون PV وفائدة على حد سواء متصلا الجهاز، وسوف فقط PV شحن البطارية، وسوف لا فائدة: عندما هناك ضوء الشمس
1.2 كلا سوف PV وفائدة شحن البطارية: عندما PV وفائدة على حد سواء متصلا الجهاز، وسوف AC (في المنفعة) شحن البطارية. غضون ذلك، سوف PV أيضا تهمة البطارية إذا كان هناك ضوء الشمس.

2. المساعدة وظيفة السلطة التكميلية
هناك 2 أنواع من وسائل تكميلية، كما هو موضح رفع الصوت عاليا:

2.1 AC أولا، DC وضع الاستعداد UPS

عندما يتم توصيل كل من فائدة والبطارية إلى الجهاز، وسوف فائدة توفير الطاقة إلى الأحمال قبل البطارية. عندما يتم قطع فائدة الكهربائي، وبطارية تستمر تلقائيا لتوفير الطاقة.

الخطوات هي كما يلي:

الخطوة 1: عندما هي القوة فائدة المتاحة، فإنه سيتم إخراج مباشرة بعد الجهد
يجري استقرت وتهمة البطاريات في نفس الوقت.
الخطوة 2: عندما يتم قطع التيار الكهربائي فائدة انقطع فجأة، فإن العاكس تحويل
التيار المستمر إلى تيار متردد تلقائيا لضمان دون انقطاع
امدادات الطاقة داخل 5 MS.
الخطوة 3: عندما تصبح السلطة أداة متوفرة مرة أخرى، فإنه سيتم تلقائيا
نقل إلى مرفق الكهرباء لتوريد كميات وشحن البطاريات
في نفس الوقت .

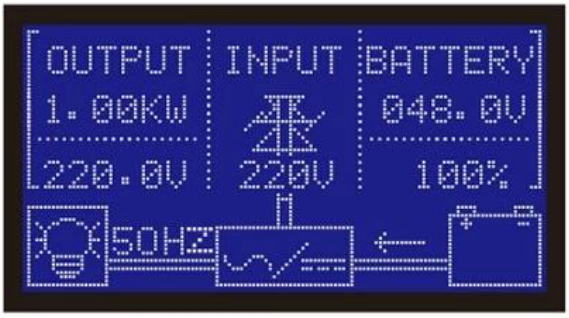

الصور:

المعلمة:

المعلمة نموذج		1000W
تصنيف انتاج الطاقة		1000W
ذروة السلطة		2000W
بطارية (بطارية الرصاص الحمضية)		24V
شحن معلمة		
(وضع تهمة (الإعداد		تهمة PV تهمة PV + تهمة فائدة
تحكم MPPT الشمسية	الجهد االكهربى	24V
	تيار	20A
	الجهد PV ماكس الإدخال	100V
	المسؤول الكفاءة PV	95٪ ~ 99٪
	مدخلات PV ماكس الطاقة	568W
فائدة	المسؤول الحالي AC	0 ~ 15A
	وضع المسؤول	المرحلة شحن-3
المعلمة انقلاب		
الناتج AC	الجهد االكهربى	220V ± 3٪ 230 أوV ± 3 240 أوV ± 3٪ 100 أوV ± 3٪ (اختياري) ٪ 3 ± V أو 110
	تردد	50HZ ± 0.5 60 أوHz ± 0.5 (اختياري)

انتاج نوع موجة		محض الناتج موجة جيبية، وتشويه الموجي rate≤3
القدرة الزائد		> 120٪ 1 10 ٪130 <،دقيقةS
استهلاك الطاقة ((تحت وضع العمل العادي		0.4A
استهلاك الطاقة ((تحت وضع السكون		1-6W
العاكس تحويل الكفاءة		85٪ ~ 92٪
وضع فائدة		
الإدخال AC	الجهد االكهربى	220V ± 35٪ 110 أوV + 35٪ (اختياري)
	تردد	نفس فائدة
الناتج AC	الجهد االكهربى	220V ± 5٪ 110 أوV + 5٪ (اختياري)
	تردد	نفس فائدة
القدرة الزائد		> 120٪ 1 10 ٪130 <،دقيقةS
الأولوية (الأول أو أول) (AC DC		
(الناتج (الإعداد UPS		الاستعداد DC، أولا AC أولا، الاستعداد DC AC
التبديل الوقت		<5MS (AC إلى DC / DC إلى AC)
على الطاقة ((الإعداد		التي وضعتها المستخدمين تلقائيا AC توقيت فتح / إغلاق الانتاج
عام معلمة		
عرض	طريقة العرض	LCD + LED
	معلومات الشاشة	الجهد المدخلات والمخرجات الجهد والتردد الناتج، قدرة البطارية، وحالة الحمل، ومعلومات الحالة
حماية		الانتاج الزائد، ماس كهربائى، ومدخلات ذات الجهد العالي، ومدخلات ذات الجهد المنخفض، اسخن
بيئة	درجة الحرارة	-10 ℃ ~ 50 ℃
	رطوبة	10٪ ~ 90٪
	ارتفاع	≤4000m
حجم W × D × H (مم)		438 * 208 * 413
التعبئة الحجم W × D × H (مم)		520 * 310 * 460
(الوزن الصافي (كلغ		15
(الوزن الإجمالي (كجم		16

ملاحظات:

REQUIrement الزبون يمكن تعيين المعلمة "اختياري" وفقا

ما سبق هو المعلمة لدينا معيار. قابلة للتغيير دون إشعار مسبق.

OEM. ونحن نقدم الفني الدعم و خدمة D أمبير؛ فريق & R لدينا المهنية الخاصة العاكس وحدة تحكم

□□□□ □□□□□:

الآخرين:
يرجى الرجوع إلى تصميم مخطط والوثائق الفنية والنشرات المنتج، الخ
التي أدلى بها قسم الهندسة، 15 مايو 2014، الطبعة 2

شركة

I-Panda爱麦德

09/04/2013 14:36

大功率
自检区

Mundial SA

UPS

FedEx Express

EMS

TNT

DHL

中外运敦豪