UPS 2KW مصنع الصين محض موجة جيبية العاكس مع شاحن بطارية

صور مفصلة

DC−
DC+
DC INPUT
12V 24V 48V
Remote Port
AC OUTPUT
MAX 5A
AC INPUT
AC OUTPUT
L N E L N E
Inverter
Output Protect
Charger
Input Protect

الميزات الرئيسية
1. السلطة عرام من العاكس تصل 3 مرات
أو 60 هرتز قابل للتعديل من قبل المستخدمين 2HZ. الناتج التردد: 50
أولا قابل للتعديل من قبل المستخدمين AC / أول DC :3. أوضاع العمل
wالسلطة تحت وضع السكون، 1-6 consumtion 4. انخفاض
5. ثلاث المسؤول المرحلة البطارية: CC، السيرة الذاتية، CF

للحصول على المواصفات، الرجاء تحميل هنا

وظيفة
1.DC / AC تحويل وظيفة

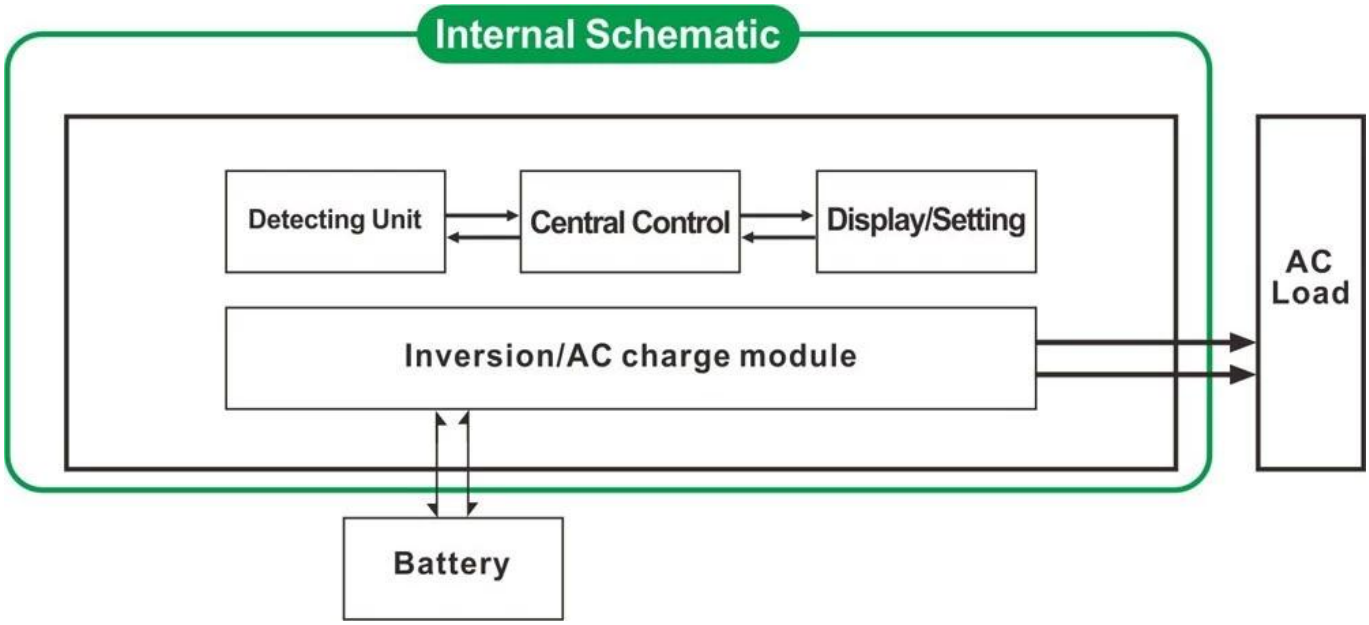

2. عالية الطاقة ظيفة شحن ذكي

1) فإنه يمكن شحن 8 أنواع من البطاريات (التفاصيل يرجى مراجعة المعلمة)

2) قوة عالية الشحن (التفاصيل يرجى مراجعة المعلمة)

(CF) تعويم شحن مرحلة ،(CV) ثابت مرحلة الجهد شحن ،(CC) 3) ثلاث مراحل وضع الشحن: ثابت مرحلة الشحن الحالية

3 وظيفة. UPS

الأول) واسطة فائدة وضع الاستعداد. DC) أولا) وضع الاستعداد للبطارية أو بطارية أولا AC) يمكن تعيينها والمنفعة أولا

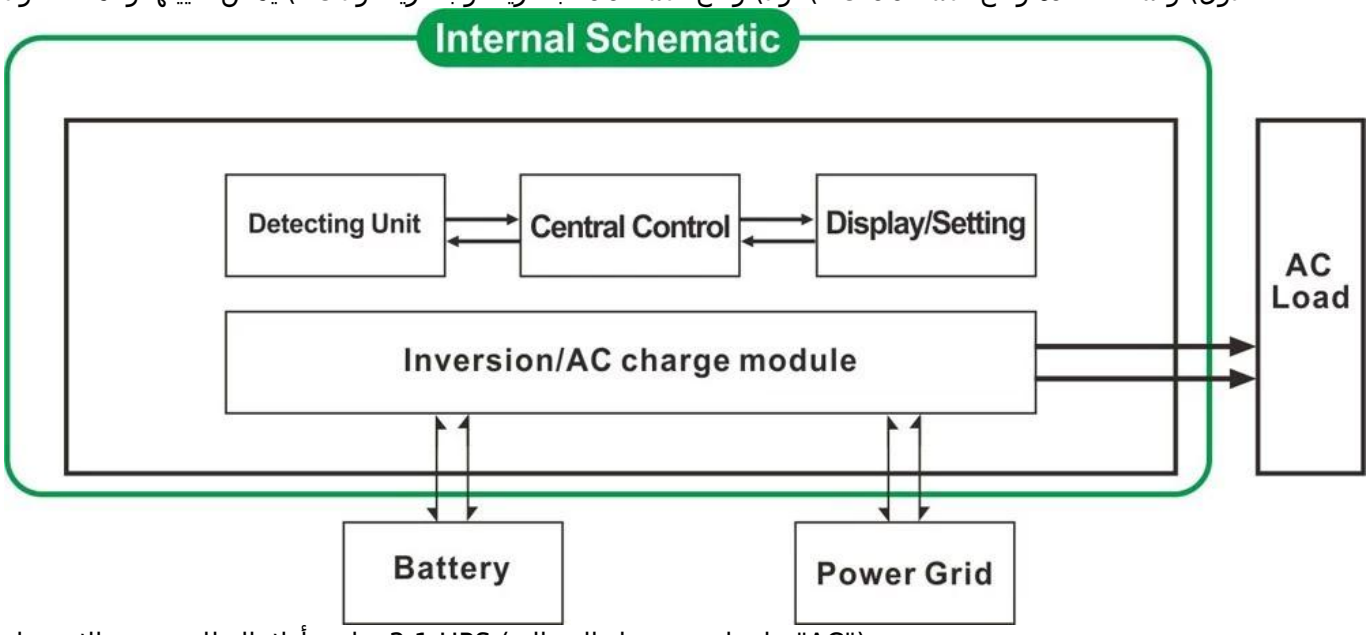

("AC" على لوحة يتحول الزر إلى) UPS 3.1. فائدة أولا، البطارية وضع الاستعداد

("DC" على لوحة يتحول الزر إلى) UPS البطارية الأولى، فائدة وضع الاستعداد .3.2.

ميزات

1. نقي الناتج موجة جيبية

إدارة 2. وحدة المعالجة المركزية، ومراقبة ذكية، تصميم وحدات

3. LCD وشاشة LED. يمكن أن تظهر المعلمات وحالة العمل العاكس

أول أولا). وتيرة DC أو AC) 4. يمكن للمستخدمين تعيين في وضع السكون أو الوضع العادي العمل وتحديد أولوية الإخراج ويمكن اختيار. (Hzأو 60 Hzالانتاج (50
تحت وضع السكون). هذا هو أفضل خيار محولات 5W ~ 6W. ارتفاع كفاءة تحويل (87٪ -98٪)، وانخفاض استهلاك الطاقة (1 لنظام الطاقة الشمسية
6. العاكس يمكن اتهام 8 أنواع من البطاريات مثل مختومة بطارية الرصاص الحمضية، مفتوحة بطارية الرصاص الحمضية، بطارية هلام. يرجى ملاحظة: البطارية الليثيوم يمكن شحنها أيضا، تحتاج المعلمات ذات الصلة التي سيتم تحديدها في المصنع.
7. عالية الطاقة الشحن والشحن وظيفة يمكن أن تكون مغلقة
8. هذه السلسلة من محولات قوية لها القدرة على حمل حمولة وقدرة الزائد. قوة الذروة هو 3 مرات من معدل انتاج الطاقة. يمكن أن تدفع HP، دفع مكيف الهواء 2 KWيمكن للنموذج 2 HP، دفع مكيف الهواء 1 KWعلى سبيل المثال، يمكن للنموذج 1 HP. مكيف 3KW 3
9. تبني أحدث الأميركي تصميم الدوائر التردد المنخفض، العلامة التجارية الجديدة المواد الكهربائية المستوردة، محول النحاس النقي، ونظام مستقر جدا الخدمة الطويلة في الحياة (أكثر من 5 سنوات في ظل الاستخدام العادي)
10. الكمال حماية (حماية المدخلات الجهد المنخفض، ومدخلات عالية الجهد الحماية، على حماية درجة الحرارة، دائرة قصر الحماية، حماية الزائد)
11. EMC، LVD، بنفايات الموافقات شهادة
12.-2 سنة الضمان مدى الحياة والمساعدة التقنية.

مواصفات

المعلمة نموذج			1000W	2000W	3000W	4000W	5000W	6000W
تصنيف انتاج الطاقة			1000W	2000W	3000W	4000W	5000W	6000W
قمة الطاقة			3000W	6000W	9000W	12000W	15000W	18000W
بطارية الجهد (DC)			12V 24 أو 48 V (اختياري)			24V 48 أو V (اختياري)		
حجم W × D × H (مم)			318 * 218 * 368			440 * 218 * 400		
التعبئة الحجم W × D × H (مم)			395 * 275 * 520			520 * 275 * 520		
(الوزن الصافي (كلغ			27	28	30	39	40	51
(الوزن الإجمالي (كجم			29	30	32	43	48	53
طريقة العمل ((إعداد	على		وضع العمل العادي					
	S-ON		عندما مرتفعا من 5٪ معدل Mode.1-6W النوم استهلاك الطاقة حمولة انتاج الطاقة، و وسوف تبدأ في العمل تلقائيا					
	OFF		تماما قبالة					
الإدخال AC	الجهد		220V ± 35٪ 110 أو V + 35٪ (اختياري)					
	تردد		50HZ 60 أو Hz					
الإخراج AC	الجهد		220V ± 3٪ 230 أو V ± 3 240 أو V ± 3٪ 100 أو V ± 3٪ 110 أو V ± 3٪ (اختياري)					
	تردد		التردد هو نفس التردد الأداة المساعدة في وضع المرافق. تردد 50 أو Hz تحويل وضع DC / AC اختياري) في) 60Hz					
شحن فائدة (نوع البطارية "0" AC يعني أن الشحن مغلق ظيفة)	AC المسؤول الحالي ((ماكس	BAT	1000W	2000W	3000W	4000W	5000W	6000W
		12V	35A	65A	75A	/	/	/
		24V	20A	35A	45A	65A	70A	75A
		48V	10A	15A	30A	35A	40A	50A
	نوع البطارية		مختومة ،Battery2 أمريكا بطارية هلام، البطارية 1 الصوف، الصوف حمض الرصاص البطارية، وبطارية جل أوروبا، الفتح بطاريات الرصاص البطارية أو البطارية OEM الحمضية، بطارية الكالسيوم، حمض دي					
	فرض نمط		ثلاث مراحل الشحن: CC، السيرة الذاتية، CF					
	الشحن الوقت		يقررها قدرة البطارية وكمية					
	حماية البطارية		الكشف التلقائي، تهمة وحماية التفريغ، ذكي إدارة					
UPS الأولوية	AC		فائدة أولا، الاستعداد البطارية					
	DC		البطارية الأولى، والمرافق الاستعداد					
عرض	طريقة العرض		LCD LED +					
	معلومات الشاشة		مدخلات الجهد، خرج الجهد، خرج تردد، بطارية القدرات، وتحميل الشرط، الحالة معلومات					
خرج الموجة نوع			موجة جيبية نقية					
القدرة الزائد			> 120٪ 1 10 ٪130 < Sدقيقة،					

استهلاك الطاقة	وضع السكون	1 ~ 6W
	الوضع العادي	1 ~ 3A
كفاءة التحويل		87٪ ~ 98٪
نقل التوقيت		<5MS (AC إلى DC / DC إلى AC)
الحماية		الزائد الإخراج، ماس كهربائى، وعالية الجهد المدخلات، ذات الجهد المنخفض المدخلات، يسخن
البيئة	درجات الحرارة	-10 ℃ ~ 50 ℃
	الرطوبة	10٪ ~ 90٪
	ارتفاع	≤4000m

الشهادات
ISO2008
ISO2004
CE-EMC
CE-LVD
FCC
بنفايات
خدمة والاتصال
1. OEM وتقدم. وتصنيع التصميم الشخصي أوامر
2. حل السلطة استشارة المتاحة على أساس مجموعة فنية
3. 24 شهرا الضمان. الوقت مدى الحياة تمديد الخدمات التقنية.
4. سوف تسترشد أي من الأسئلة الخاصة بك عن طريق فريق تقني محترف.
وتقدم 5. دراسة فنية مجانية والمناقشة على المنتجات كل عام.

واحد من منتجاتنا الرئيسية الأخرى: I-P-Smart2 MPPT تحكم المسؤول.