ميزات

1) سهلة التركيب. لتكوين النظام الشمسي، يحتاج العملاء فقط لتوصيله مع الألواح الشمسية والبطاريات.
2) إدارة وحدة المعالجة المركزية والتحكم، تصميم وحدات
3 LCD، شاشة) يمكن عرض مرئي مختلف المعالم (مثل، تردد، وضع العمل انتاج التيار الكهربائي، الخ).
4) تصميم متعددة الوظائف، والزبائن لا تحتاج لشراء الطاقة الشمسية وحدة تحكم، شاحن واستقرار، وما إلى ذلك.
5) اتصال بطارية الخارجية، ومريحة لتوسيع احتياطية الوقت السلطة؛ يمكن للمستخدم ربط العديد من البطاريات حسب الحاجة وفقا لأشعة الشمس والرياح المحلية.
6) مع القدرة الفائقة على حمل حمولة والحمولة العالية، وهذه السلسلة من ونبسب؛ يمكن العاكسون تدفع ليس فقط تحميل المقاومة. ولكن أيضا أنواع مختلفة من حثي الأحمال، مثل السيارات، وتكييف الهواء، المثقاب الكهربائي، مصباح فلوري، مصباح الغاز، وما إلى ذلك يمكن أن تدفع ما يقرب من أي من أنواع الحمل.
7) تصميم الدوائر منخفضة التردد محض موجة جيبية والاستقرار نظام جيد، وسهلة الصيانة، وانخفاض معدل الفشل والخدمة الطويلة في الحياة (تحت التشغيل السليم، قد يكون ما دامت 5 سنوات).
8) حماية كاملة: حماية الجهد المنخفض، أكثر من حماية الجهد، الحماية من الحرارة الزائدة، وحماية ماس كهربائى، والحماية الزائدة.
9 CE / EMC / بنفايات / لفد / CCC.) الموافقة
10) 2 سنة الضمان، الدعم الفني مدى الحياة.

وظيفة

1. الوحيد ظيفة انقلاب تحت وضع انقلاب (متصلة فقط إلى البطارية، يمكن تعيين إلى وضع العمل العادي، ووضع السكون

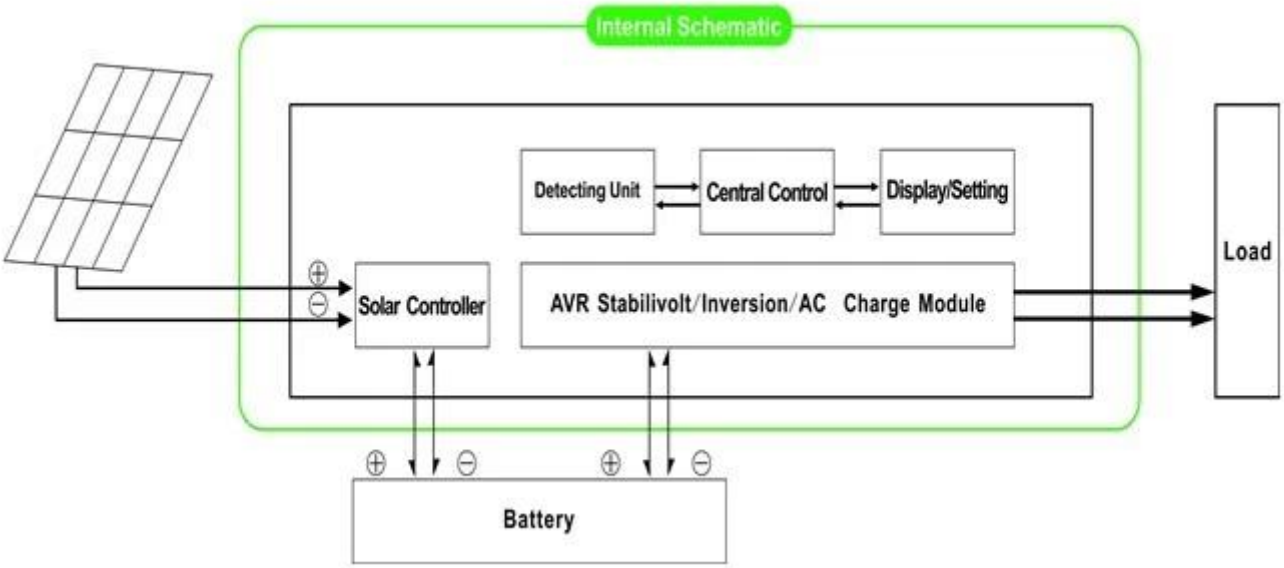

1.1 متصلة العاكس أو AC كما 01. بغض النظر عن ما إذا كانت هناك الأحمال LCD وضع العمل العادي: يتم تعيين التردد في شاشة ورفع LCD لا، فإن محطة الانتاج العاكس الجهد دائما على استعداد لتزويد الطاقة إلى الأحمال. في ظل هذا الوضع، سيتم عرض الصوت عاليا:

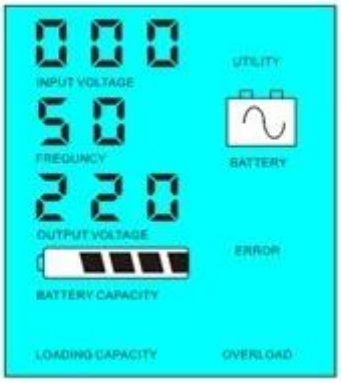

1.2 كما 02. إذا كانت السلطة من الأحمال التي ترتبط إلى العاكس هي أقل LCD ونبسب؛ وضع السكون: يتم تعيين التردد في شاشة

من 5٪ من قوة التصويت العاكس، وسوف يكون هناك انتاج من العاكس. وهذا هو القول، ورقاقة من العاكس وتعمل فقط في مثل فقط؛ إذا كانت السلطة من الأحمال التي ترتبط إلى العاكس أعلى من 5٪ من قوة التصويت Wهذه الحالة واستهلاك الطاقة هو 1-6 كما هو مبين أدناه .Sالعاكس، ثم العاكس سوف تبدأ تلقائيا وظيفة قلب وإمدادات الطاقة إلى الأحمال داخل 5:

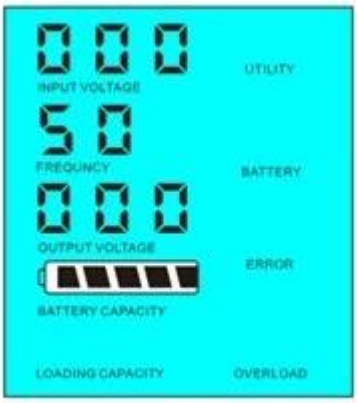

Load's power< 5% of inverter's rated power

Load's power> 5% of inverter's rated power

إدخال النظام في ظل هذا الوضع:
1) الرسوم الوحيدة الألواح الشمسية البطارية
2) الوحيد المستقل خارج الشبكة نظام الطاقة الشمسية. مناسبة للمناطق التي هي ونبسب؛ & نبسب؛ ونبسب؛ & نبسب؛ ونبسب؛ عدم وجود فائدة أو لديك الطاقة الشمسية الغنية

تحت وضع أداة (متصلا البطارية وفائدة. ويمكن ان يحدد المنفعة أولا، وضع الاستعداد البطارية والبطارية الأولى، ووضع UPS .وظيفة 2 فائدة وضع الاستعداد.

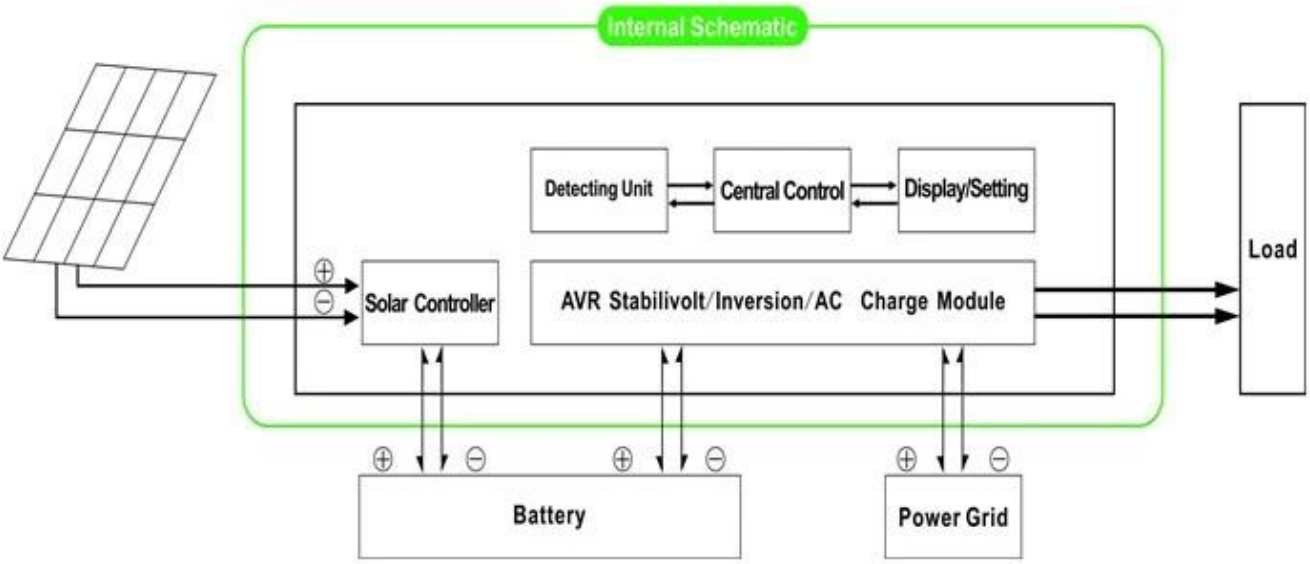

كما 01. عندما تكون متصلا كلا فائدة والبطارية إلى LCD البطارية وضع الاستعداد: يتم تعيين التردد في شاشة UPS ،فائدة أولا .2.1 العاكس، وسوف أداة توفير الطاقة إلى الأحمال قبل البطارية. عندما يتم قطع فائدة قبالة، سوف تستمر البطارية تلقائيا لتوفير الطاقة بعد انقلاب.
الخطوات هي كما يلي:
الخطوة 1: عندما فائدة السلطة هي المتاحة، فإنه الناتج مباشرة بعد الجهد الذي استقرت وشحن البطاريات في نفس الوقت.
الخطوة 2: عندما يتم قطع التيار الكهربائي انقطع فجأة فائدة، فإن العاكس تحويل التيار المستمر إلى تيار متردد تلقائيا لضمان عدم انقطاع التيار الكهربائي داخل 5 MS.
الخطوة 3: عندما تصبح السلطة أداة متوفرة مرة أخرى، فإنه سيتم تحويل تلقائيا إلى فائدة إمداد الطاقة إلى الأحمال وشحن البطاريات في نفس الوقت.

انظر سير العمل على النحو التالي.

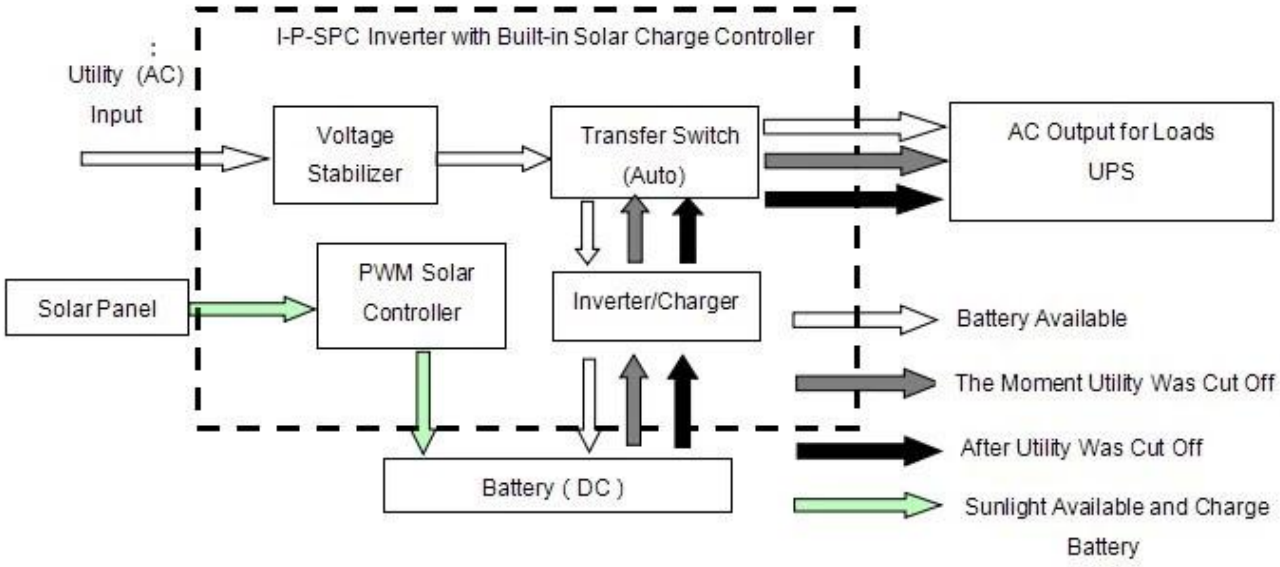

ورفع الصوت عاليا LCD عرض:

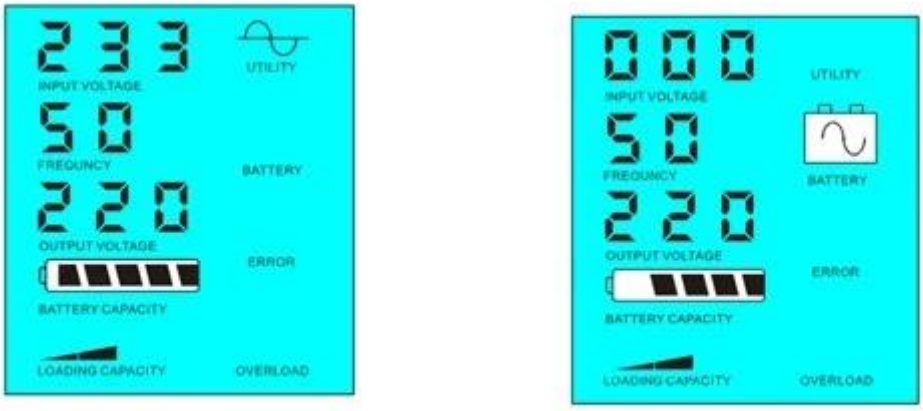

Utility supply power and charge battery Without utility and battery supply power

إدخال النظام في ظل هذا الوضع:

1) هناك 2 طرق لشحن البطارية، والمرافق والألواح الشمسية

2) هذا النظام هو مناسبة لأنظمة الطاقة التي بنيت في المناطق التي تفتقر إلى أنظمة المرافق أو السلطة التي كثيرا ما تستخدم في المناطق مع / بدون فائدة

كما 03. ونبسب؛ عندما يتم توصيل كلا فائدة LCD الوضع: تم ضبط التردد في شاشة UPS البطارية الأولى، والمرافق الاحتياطية .2.2 والبطارية إلى العاكس، وبطارية لتوفير الطاقة إلى الأحمال قبل المرافق. عندما قدرة البطارية ليست كافية، وستستمر الأداة المساعدة لتوفير الطاقة تلقائيا.

الخطوات هي كما يلي:

الخطوة 1: عندما بطارية لديه ما يكفي من القوة، فإنه سيتم تزويد الطاقة إلى الأحمال مباشرة

الخطوة 2: عندما لا يكون البطارية ما يكفي من القوة، فإنه سيتم تحويل تلقائيا إلى فائدة إمداد الطاقة إلى الأحمال

الخطوة 3: بعد أن يتم شحن البطارية بالكامل (على سبيل المثال قبل وحدة تحكم الشمسية أو تهمة الرياح)، فإنه سيتم ثم نقل تلقائيا

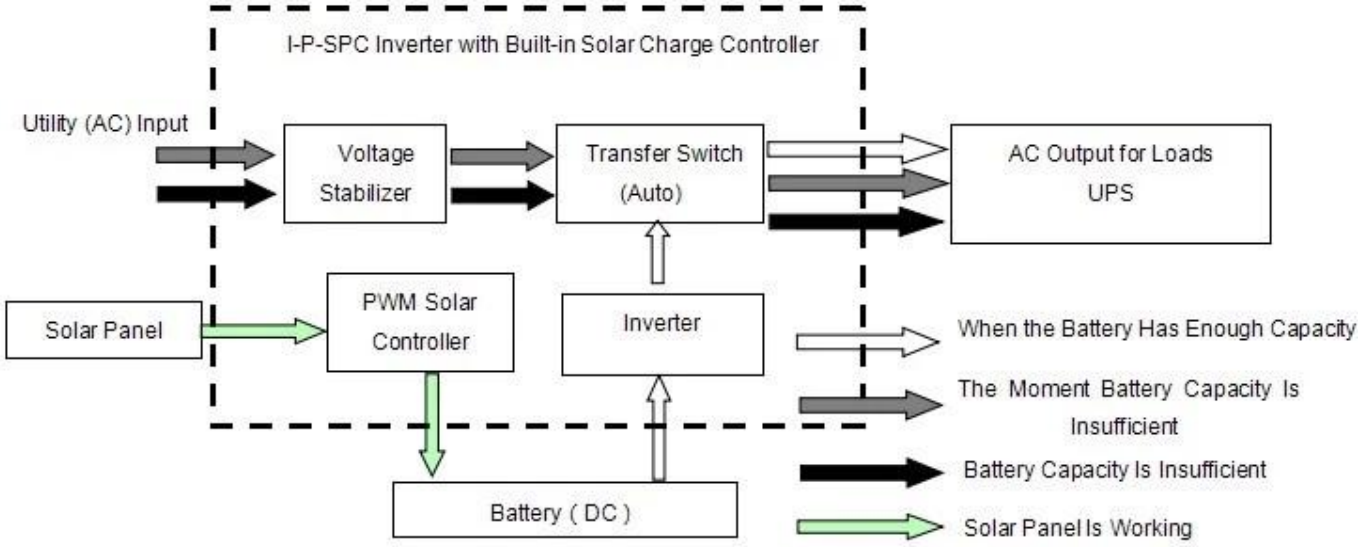

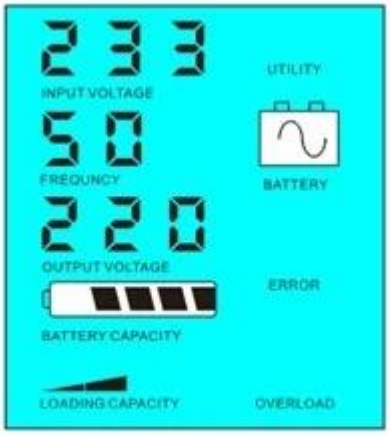

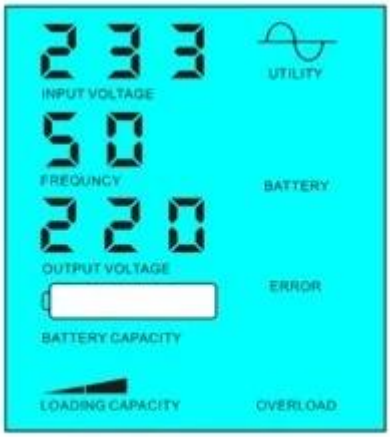

إلى بطارية إمداد الطاقة إلى الأحمال.

انظر سير العمل على النحو التالي.

I-P-SPC Inverter with Built-in Solar Charge Controller
Utility (AC) Input
Voltage Stabilizer
Transfer Switch (Auto)
AC Output for Loads UPS
Solar Panel
PWM Solar Controller
Inverter
Battery (DC)
When the Battery Has Enough Capacity
The Moment Battery Capacity Is Insufficient
Battery Capacity Is Insufficient
Solar Panel Is Working

عرض LCD ورفع الصوت عاليا:

233
INPUT VOLTAGE
UTILITY
50
FREQUNCY
BATTERY
220
OUTPUT VOLTAGE
ERROR
BATTERY CAPACITY
LOADING CAPACITY
OVERLOAD

Battery has power and supply power

233
INPUT VOLTAGE
UTILITY
50
FREQUNCY
BATTERY
220
OUTPUT VOLTAGE
ERROR
BATTERY CAPACITY
LOADING CAPACITY
OVERLOAD

Battery dead, utility supply power

إدخال النظام في ظل هذا الوضع:

1) هناك الطريقة الوحيدة لشحن البطارية: الألواح الشمسية

2) هذا النظام هو مناسبة للمناطق حيث الكهرباء غير مكلفة والمناطق البيئية حيث الطاقة الشمسية يمكن أن تستخدم بشكل كامل مثل الطاقة الشمسية والأسرة أمبير، ونظام الرياح والطاقة الشمسية وإنارة أمبير، ونظام الرياح، utiliypower لتوفير

المعلمات

وضع		5000VA
تقييمه سعة الإخراج		3500W
الذروة السلطة		7000W
البطارية الجهد (DC)		48V
PWM وحدة تحكم بالطاقة الشمسية	الجهد	48V
	التيار	50A
	PV ماكس المدخلات الجهد	100V
حجم W × D × H (مم)		420 * 260 * 605

التعبئة حجم W × D × H (مم)		440 * 280 * 625
نت الوزن (كلغ)		31
الإجمالي الوزن (كلغ)		33
عام المعلمة		
العمل وضع ((إعداد)	1	فائدة أولا، الاستعداد للبطارية
	2	النوم وضع، لا فائدة، تحميل السلطة مرتفعا من 5٪ من قوة التصويت عليها، البدء في العمل تلقائيا
	3	البطارية أولا، فائدة وضع الاستعداد
AC مدخلات	الجهد	220V ± 35٪ 110 أوV + 35٪ (اختياري)
	تردد	50HZ ± 3٪ 60 أوHz ± 3٪ (اختياري)
AC الانتاج	الجهد	220V ± 3٪ 230 أوV ± 3 or240V ± 3٪ 100 أوV ± 3 ٪ أو 110V ± 3٪ (اختياري)
	تردد	50HZ ± 0.5 60 أوHz ± 0.5 (اختياري)
فائدة تهمة	AC المسؤول الحالي	0 ~ 15A
	تهمة الوقت	تعتمد على قدرة البطارية وكمية
	البطارية الحماية	التلقائي كشف، شحن والتفريغ الحماية، إدارة ذكية
PV تهمة		يجب أن يكون أقل من تصنيف PV إجمالي تيار الإدخال الحالية
عرض	عرض وضع	LCD LED +
	عرض معلومات	مدخلات الجهد، خرج الجهد والتردد الناتج، قدرة البطارية، حالة حمل، معلومات الحالة
الانتاج موجة نوع		نقية الناتج موجة جيبية، تشويه الموجي rate≤3
الزائد القدرة		> 120٪ 1 10 ٪130 > دقيقة، S
السلطة استهلاك	النوم وضع	1 ~ 6W
	عادي وضع	1 ~ 3A
تحويل الكفاءة		80٪ ~ 90٪
نقل الوقت		<5MS (AC إلى DC / DC إلى AC)
الحماية		الزائد الإخراج، ماس كهربائي، ومدخلات ذات الجهد العالي، ومدخلات ذات الجهد المنخفض، اسخن
البيئة	درجات الحرارة	-10 ℃ ~ 50 ℃
	الرطوبة	10٪ ~ 90٪
	ارتفاع	≤4000m

المعلمات المذكورة أعلاه مع "أو" يعني أن المعلمة تحتاج إلى القيام به ونبسب؛ ضبط المصنع وفقا لتفضيل العملاء.
المعلومات أعلاه هو تحكم المعلمة شركتنا القياسية ويمكن أن تتغير وفقا لمتطلبات العملاء.
و العاكس تحكم منطقتنا لديناUPS المهنية R & D أمبير؛ فريق وخدمة الدعم الفني ونحن نقدم OEM.

مخطط اتصال

آخرون

يرجى الرجوع إلى تصميم مخطط والوثائق الفنية وكتيبات المنتجات، الخ
التي أدلى بها قسم الهندسة، 5 مايو، 2014، الطبعة 1