مقدمة:

اعتمد الرائد التردد المنخفض في العالم عكس الحلول التقنية. هذه السلسلة من العاكس لديها مزايا I-P-TPI2-1000W-6000W
عالية كفاءة التحويل، وانخفاض استهلاك الطاقة، سوبر القدرة على تحمل الحمل، والشحن الحالية واسع. يمكن للمستخدمين تعيين
الأول أو AC DC) كما يمكن للمستخدمين تعيين الأولوية الإخراج .AC ذلك إلى وضع السكون وطبيعية طريقة العمل وفقا للأحمال
السلسلة TPI انها لدينا الجيل الثاني .Hz أو 60 Hz الأول)، واختيار وتيرة الانتاج 50

الميزات:

1. نقي الناتج موجة جيبية

إدارة 2. وحدة المعالجة المركزية، التحكم الذكي، تصميم وحدات

3. يمكن أن تظهر المعلمات والعاكس العمل الوضع LED وشاشة LCD.

4. الأول أو أولا). وتيرة الانتاج AC DC) يمكن للمستخدمين تعيين في وضع السكون أو وضع العمل العادي، وتحديد أولويات الانتاج
ويمكن اختيار (Hz أو 60 Hz)50.

5. تحت وضع السكون). هذا هو أفضل خيار محولات 1W ~ 6W ارتفاع كفاءة التحويل (87٪ -98٪)، وانخفاض استهلاك الطاقة (1
لنظام الطاقة الشمسية

6. لا يمكن للالعاكس تهمة 8 أنواع من البطاريات مثل مختومة بطارية الرصاص الحمضية، مفتوحة بطارية الرصاص الحمضية، بطارية
هلام. يرجى ملاحظة ما يلي: بطارية ليثيوم يمكن توجيه الاتهام أيضا، تحتاج المعلمات ذات الصلة التي سيتم تحديدها في المصنع.

7. عالية الطاقة الشحن وظيفة شحن يمكن أن تكون مغلقة

8. هذه السلسلة من محولات لها قدرة قوية على حمل العبء والحمل الزائد القدرات. قوة الذروة هو 3 مرات من معدل انتاج
يمكن أن 3KW ،HP نموذج دفع مكيف الهواء 2 KW يمكن 2 ،HP يمكن للنموذج دفع مكيف الهواء 1 KW الطاقة. على سبيل المثال، 1
تدفع مكيف 3 HP.

9. اعتماد أحدث الأميركي تصميم الدوائر ذات التردد المنخفض، والعلامة التجارية الجديدة استيراد المواد الكهربائية والمحولات النقي
(النحاس، وهذا النظام هو مستقر جدا الخدمة الطويلة في الحياة (أكثر من 5 سنوات تحت الاستخدام العادي

10. حماية مثالية (منخفض حماية المدخلات الجهد، ومدخلات الجهد العالي الحماية، حول حماية درجة الحرارة، دائرة قصر الحماية،
حماية الزائد)

11. بنفايات الموافقات شهادة ،EMC، LVD

12. 2 سنة الضمان والحياة مرة والمساعدة التقنية.

وظيفة:

1. DC / AC التحويل وظيفة

أو وضع السكون (على لوحة تحويل ("ON" ويمكن ضبطه على وضع العمل العادي (على لوحة بدوره على الزر ل
ل □□□□S-ON)

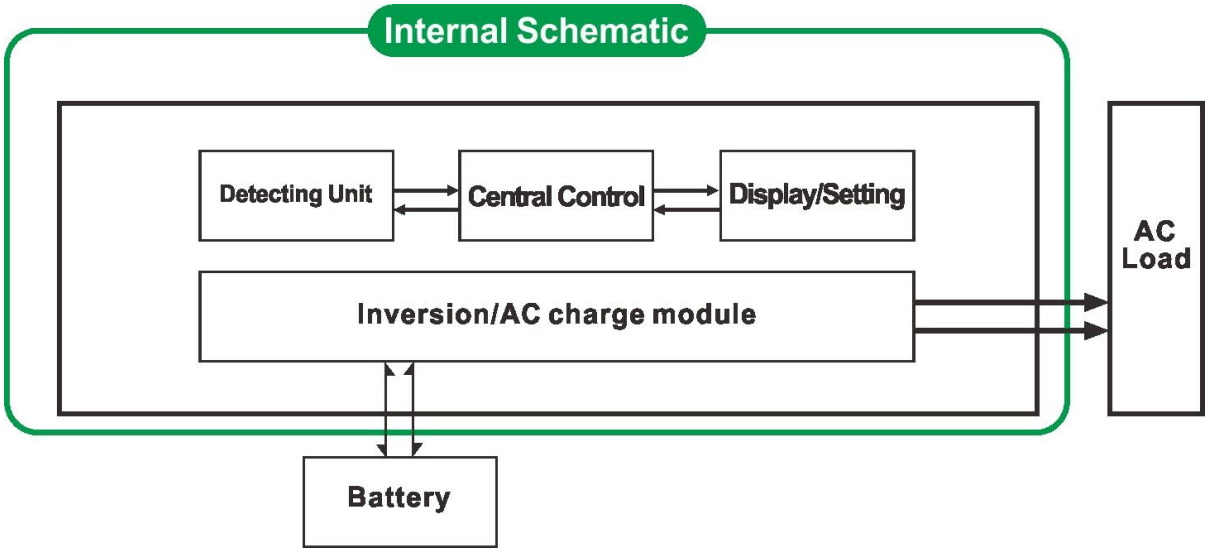

Internal Schematic
Detecting Unit
Central Control
Display/Setting
Inversion/AC charge module
AC Load
Battery

1.1 وضع العمل العادي (ON): ترتبط الأحمال بغض النظر انها AC أو لا

العاكس يعرض انتاج التيار الكهربائي. استهلاك الطاقة في وضع العمل العادي هو أعلى وLCD .AC إلى DC ال العاكس دائما تحويل قليلا مما كان عليه في النوم طريقة

1.2 وضع السكون (S-ON): اتصال أقل من 5٪ من قوة التصويت عليها من العاكس، وليس هناك AC إذا كانت السلطة من الأحمال من الناتج العاكس. شاشات الكريستال السائل ثابت من أنه يظهر 0. رقاقة من العاكس تعمل فقط. ال استهلاك الطاقة من العاكس ليست سوى 1-6W. لتزويد الطاقة لالأحمال AC إلى DC هي أكثر من 5٪، ثم العاكس تلقائيا تحويل AC إذا كانت السلطة للاتصال الأحمال داخل 5S. شاشات الكريستال السائل من أنه يعرض أي الإخراج.

2. عالية الطاقة ذكي وظيفة الشحن

Ø و يمكن اتهام 8 أنواع من البطاريات (التفاصيل يرجى مراجعة المعلمة)

Ø عالية الشحن الطاقة (التفاصيل يرجى التحقق من المعلمة)

Ø ثلاث مراحل وضع الشحن: ثابت الحالية شحن مرحلة (CC)، ثابت مرحلة الجهد شحن (CV)، تعويم شحن مرحلة (CF)

AC Input
I-P-TPI2-series Inverter

ملاحظة: عندما يكون يتم تعيين نوع البطارية إلى "0"، فإنه لن شحن البطارية والشحن الحالية هو "0". سوف مؤشر الشحن لا ضوء.

3. وظيفة UPS

(DC أولا) وضع البطارية وضع الاستعداد أو البطارية الأولى (AC هذا يمكن تعيين كما المنفعة أولا

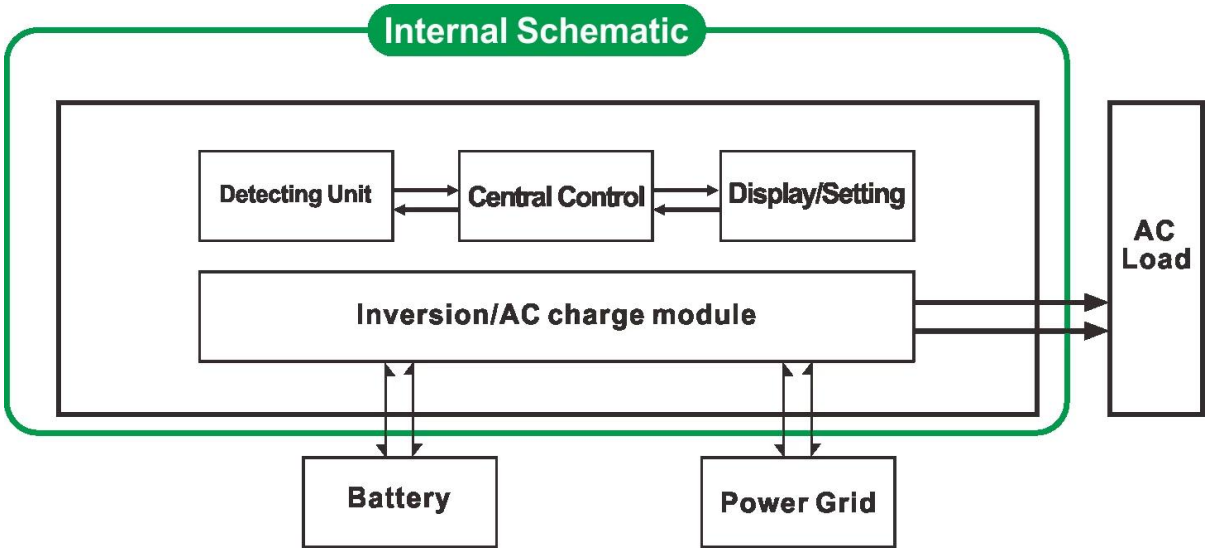

أولا ( ) واسطة فائدة وضع الاستعداد.

Internal Schematic
Detecting Unit
Central Control
Display/Setting
Inversion/AC charge module
AC Load
Battery
Power Grid

3.1. الاستعداد"AC") على لوحة تتحول على الزر ل) UPS فائدة البطارية الاولى وضع

عندما يتم توصيل المرافق والبطارية إلى العاكس، سوف فائدة تزويد الطاقة إلى الأحمال قبل . عندما يتم قطع فائدة قبالة، وبطارية ستواصل تلقائيا لتوفير الطاقة عن طريق السلطة العاكس.

الخطوات هي على النحو التالي:

الخطوة 1: عند المرافق المتاحة، وسوف تدفع الأحمال مباشرة وفي نفس الوقت شحن البطاريات . (نوع انتاج التيار الكهربائي. AC عرض LCD (البطارية على لوحة لا يمكن أن يكون و 0

الخطوة 2: عندما يتم قطع التيار الكهربائي فائدة قبالة، والعاكس سيتم تحويل التيار المستمر UPS وظيفة .MSتلقائيا لضمان انقطاع التيار الكهربائي داخل AC 5 (بطارية) إلى السلطة

الخطوة 3: عندما تتوفر الأداة مرة أخرى، العاكس سيتم نقل تلقائيا ل فائدة إمداد الطاقة إلى الأحمال. وفائدة سوف شحن البطاريات عن طريق القوة العاكس في نفس الوقت

انظر سير العمل على النحو التالي.

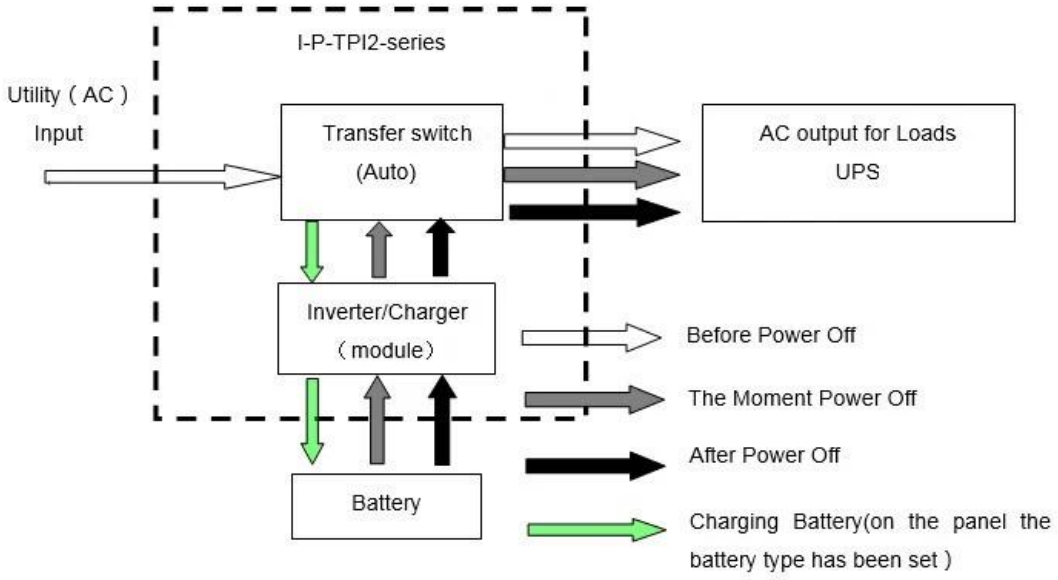

I-P-TPI2-series
Utility (AC)
Input
Transfer switch
(Auto)
AC output for Loads
UPS
Inverter/Charger
（module）
Battery
Before Power Off
The Moment Power Off
After Power Off
Charging Battery(on the panel the battery type has been set)

3.2. بطارية فائدة الأولى وضع الاستعداد UPS (ل الزر على بدوره لوحة على "DC").

في هذا الوضع، يحتاج المستخدمون إلى مجموعة "نوع البطارية " إلى "0" على لوحة . سوف فائدة تقم بشحن البطارية.

عندما المرافق و يتم توصيل البطارية إلى العاكس، وبطارية ل

توفير الطاقة ل الأحمال قبل . عندما سعة البطارية لا

بما فيه الكفاية، سوف فائدة الاستمرار في توفير الطاقة لالأحمال تلقائيا.

الخطوات هي كما يلي:

الخطوة 1: عندما بطارية لديه ما يكفي من القوة، فإنه سيتم توفير الطاقة إلى الأحمال مباشرة

الخطوة 2: عندما لا يكون البطارية ما يكفي من القوة، العاكس سيتم نقل تلقائيا إلى فائدة إمداد الطاقة إلى الأحمال

الخطوة 3: بعد أن يتم شحن البطارية بالكامل (مثل الطاقة الشمسية أو وحدة تحكم المسؤول الرياح) ، وسوف تنقل تلقائيا إلى بطارية توريد الطاقة في الأحمال عن طريق السلطة العاكس.

شاهد سير العمل على النحو التالي.

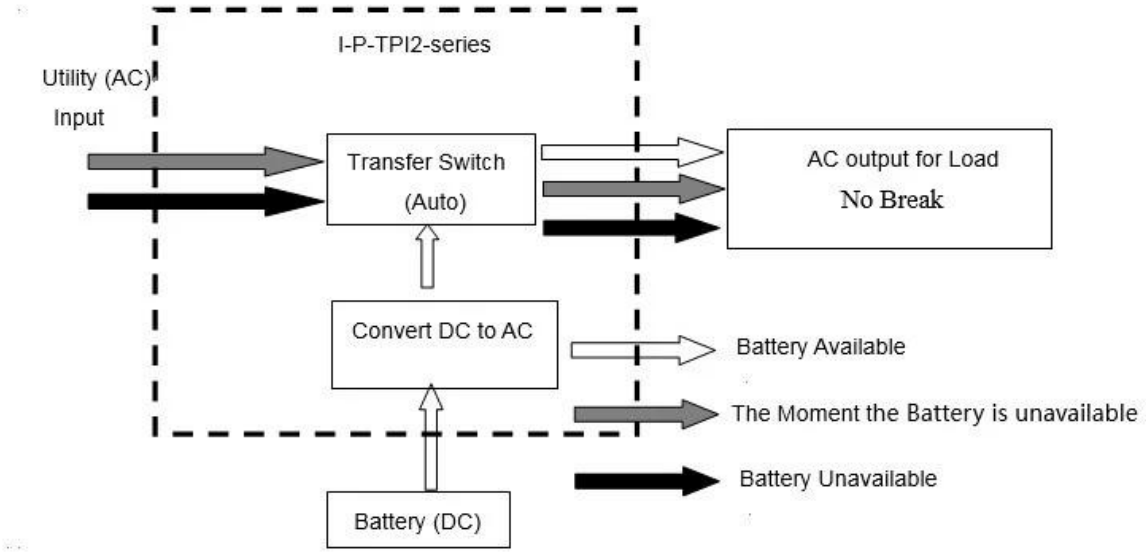

□□□□□□□□:

المعلمة نموذج			1000W	2000W	3000W	4000W	5000W	6000W
تصنيف انتاج الطاقة			1000W	2000W	3000W	4000W	5000W	6000W
ذروة السلطة			3000W	6000W	9000W	12000W	15000W	18000W
بطارية الجهد (DC)			12V 24 أوV 48 أوV (اختياري)			24V 48 أوV (اختياري)		
حجم W × D × H (مم)			318 * 218 * 368			440 * 218 * 400		
التعبئة الحجم W × D × H (مم)			395 * 275 * 520			520 * 275 * 520		
(الوزن الصافي (كلغ			27	28	30	39	40	51
(الوزن الإجمالي (كجم			29	30	32	43	48	53
طريقة العمل ((إعداد	ON		وضع العمل العادي					
	S-ON		الاستهلاك عندما تحميل السلطة لأعلى من 5٪ تقييما Mode.1-6W النوم انتاج الطاقة، فإنه سيتم البدء في العمل تلقائيا					
	OFF		تماما قبالة					
الإدخال AC	الجهد االكهربى		220V ± 35٪ 110 أوV + 35٪ (اختياري)					
	تردد		50HZ 60 أوHZ					
الناتج AC	الجهد االكهربى		220V ± 3٪ 230 أوV ± 3 240 أوV ± 3٪ 100 أوV ± 3٪ 110 أوV ± 3٪ (اختياري)					
	تردد		50 أوHzالتردد هو نفس التردد الأداة المساعدة في وضع المرافق. تردد 60Hz (في) (اختياري DC / AC تحويل وضع					
الشحن فائدة ("0" نوع البطارية يعني أن فرض رسوم AC مغلق وظيفة)	AC المسؤول الحالي ((ماكس	BAT	1000W	2000W	3000W	4000W	5000W	6000W
		12V	35A	65A	75A	/	/	/
		24V	20A	35A	45A	65A	70A	75A
		48V	10A	15A	30A	35A	40A	50A
	نوع البطارية		مختومة Battery2، أمريكا البطارية جل، الصوف البطارية 1، الصوف الرصاص حمض البطارية، البطارية جل أوروبا، افتح بطاريات الرصاص البطارية OEM الحمضية، الكالسيوم البطارية، دي حمض بطارية أو					
	فرض نمط		ثلاث مراحل الشحن: CC، السيرة الذاتية، CF					
	الشحن الوقت		قررت من قبل قدرة البطارية و كمية					
	حماية البطارية		الكشف التلقائي، وتهمة حماية التفريغ، وإدارة ذكية					
يو بي إس أفضلية	AC		فائدة أولا، البطارية الاحتياطية					
	DC		البطارية الأولى، فائدة وضع الاستعداد					

عرض	طريقة العرض	LCD + LED
	معلومات الشاشة	الجهد المدخلات والمخرجات الجهد والتردد الناتج، قدرة البطارية، وحالة الحمل، ومعلومات الحالة
خرج الموجة نوع		موجة جيبية نقية
القدرة الزائد		> 120٪ 1 10 ٪130 <دقيقةS
استهلاك الطاقة	وضع السكون	1 ~ 6W
	الوضع العادي	1 ~ 3A
كفاءة التحويل		87٪ ~ 98٪
نقل الوقت		<5MS (AC إلى DC / DC إلى AC)
حماية		الانتاج الزائد، ماس كهربائى، ومدخلات ذات الجهد العالي، مدخلات ذات الجهد المنخفض، يسخن
بيئة	درجة الحرارة	-10 ℃ ~ 50 ℃
	رطوبة	10٪ ~ 90٪
	ارتفاع	≤4000m

ما سبق هو المعلمة لدينا معيار . قابلة للتغيير دون إشعار مسبق .
OEM ODM□□□□ نقدم الدعم الفني و D أمبير؛ فريق R & لدينا المهنية الخاصة العاكس وحدة تحكم
الخدمة .

تفاصيل أخرى:
يرجى يرجى الاطلاع على الخطوط العريضة لتصميم والوثائق التقنية، أدلة المستخدم، كتيبات
المنتجات، الخ
في 13 مايو 2014 thقامت إدارة البحث والتطوير الطبعة 2.

Power Inverter

DC-
DC+
DC INPUT
12V 24V 48V
Remote Port
AC OUTPUT
MAX 5A
AC INPUT AC OUTPUT
L N E L N E
Inverter
Output Protect
Charger
Input Protect

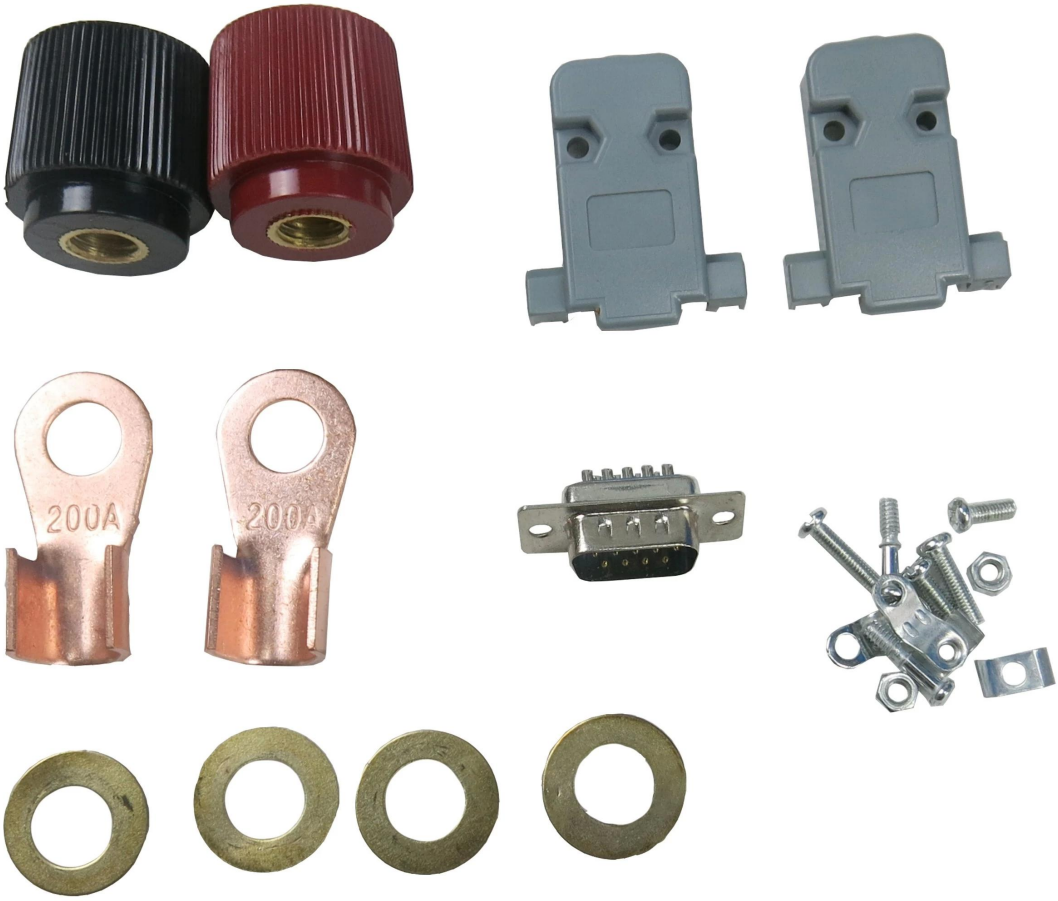
200A
200A