مقدمة:

عالية الكفاءة.له العديد من المزايا مثل التبريد الذاتي MPPT مع وحدة تحكم (MPPT) هذه هي وظيفة تتبع نقاط الطاقة القصوى ، والاعتراف التلقائي للجهد الجهد ، والرن الواسع من المدخلات الكهروضوئية ، والفتحة لجميع أنواع البطاريات ، والتحكم الذكي في التفريغ ، ووظيفة الاتصال RS232 / LAN وما إلى ذلك.

ميزة:

بنسبة 99.5 ٪ وكفاءة المحول تصل إلى 98 ٪. MPPT فعالة ، وكفاءة MPPT 1. يحتوي على خوارزمية
2. وضع التهوية: ثلاث مراحل (تيار ثابت ، الجهد الثابت ، الشحن العائم) ، فإنه يطيل عمر البطاريات.
التحكم في+PV ، التحكم في الجهد الكهروضوئي ، التحكم في الوقت المزدوج ، ON/OFF :3. أنواع اختيار وضع التحميل الوقت.
4.Battery. نظام الجهد التلقائي
FCAN يتم تحديد إعدادات المعلمة (SEAL \ GEL \ VIRCED) 5. نوع من أنواع البطارية الحشدية التي تستخدم بشكل شائع من قبل المستخدم ، ويمكن للمستخدم أيضًا تخصيص المعلمات لشحن البطارية الأخرى.
6. إنه لديه وظيفة شحن حالية.عندما تكون قوة الكهروضوئية كبيرة جدًا ، فإن وحدة التحكم تلقائيًا تحافظ على قوة الشحن ، ولن يتجاوز تيار الشحن القيمة المقدرة.
7.Support Multi - Machine Parallel. لتحقيق ترقية طاقة النظام
للتحقق من بيانات تشغيل الجهاز وحالة العمل ، يمكن أيضًا دعم تعديل معلمة عرض LCD 8. التعريف العالي وظيفة عرض وحدة التحكم.
9.RS485. اتصال ، يمكننا تقديم بروتوكول اتصال لإدارة المستخدم المتكاملة للمستخدم والتطوير الثانوي
10.Support PC Software Morning و WiFi Module لتحقيق مراقبة السحابة App.
11.CE ، ROHS ، شهادات FCC. المعتمدة ، يمكننا مساعدة العملاء على إصدار شهادات مختلفة
12.3. سنوات ضمان ، و 3 ~ 10 سنوات يمكن تقديم خدمة الضمان الممتدة

معامل:

سلسلة ماجستير		48BL-80A	48BH-80A
فئة المنتج	خصائص وحدة التحكم	MPPT (أقصى تتبع نقاط الطاقة)	
	كفاءة MPPT	99.5 ٪	
	الطاقة الاحتياطية	0.5W ~ 1.2W	
	جهد النظام	التعرف التلقائي	48 فولت
	طريقة تفكيك الحرارة	تبريد الهواء	

خصائص الإدخال	الجهد الإدخال Max.PV (VOC)		DC150V	DC300V
	ابدأ نقطة جهد الشحن		Vجهد البطارية + 3	جهد البطارية + 10 فولت
	نقطة حماية جهد المدخلات المنخفضة		Vجهد البطارية + 2	Vجهد البطارية + 5
	فوق نقطة حماية الجهد		DC150V	DC300V
	تم تصنيف الطاقة الكهروضوئية	Vنظام 12	1040W	
		Vنظام 24	2080W	
		Vنظام 36	3120W	
		Vنظام 48	4160W	4160W
		Vنظام 96		
خصائص الشحن	أنواع البطارية التي يمكن تحديدها (بطارية هلام افتراضية)		حمض الرصاص المختومة ، بطارية هلام ، غمرت (أنواع أخرى من البطاريات يمكن أيضًا تحديدها)	
	تهمة تصنيف التيار		80A	80A
	طريقة الشحن		مراحل: تيار ثابت (شحن سريع)-رسوم عائمة الجهد الثابت 3	
خصائص تحميل	تحميل الجهد		نفس جهد البطارية	
	تحميل التيار		80A	80A
	تحميل وضع التحكم		وضع التحكم في الجهد الكهروضوئي ، وضع التحكم في الوقت المزدوج ، ، OFF \ في وضع PV + وضع التحكم في الوقت	
العرض والاتصال	وضع العرض		عالية الدقة LCD شاشة الإضاءة الخلفية شاشة	
	وضع الاتصال		لتحقيق مراقبة WIFI دعم مراقبة برامج الكمبيوتر/دعم وحدة/8-Pin RJ45 Port/RS485 السحابة التطبيق	
معلمات أخرى	حماية الوظيفة		المدخلات والمخرجات على \ تحت حماية الجهد ، والوقاية من الاتصال العكسي ، وحماية سفك البطارية ، إلخ.	
	درجة حرارة التشغيل		-20 ℃ ~+50 ℃	
	درجة حرارة التخزين		-40 ℃ ~+75 ℃	
	IP (حماية الدخول)		IP43	
	الأعلى.حجم الاتصال		50mm2	
	(الوزن الصافي / كغ		7.1	
	(الوزن الإجمالي (كجم		8.8	
	حجم المنتج مم		420*280*95	
	(حجم التعبئة (مم		510*368*210	

ملاحظة: أعلاه هي المعلمات القياسية للشركة ؛

أجزاء المنتج:

لا.	كمية	وصف
1	حاسب شخصي 1	MPPT Solar Controller الأزرق أو الأخضر أو الأبيض
2	كمبيوتر 2	الشماعات (لتثبيت وحدة التحكم على الحائط)
3	مجموعة 8	أفسد(للحفاظ على الشماعات في وحدة التحكم)
4	حاسب شخصي 1	RS232 انتقل إلى كابل الاتصال RJ45
5	حاسب شخصي 1	سلك استشعار درجة الحرارة
6	حاسب شخصي 1	قرص مضغوط
7	حاسب شخصي 1	دليل الاستخدام

المعلومات الرئيسية لـ MPPT

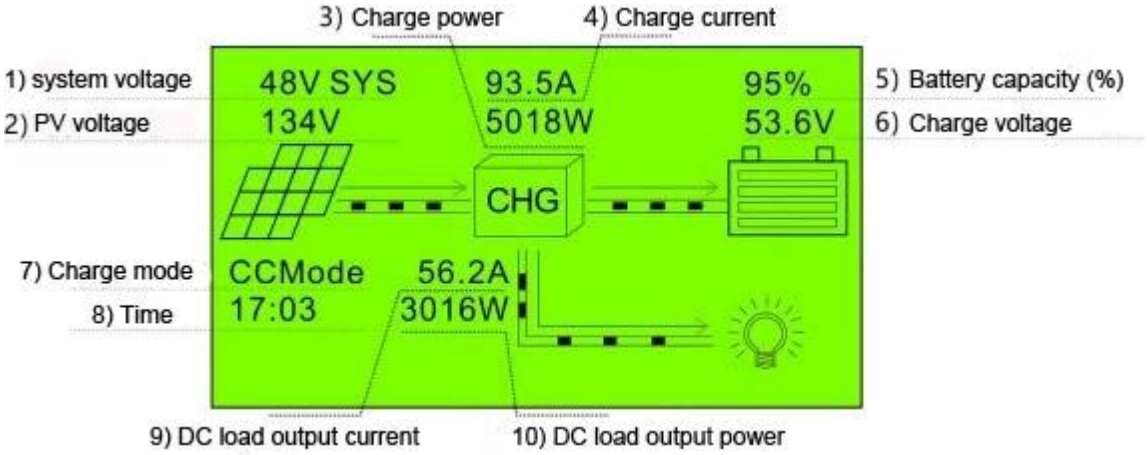

إعداد صفحة

في وقت ما.في مرحلة العمل المختلفة ، Master وهي حالة عمل asample ملحوظة: جميع المعلومات المذكورة أعلاه هي ستتغير المعلمات ، مثل وضع العمل ، شحن الحالي ، وضع الشحن ، قوة الشحن وما إلى ذلك ؛في وضع الصدع سوف يظهر julemode.

برامج الكمبيوتر العلوية وبرامج الاختبار

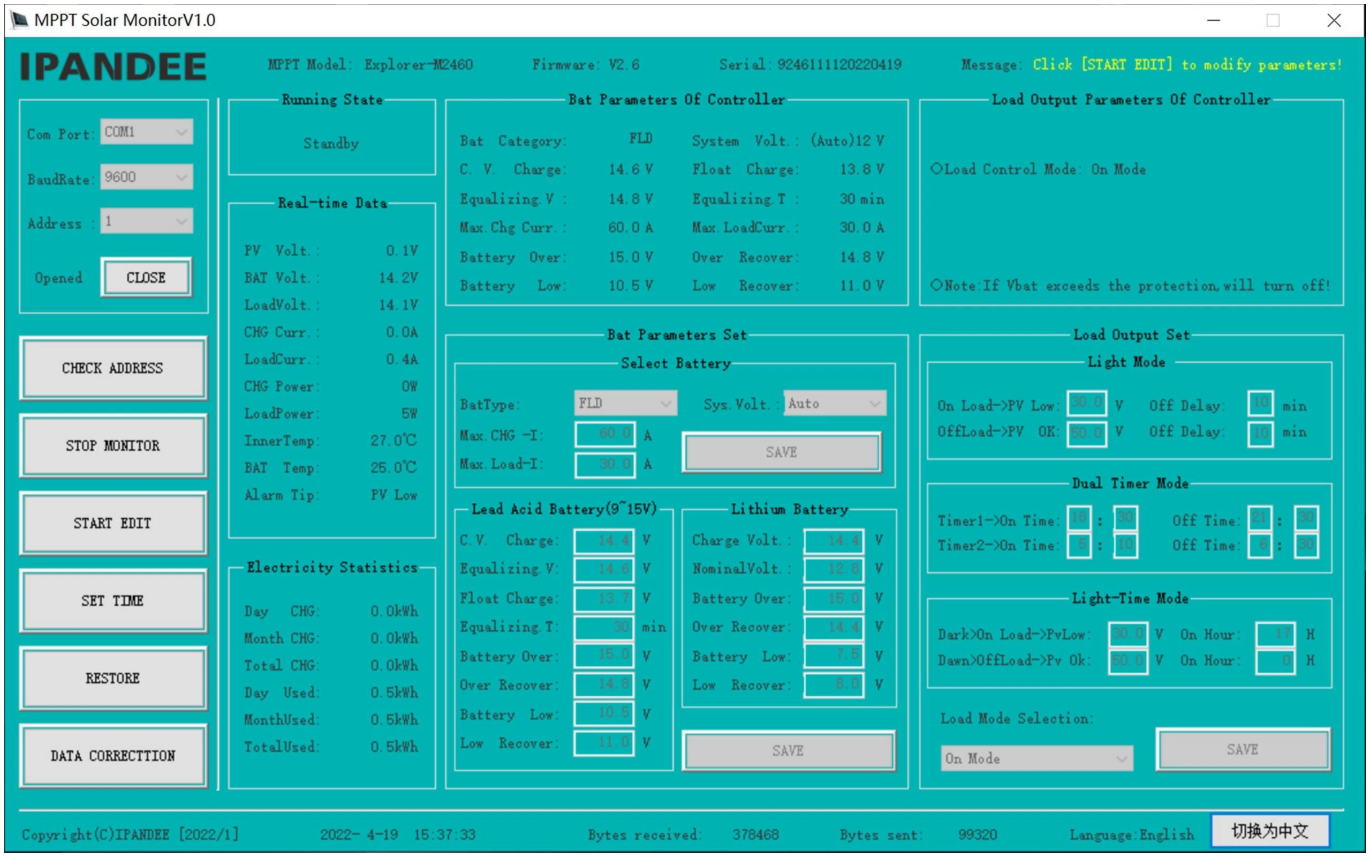

واجهة حالة عمل برامج الكمبيوتر العلوية

systeemaansluitschema

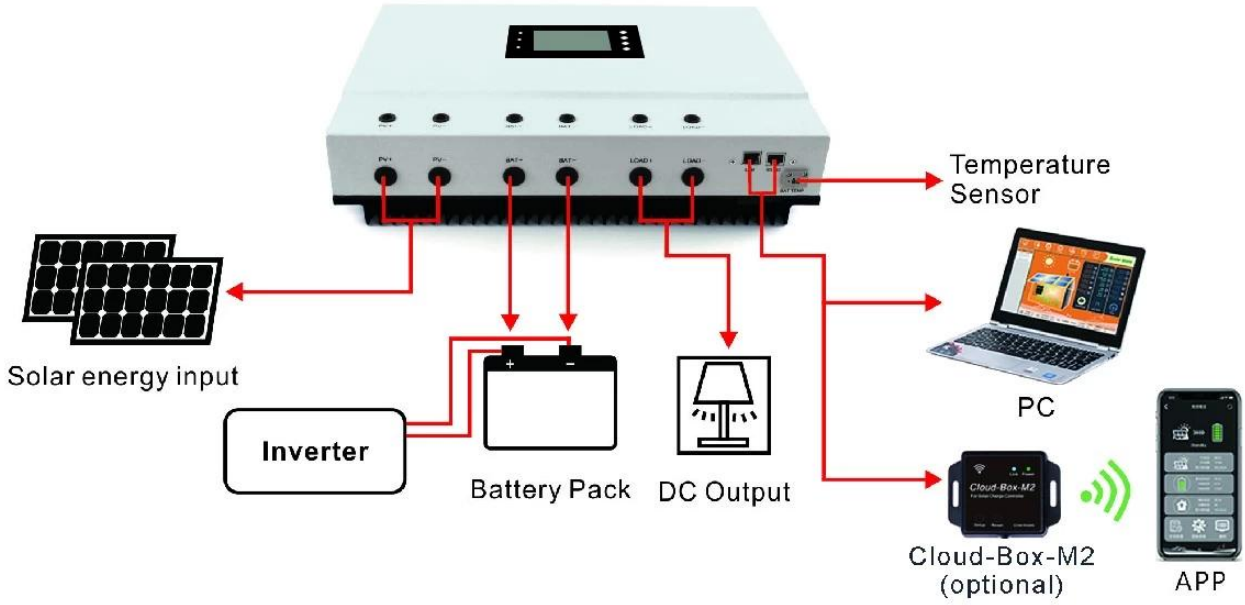
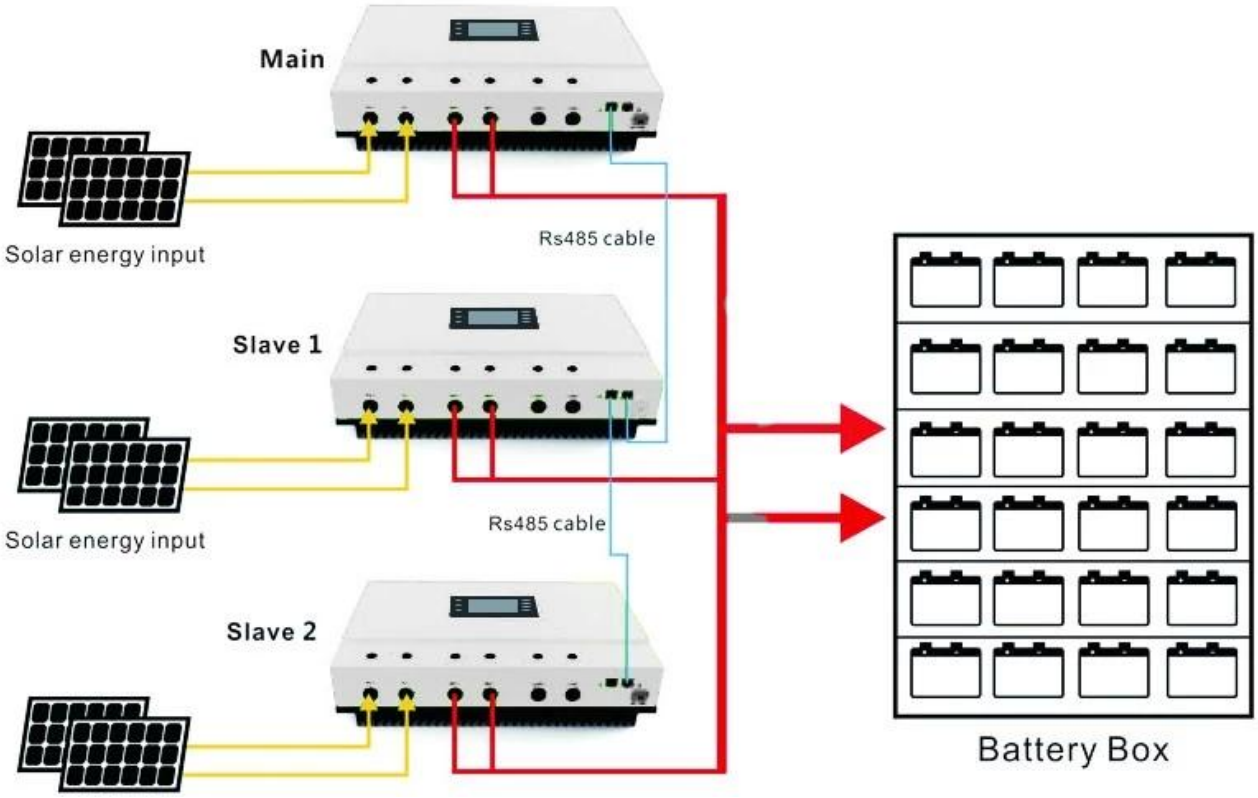
paralled urbindingsschema