ميزات

1) سهلة التركيب. لتكوين النظام الشمسي، يحتاج العملاء فقط لتوصيله مع الألواح الشمسية والبطاريات.
2) إدارة وحدة المعالجة المركزية والتحكم، تصميم وحدات
3) شاشة LCD، يمكن عرض مرئي مختلف المعالم (مثل، تردد، وضع العمل انتاج التيار الكهربائي، الخ).
4) تصميم متعددة الوظائف، والزبائن لا تحتاج لشراء الطاقة الشمسية وحدة تحكم، شاحن واستقرار، وما إلى ذلك.
5) اتصال بطارية الخارجية، ومريحة لتوسيع احتياطية الوقت السلطة؛ يمكن للمستخدم ربط العديد من البطاريات حسب الحاجة وفقا لأشعة الشمس والرياح المحلية.
6) مع القدرة الفائقة على حمل حمولة والحمولة العالية، وهذه السلسلة من ونبسب؛ يمكن العاكسون تدفع ليس فقط تحميل المقاومة. ولكن أيضا أنواع مختلفة من حثي الأحمال، مثل السيارات، وتكييف الهواء، المثقاب الكهربائي، مصباح فلوري، مصباح الغاز، وما إلى ذلك يمكن أن تدفع ما يقرب من أي من أنواع الحمل.
7) تصميم الدوائر منخفضة التردد محض موجة جيبية والاستقرار نظام جيد، وسهلة الصيانة، وانخفاض معدل الفشل والخدمة الطويلة في الحياة (تحت التشغيل السليم، قد يكون ما دامت 5 سنوات).
8) حماية كاملة: حماية الجهد المنخفض، أكثر من حماية الجهد، الحماية من الحرارة الزائدة، وحماية ماس كهربائى، والحماية الزائدة.
9) الموافقة CE / EMC / بنفايات / لفد / CCC.
10) 2 سنة الضمان، الدعم الفني مدى الحياة.

وظيفة

1. الوحيد ظيفة انقلاب تحت وضع انقلاب (متصلة فقط إلى البطارية، يمكن تعيين إلى وضع العمل العادي، والنوم

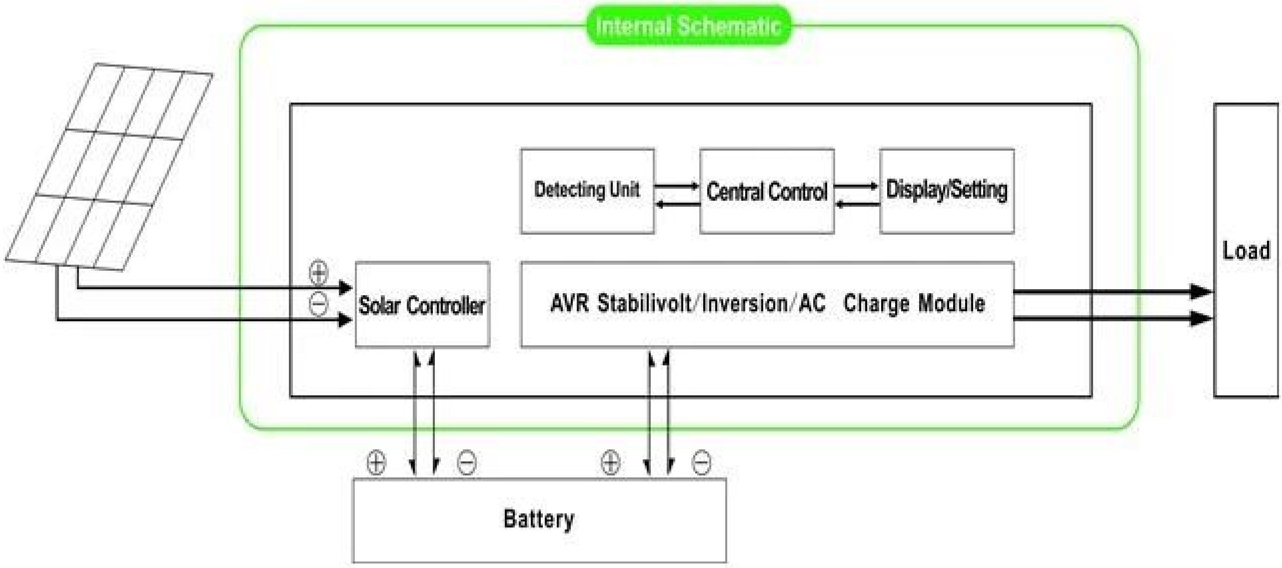

1.1 [illegible] : [illegible] LCD [illegible] .01 [illegible] AC
[illegible]. [illegible]
[illegible] LCD [illegible]:

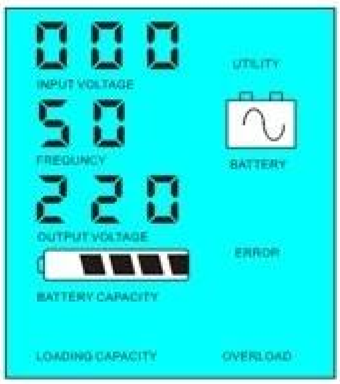

1.2 [illegible] : [illegible] LCD [illegible] .02 [illegible]
[illegible]. [illegible] 5 [illegible]

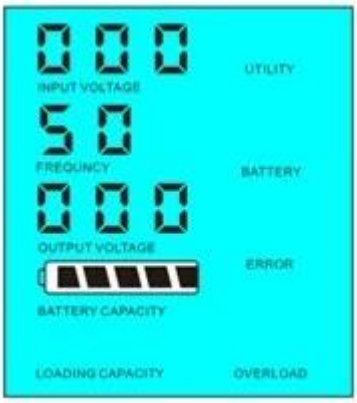

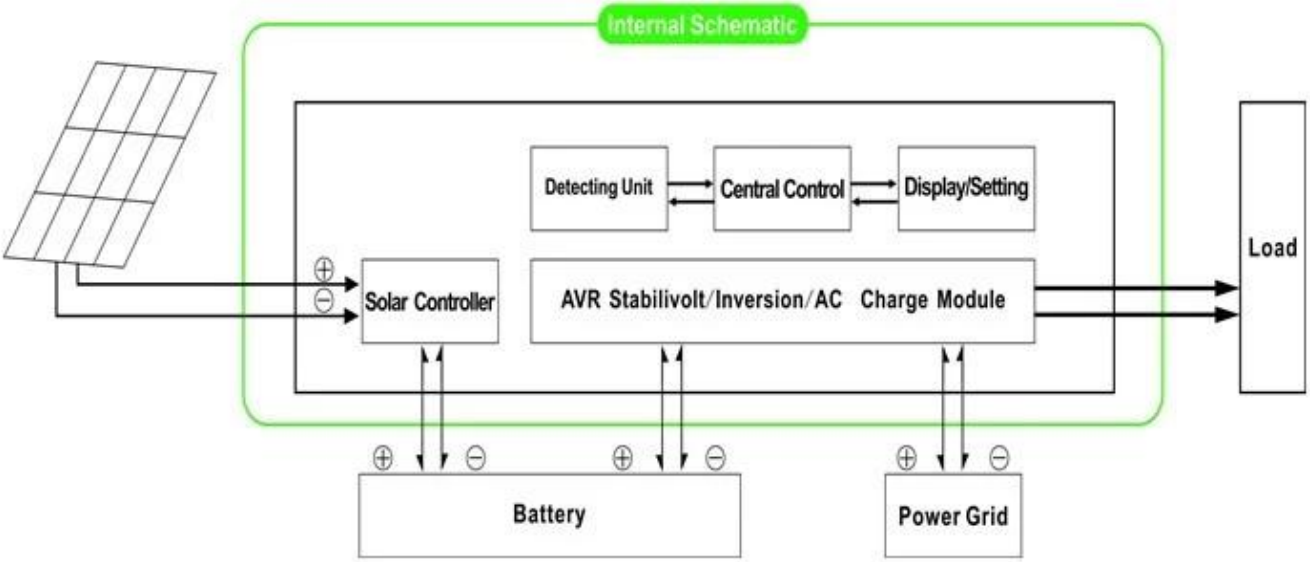

فقط؛ إذا كانت السلطة من Wورقاقة من العاكس وتعمل فقط في مثل هذه الحالة واستهلاك الطاقة هو 6-1
الأحمال التي ترتبط إلى العاكس أعلى من 5٪ من قوة التصويت العاكس، ثم العاكس سوف تبدأ تلقائيا وظيفة
كما هو مبين أدناه: .Sقلب وإمدادات الطاقة إلى الأحمال داخل 5

000
INPUT VOLTAGE
50
FREQUNCY
000
OUTPUT VOLTAGE
BATTERY CAPACITY
LOADING CAPACITY
UTILITY
BATTERY
ERROR
OVERLOAD

Load's power< 5% of inverter's rated power

000
INPUT VOLTAGE
50
FREQUNCY
220
OUTPUT VOLTAGE
BATTERY CAPACITY
LOADING CAPACITY
UTILITY
BATTERY
ERROR
OVERLOAD

Load's power> 5% of inverter's rated power

إدخال النظام في ظل هذا الوضع :

1) الرسوم الوحيدة الألواح الشمسية البطارية
2) الوحيد المستقل خارج الشبكة نظام الطاقة الشمسية . مناسبة للمناطق التي هي ونبسب؛ & نبسب؛ ونبسب؛ &
نبسب؛ ونبسب؛ عدم وجود فائدة أو لديك الطاقة الشمسية الغنية
تحت وضع أداة (متصلا البطارية وفائدة . ويمكن ان يحدد المنفعة أولا، وضع الاستعداد UPS .وظيفة 2
البطارية والبطارية الأولى، ووضع فائدة وضع الاستعداد.

Internal Schematic
Detecting Unit
Central Control
Display/Setting
Solar Controller
AVR Stabilivolt/Inversion/AC Charge Module
Load
Battery
Power Grid
⊕
⊖

كما 01. عندما تكون متصلا LCD البطارية وضع الاستعداد : يتم تعيين التردد في شاشة UPS، فائدة أولا .2.1
كلا فائدة والبطارية إلى العاكس، وسوف أداة توفير الطاقة إلى الأحمال قبل البطارية . عندما يتم قطع
فائدة قبالة، سوف تستمر البطارية تلقائيا لتوفير الطاقة بعد انقلاب .

الخطوات هي كما يلي:
الخطوة 1: عندما فائدة السلطة هي المتاحة، فإنه الناتج مباشرة بعد الجهد الذي استقرت وشحن البطاريات
في نفس الوقت.
الخطوة 2: عندما يتم قطع التيار الكهربائي انقطع فجأة فائدة، فإن العاكس تحويل التيار المستمر إلى
MS.تيار متردد تلقائيا لضمان عدم انقطاع التيار الكهربائي داخل 5
الخطوة 3: عندما تصبح السلطة أداة متوفرة مرة أخرى، فإنه سيتم تحويل تلقائيا إلى فائدة إمداد الطاقة
إلى الأحمال وشحن البطاريات في نفس الوقت .

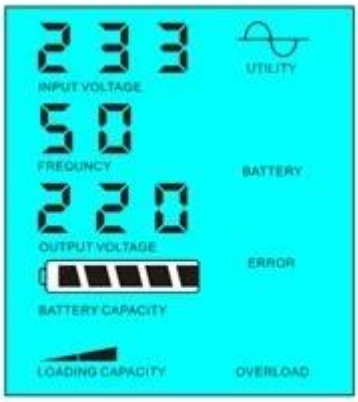

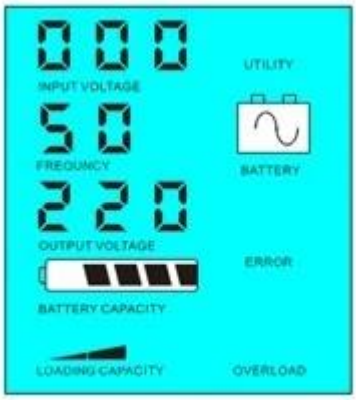

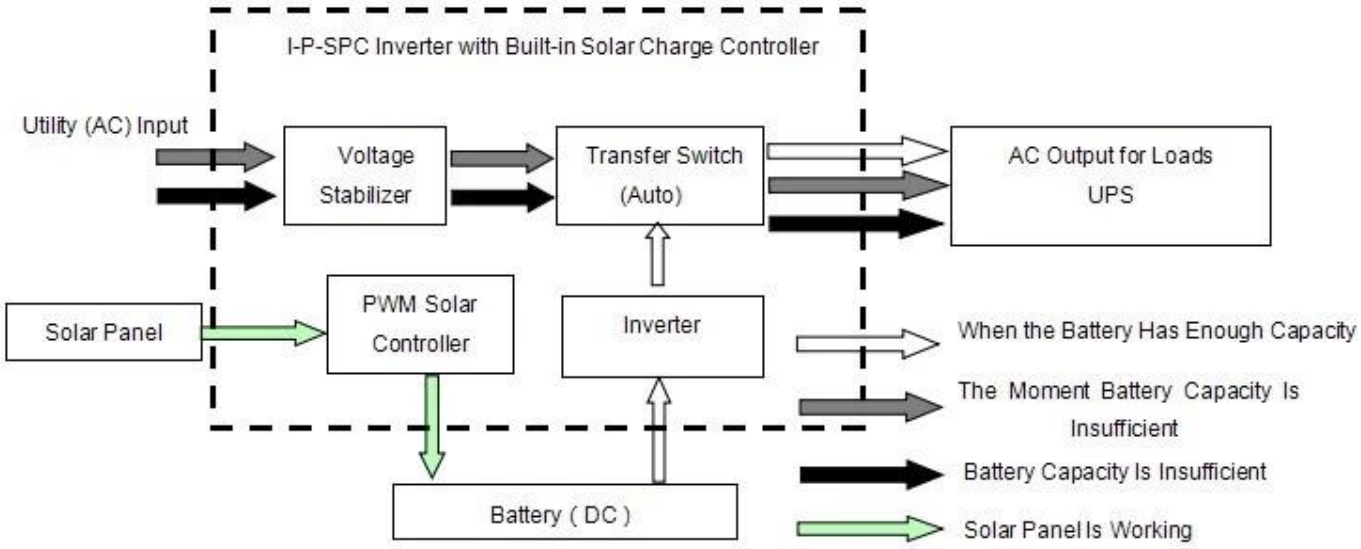

انظر سير العمل على النحو التالي.

ورفع الصوت عاليا: LCD عرض

233
INPUT VOLTAGE
50
FREQUNCY
220
OUTPUT VOLTAGE
BATTERY CAPACITY
LOADING CAPACITY
UTILITY
BATTERY
ERROR
OVERLOAD

Utility supply power and charge battery

000
INPUT VOLTAGE
50
FREQUNCY
220
OUTPUT VOLTAGE
BATTERY CAPACITY
LOADING CAPACITY
UTILITY
BATTERY
ERROR
OVERLOAD

Without utility and battery supply power

إدخال النظام في ظل هذا الوضع :

1) هناك 2 طرق لشحن البطارية، والمرافق والألواح الشمسية

2) هذا النظام هو مناسبة لأنظمة الطاقة التي بنيت في المناطق التي تفتقر إلى أنظمة المرافق أو السلطة
التي كثيرا ما تستخدم في المناطق مع / بدون فائدة

كما 03. ونبسب؛ LCD الوضع: تم ضبط التردد في شاشة UPS 2.2. البطارية الأولى، والمرافق الاحتياطية
عندما يتم توصيل كلا فائدة والبطارية إلى العاكس،

وبطارية لتوفير الطاقة إلى الأحمال قبل المرافق . عندما قدرة البطارية ليست كافية، وستستمر الأداة
المساعدة لتوفير الطاقة تلقائيا .

الخطوات هي كما يلي:

الخطوة 1: عندما بطارية لديه ما يكفي من القوة، فإنه سيتم تزويد الطاقة إلى الأحمال مباشرة

الخطوة 2: عندما لا يكون البطارية ما يكفي من القوة، فإنه سيتم تحويل تلقائيا إلى فائدة إمداد الطاقة
إلى الأحمال

الخطوة 3: بعد أن يتم شحن البطارية بالكامل (على سبيل المثال قبل وحدة تحكم الشمسية أو تهمة الرياح) ،
فإنه سيتم ثم نقل تلقائيا إلى بطارية إمداد الطاقة إلى الأحمال .

انظر سير العمل على النحو التالي.

I-P-SPC Inverter with Built-in Solar Charge Controller
Utility (AC) Input
Voltage Stabilizer
Transfer Switch (Auto)
AC Output for Loads UPS
Solar Panel
PWM Solar Controller
Inverter
Battery (DC)
When the Battery Has Enough Capacity
The Moment Battery Capacity Is Insufficient
Battery Capacity Is Insufficient
Solar Panel Is Working

ورفع الصوت عاليا: LCD عرض

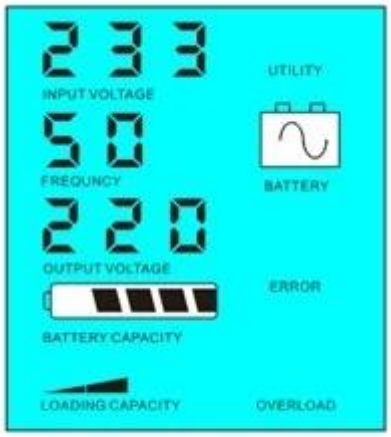

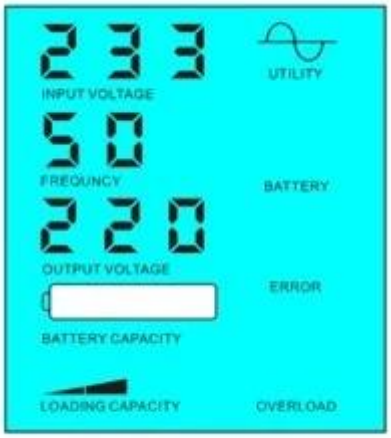

233
INPUT VOLTAGE
50
FREQUNCY
220
OUTPUT VOLTAGE
BATTERY CAPACITY
LOADING CAPACITY
UTILITY
BATTERY
ERROR
OVERLOAD

Battery has power and supply power

233
INPUT VOLTAGE
50
FREQUNCY
220
OUTPUT VOLTAGE
BATTERY CAPACITY
LOADING CAPACITY
UTILITY
BATTERY
ERROR
OVERLOAD

Battery dead, utility supply power

إدخال النظام في ظل هذا الوضع :
1) هناك الطريقة الوحيدة لشحن البطارية : الألواح الشمسية
2 E) هذا النظام هو مناسبة للمناطق حيث الكهرباء مكلفة و
مثل الطاقة ، utiliypower حيث الطاقة الشمسية يمكن أن تستخدم بشكل كامل لتوفير nvironmental المناطق
الشمسية والأسرة أمبير، ونظام الرياح والطاقة الشمسية وإنارة أمبير، ونظام الرياح

المعلمة

وضع		15KVA
تقييمه سعة إخراج		10KW
قمة الطاقة		20KW
بطارية الجهد (DC)		96V
PWM المراقب المالي للطاقة الشمسية	الجهد	96V
	التيار	50A
	PV ماكس المدخلات الجهد	200V
حجم W × D × H (مم)		420 * 260 * 605
التعبئة الحجم W × D × H (مم)		440 * 280 * 625
(الوزن الصافي (كلغ		85
(الوزن الإجمالي (كجم		95
عام معلمة		
(طريقة عمل (إعداد	1	فائدة أولا، الاستعداد للبطارية
	2	وضع السكون، لا فائدة، تحميل السلطة لأعلى من 5٪ من قوة التصويت عليها، وتبدأ في العمل تلقائيا
	3	البطارية الأولى، والمرافق الاستعداد
AC الإدخال	الجهد	220V ± 35٪ 110 أوV + 35٪ (اختياري)
	تردد	50HZ ± 3٪ 60 أوHz ± 3٪ (اختياري)
AC الإخراج	الجهد	220V ± 3٪ 230 أوV ± 3 or240V ± 3٪ 100 أوV ± 3٪ أو 110V ± 3٪ (اختياري)
	تردد	50HZ 60 أوHz ± 0.5 ± 0.5 (اختياري)
تهمة فائدة	AC المسؤول الحالي	0 ~ 15A
	تهمة الوقت	تعتمد على قدرة البطارية وكمية
	حماية البطارية	الكشف التلقائي، شحن والتفريغ الحماية، وإدارة ذكية
PV المسؤول		الإدخال يجب أن يكون أقل من تصنيف الحالية PVالحالي الكلي لل
عرض	طريقة العرض	LCD LED +
	معلومات الشاشة	الجهد المدخلات والمخرجات الجهد والتردد الناتج، قدرة البطارية، حالة حمل، معلومات الحالة
خرج الموجة نوع		rate≤3 نقي الناتج موجة جيبية، تشويه الموجي
القدرة الزائد		> 120٪ 1 10 ٪130 <، دقيقةS

استهلاك الطاقة	وضع السكون	1 ~ 6W
	الوضع العادي	1 ~ 3A
كفاءة التحويل		80٪ ~ 90٪
نقل التوقيت		<5MS (AC إلى DC / DC إلى AC)
الحماية		الانتاج الزائد، ماس كهربائى، ومدخلات ذات الجهد العالي، ومدخلات ذات الجهد المنخفض، اسخن
البيئة	درجات الحرارة	-10 ℃ ~ 50 ℃
	الرطوبة	10٪ ~ 90٪
	ارتفاع	≤4000m

المعلمات المذكورة أعلاه مع "أو" يعني أن المعلمة تحتاج إلى القيام به ونبسب؛ ضبط المصنع وفقا لتفضيل العملاء.
المعلومات أعلاه هو تحكم المعلمة شركتنا القياسية ويمكن أن تتغير وفقا لمتطلبات العملاء.
ونحن نقدم الدعم الفني وخدمة D أمبير؛ فريق & R المهنية UPSلدينا منطقتنا تحكم العاكس و OEM.

مخطط اتصال

آخرون

يرجى الرجوع إلى تصميم مخطط والوثائق الفنية وكتيبات المنتجات، الخ
التي أدلى بها قسم الهندسة، 5 مايو، 2014، الطبعة 1.