I-P-TPI2-1000W-6000W принимается ведущих низкочастотных инверсии технических решений в мире. Эта серия инвертора имеет преимущества высокой эффективности преобразования, низкое энергопотребление, супер способности несущей и большой ток зарядки. Пользователи могут установить его в режим и нормальный рабочий режим в зависимости от нагрузок переменного тока спать. Пользователи могут также установить приоритет вывода (AC первый или DC первый) и выбрать выходной частоты 50 или 60 Гц. Это наше второе поколение серии TPI.

заявка

Промышленные, коммерческие, бытовые резервный источник питания
Подвижный источник питания переменного тока
Основной источник питания для промышленных товаров
Внесетевые система генератора энергии (лучший партнер MPPT контроллер заряда)

функция

Функция 1.DC / AC преобразования

Он может быть установлен в нормальный рабочий режим (на панели включить кнопку "ON") или спящий режим (на панели поверните кнопку на S-ON)

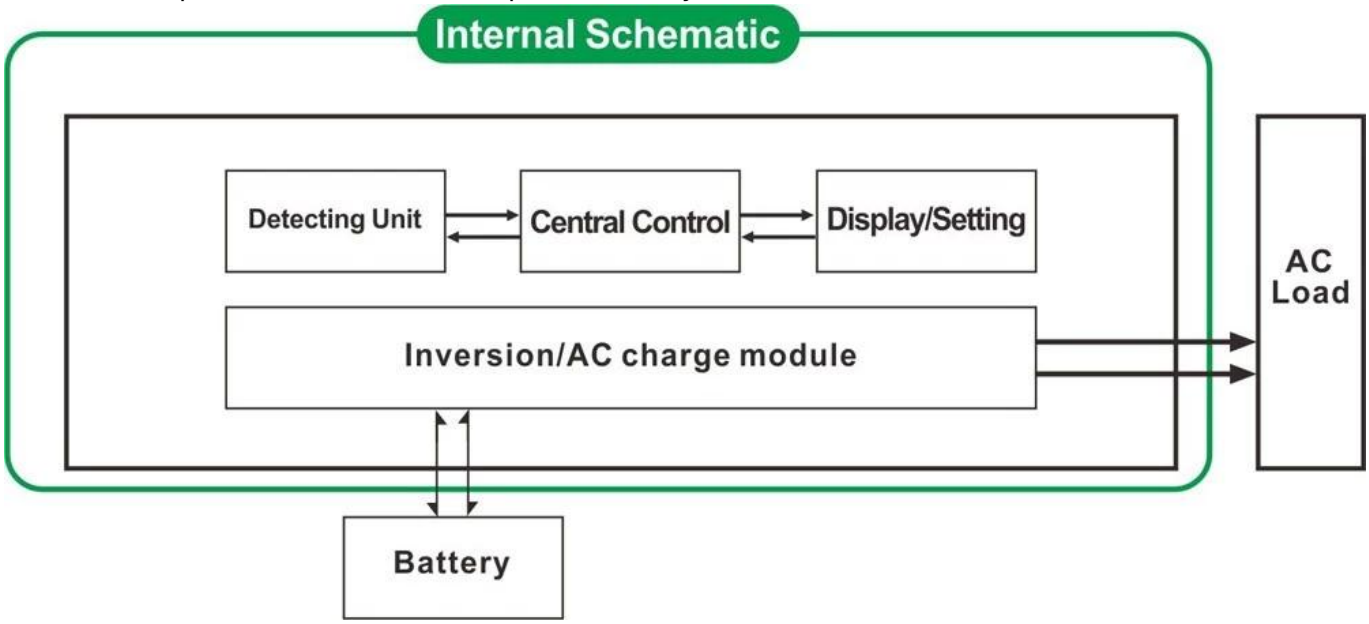

1.1 Нормальный рабочий режим (ON): Независимо от того, что не взаимосвязанном нагрузки переменного тока или нет
инвертор всегда преобразует постоянный ток в переменный. На ЖК-дисплее инвертора отображения выходного напряжения. Потребляемая мощность в нормальном режиме работы немного выше, чем в спящем режиме
1.2 Режим Sleep (S-ON): Если мощность подключенных нагрузок переменного тока ниже, чем 5% от номинальной мощности инвертора, не выводится из преобразователя. На ЖК-дисплее этого показывает 0. Только чип инвертора работает. Потребляемая мощность инвертора только 1-6W. Если мощность подключенных нагрузок переменного тока составляет более 5%, то инвертор автоматически преобразует постоянный ток в переменный для питания нагрузки в пределах 5 секунд. На ЖК-дисплее этого не показывают никакого вывода.

2. Мощные функции интеллектуальная зарядка

1) Может заряжать 8 видов аккумуляторов (деталь, пожалуйста, проверьте параметр)
2) Высокая мощность зарядки (подробно пожалуйста, проверьте параметр)
3) трехступенчатый режим зарядки: постоянный ток зарядки стадии (CC), Постоянное напряжение зарядки стадии (CV), подзаряд этап (CF)

Примечание: Если тип батареи установлен в положение "0", он не будет зарядить аккумулятор и зарядный ток равен "0". Индикатор зарядки не будет гореть.

3. Функция ИБП

Он может быть установлен в качестве утилиты первый (AC первый) в режиме ожидания батареи или батареи первого режима ожидания утилиты (первый DC).

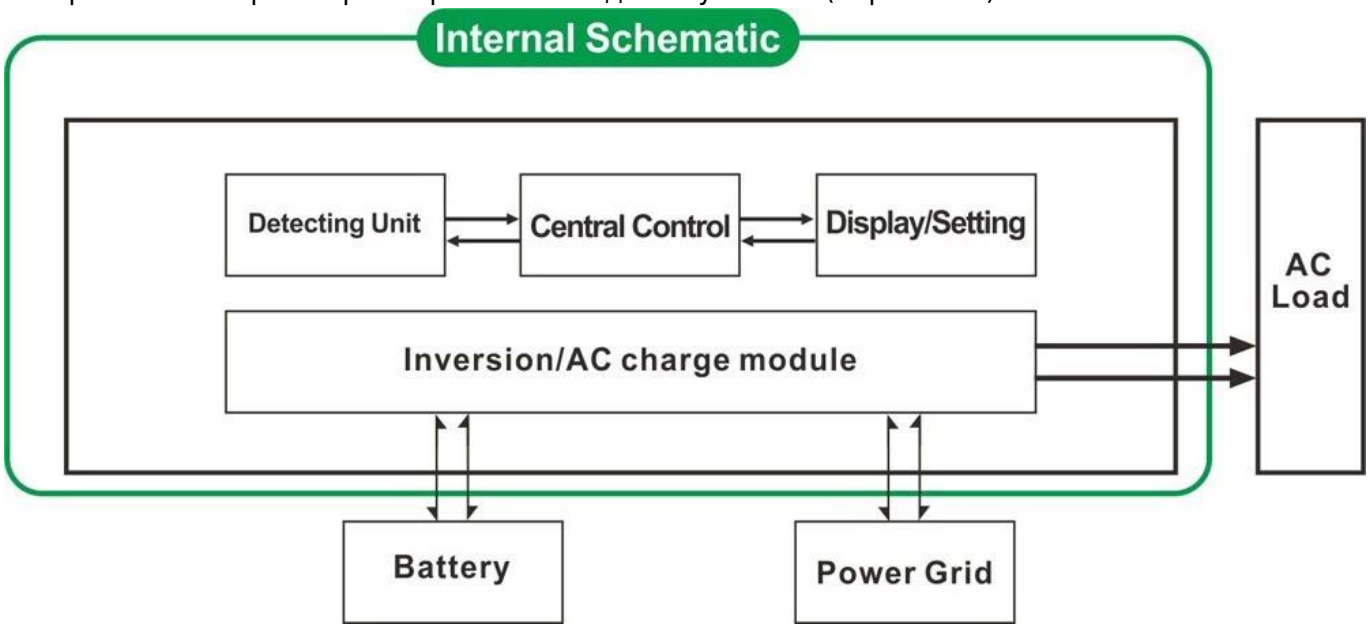

3.1. Утилита во-первых, в режиме ожидания батареи ИБП (на панели включить кнопку "AC")

3.2. Батарея во-первых, утилита режима ожидания ИБП (на панели включить кнопку "DC").

Особенности

1. Чисто выход волны синуса
2. Управление CPU, интеллектуальное управление, модульная конструкция
3. ЖК-дисплей и светодиодный дисплей может отображать параметры и рабочее состояние инвертора.
4. Пользователи могут установить его в спящий режим или нормальный рабочий режим и установить выходной приоритет (первый переменный или постоянный ток первого). Выходная частота (50 Гц или 60 Гц) могут быть выбраны.
5. Высокая эффективность преобразования (87% -98%), низкое энергопотребление (1W ~ 6W при спящем режиме). Это лучший выбор для преобразователей системы солнечной энергии
6. Инвертор может заряжать 8 видов батарей, таких, как герметичного кислотного аккумулятора свинца, открытого свинцово-кислотных аккумуляторов, гель аккумулятора. Пожалуйста, обратите внимание: батарея лития может заряжаться также, соответствующие параметры должны быть установлены на заводе-изготовителе.
7. Высокая мощность зарядки и функция зарядки может быть закрыта
8. Эта серия инверторов имеют сильную несущую способность и перегрузочную способность. Пиковая мощность в 3 раза номинальной выходной мощности. Например, 1KW модель может управлять кондиционер 1HP, 2KW модель может управлять кондиционер 2hp, 3KW может управлять 3HP кондиционер.
9. Принятие последней американской дизайн низкой частоты цепи, новые импортные

электрические материалы, чистый медный трансформатор, система очень стабильна длительный срок службы (более 5 лет при нормальных условиях эксплуатации)
10. Идеальная защита (защита от низкого входного напряжения, защита от высокого входного напряжения, защита от перегрева, защита от короткого замыкания, защита от перегрузки)
11. EMC, LVD, RoHS утверждения сертификации
12. 2-летняя гарантия и срок службы технической помощи.

Спецификация

Модель		5000W	
Номинальная выходная мощность		5000W	
Пиковая мощность		15000W	
Напряжение аккумулятора (DC)		24В или 48В (опция)	
Размер Ш × Г × В (мм)		* 218 440 * 400	
Размер упаковки Ш × Г × В (мм)		* 275 520 * 520	
Вес нетто (кг)		40	
Вес брутто (кг)		48	
Рабочий режим (Настройка)	НА	Нормальный рабочий режим	
	СЫН	Режим ожидания, 1 ~ 6W потребление при мощности нагрузки выше чем на 5% номинальной выходной мощности, он начнет работать автоматически	
	OFF	Полностью выключен	
вход переменного тока	напряжение	220V ± 35% или 110V + 35% (по желанию)	
	частота	50Hz или 60Hz	
Выход переменного тока	напряжение	220V ± 3% или 230 В ± 3 или 240В ± 3% или 100В ± 3% или 110В ± 3% (по желанию)	
	частота	Частота такой же, как в режиме утилиты Частота 50 Гц или 60 Гц (опционально) в DC / AC режим преобразования	
Утилита зарядки (Тип батареи "0" означает функция зарядки закрыта)	зарядный ток AC (МАКСИМУМ)	24V	48V
		70A	40A
	Тип батареи	Американская гель батареи, шерсть батареи 1, Шерсть battery2, герметичная свинцово-кислотная батарея, Европа гель батареи, аккумуляторы Открытые свинцово-кислотные, батареи кальция, De-кислотный аккумулятор или OEM батареи	
	режим зарядки	Трехступенчатая зарядки: CC, CV, CF	
	Время зарядки	Решил по мощности и количества батарей	
	защита от батареи	Автоматическое обнаружение, сбор и Защита от разрядки, интеллектуальное управление	
UPS приоритет	переменный ток	Утилита во-первых, батареи в режиме ожидания	
	ОКРУГ КОЛУМБИЯ	аккумулятор во-первых, утилита резервного	
дисплей	Режим отображения	LCD + LED	
	Отображение информации	вход напряжение, выходное напряжение, выходная частота, емкость батареи, состояние нагрузки, информации о состоянии	
Тип волны выхода		Чистая синусоида	
Возможность перегрузки		> 120% 1 мин,> 130% 10s	

потребляемая мощность	Режим сна	1 ~ 6W
	Нормальный режим	1 ~ 3A
Эффективность преобразования		87% ~ 98%
Время передачи		<5мс (AC к DC / DC для AC)
защита		Выход от перегрузки, короткого замыкания, вход высокого напряжения, низкое напряжение вход, перегревается
Окружающая среда	температура	-10 ℃ ~ 50 ℃
	влажность	10% ~ 90%
	высота над уровнем моря	≤4000m

Сертификаты

ISO2008
ISO2004
CE-EMC
CE-LVD
FCC
RoHS

обслуживание

1. OEM и ODM предоставляются заказы.
2. Решение питания консультации доступны на основе технической группы.
3. 24 месяца гарантированности; на протяжении всей жизни время продлен техническое обслуживание.
4. Любой из ваших вопросов будет руководствоваться профессиональной технической командой.
5. Свободное техническое исследование и обсуждение продуктов предоставляются каждый год.