Высокая мощность и напряжение 96V 192V 216V 240V 384V Солнечный контроллер MPPT MPPT

Серия Galaxy представляет собой максимальную функцию мониторинга мощности (MPPT) с высокоэффективной контроллером MPPT MAS имеет много преимуществ, таких как большой фотоэлектрический вход, можно установить напряжение зарядного устройства, RS485 или RS232 (необязательно) E Дверь связи LAN.Design Модульный, небольшой объем, легкий вес, высокая эффективность конверсии. Это продукт с высоким содержанием на солнечном рынке.

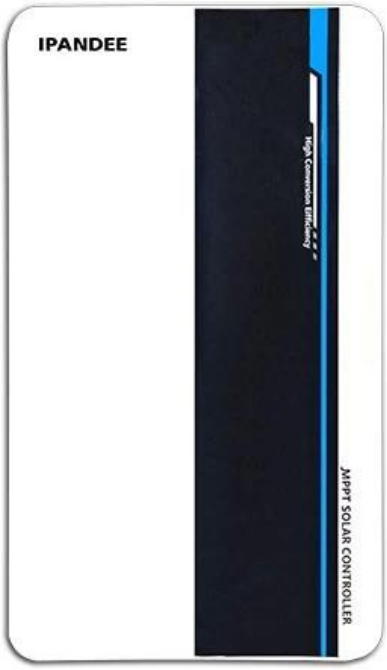

Модель продукта

Модель	Батарея	Макс. Фотоэлектрическое входное намерение	Номинальный ток
Galaxy-B96-xxa	96V (8*12V)	430 В.	70a;80 -й
Galaxy-B192-xxa	192V (16*12V)	430 В.	50A;60 -й
Galaxy -B216 (220) -xxa	216V (18*12V)		
Galaxy-B240-xxa	240V (20*12V)		
Galaxy-B384-xxa	384V (32*12V)	850 В.	70a;80 -й

Характеристика

1. А имеет эффективный алгоритм MPPT, эффективность MPPT ≥99,5%[redacted] и эффективность конвертера до 98%.
2. Режим заряда: три фазы (постоянный ток, постоянное напряжение, мобильный заряд), продлевает продолжительность батарей.
3. Четыре типа выбора режима нагрузки: включение/выключение, управление фотоэлектрическим напряжением, управление двойным временем, управление временем PV+.
4. Настройки Prederter ME общеиспользуемых параметров свинца (Seal \ Gel \ Fluce) выбираются пользователем, и пользователь также может настроить параметры для другой зарядки аккумулятора.
5. Требуется тока, ограничивающая верхнюю функцию.
6. Suport Multi - Машина параллельна для создания системы питания системы.
7. Функция ЖК -дисплея высокой четкости. Также проверяют данные при выполнении устройства и состояния работы, она также может поддерживать изменение параметра отображения контроллера.
8.RS485 Communication, мы можем предложить протокол связи с комфортным интегрированным управлением пользователем и вторичной разработкой.
9. Закончите ПК мониторинг программного обеспечения и модуль WiFi для создания мониторинга облачных приложений.
10.ce, Rohs, утвержденные сертификаты FCC, мы можем помочь клиентам передать различные сертификаты.
11,3 года гарантии и 3 ~ 10 лет Обширная гарантийная служба также может быть предоставлена.

Программное обеспечение для ПК, программное обеспечение для мониторинга, просмотр и установите параметр

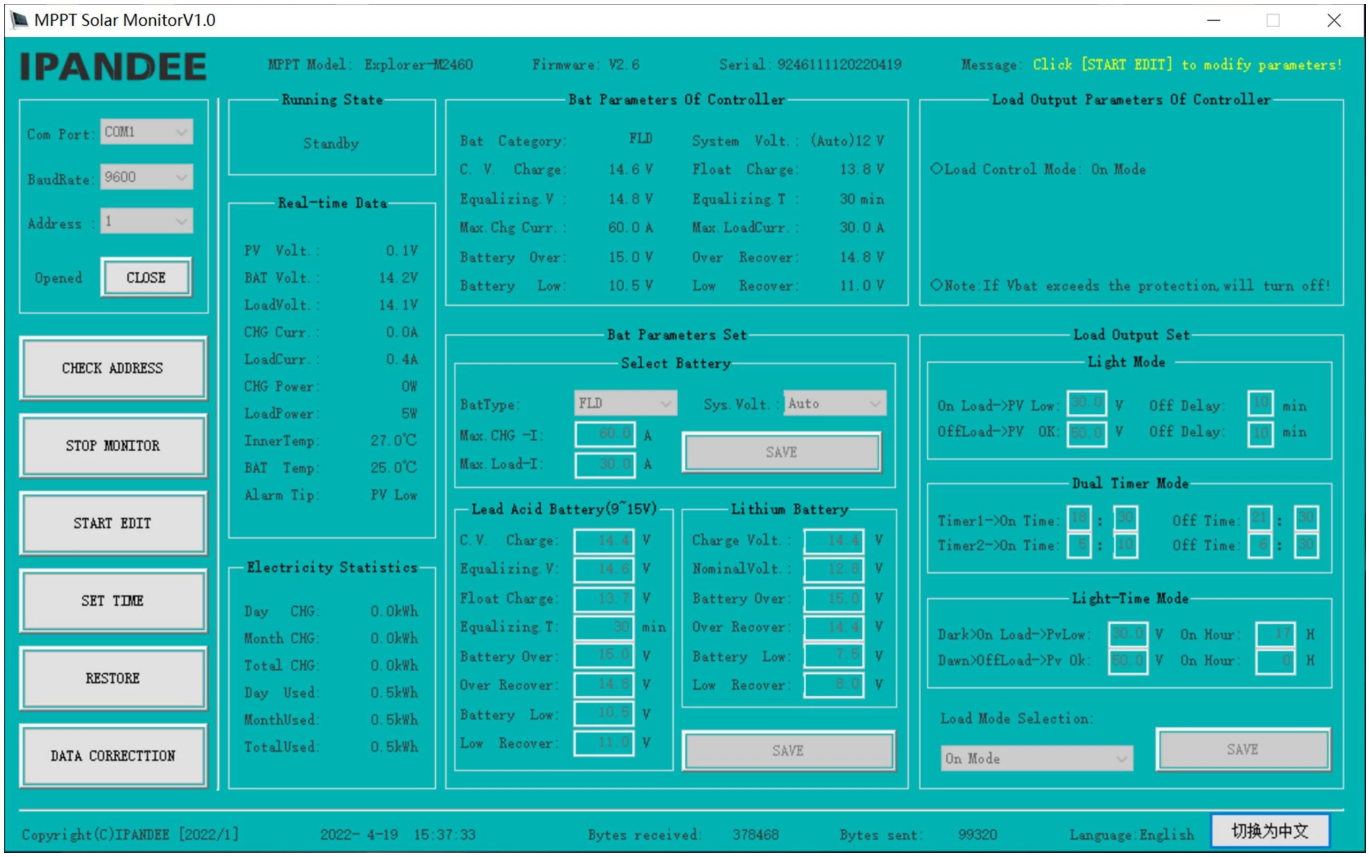

ПК программное обеспечение

Просмотреть состояние заряда и разряда, фотоэлектрическое напряжение, напряжение заряда, ток заряда и т. Д.И связанный параметр может быть установлен.

параметр

Галактика	Ряд	B96			B192 \ B216 (220) \ B240				
	Модель мощности	70 -й	80 -й	100A	50 -й	60 -й	70 -й	80 -й	100A
Категория продукта	Свойство контроллера	MPPT (максимальное отслеживание точки питания)							
	Эффективность MPPT	≥98%	≥98%	≥98%	≥98%	≥98%	≥98%	≥98%	≥98%
	Системное напряжение	DC96V			DC192V \ DC216V (DC220V) \ DC240V				
	Гамма видообразования	DC72V ~ DC128V			DC144V ~ DC256V \ DC162V ~ DC288V \ DC180V ~ DC320V				
	Метод, который рассеивает тепло	Охлаждение интеллектуального поклонника							

Входные функции	Vmax-PV открытая цепь	DC430V			DC430V	DC430V	DC660V	DC660V	DC660V
	Начальная зарядка VSTART-PV	VBAT+20 В.	VBAT+20 В.	VBAT+20 В.	VBAT+20 В.	VBAT+20 В.	VBAT+20 В.	VBAT+20 В.	VBAT+20 В.
	С низкой защитой vlow-pv	VBAT+10 В.	VBAT+10 В.	VBAT+10 В.	VBAT+10 В.	VBAT+10 В.	VBAT+10 В.	VBAT+10 В.	VBAT+10 В.
	Защита Vover-PV	DC430V	DC430V	DC430V	DC430V	DC430V	DC660V	DC660V	DC660V
	Номинальная фотоэлектрическая сила	7280 Вт	8320 Вт	10400	10400 Вт \ 11700 Вт \ 13000 Вт	12480W \ 14040W \ 15600 Вт	14560W \ 16380W \ 18200 Вт	16640 Вт \ 18720w \ 20800 Вт	20800 Вт \ 23400 Вт \ 26000 Вт
Особенности заряда	Выбираемые типы аккумуляторов	Запечатанная свинцовая кислота, гелевая батарея, затопленная (также другие типы батарей)- также может быть определена батарея по умолчанию.							
	Текущий классифицирован ответственный	70 -й	80 -й	100A	50 -й	60 -й	70 -й	80 -й	100A
	Метод зарядки	3 стадиона: постоянный ток (быстрая нагрузка) -Карика для процветания напряжения							
Характеристики загрузки	Нагрузка напряжения	Так же, как напряжение батареи			Так же, как напряжение батареи		□	□	□
	Текущий текущий заряд	70 -й	80 -й	100A	50 -й	60 -й	□	□	□
	Метод управление нагрузкой	В методах \ OFF, режим управления фотоэлектрическим напряжением, режим управления двойным времени, режим управления PV + времени					□	□	□
Отображение и связь	Режим отображения	LCD128*64 точки точки/ дисплей ретроилепости							
	Методы общения	8 -pin rj45 порт							
Другие параметры	Защитите функцию	Входной выпуск на \ в защите напряжения, профилактика обратной защиты соединения и т. Д.							
	Рабочая Температура	-20 ℃ ~+50 ℃							
	Температура хранения	-40 ℃ ~+75 ℃							
	IP (входная защита)	IP21							
	Чистый вес (кг)	14,7 кг			14,7 кг		18,8 кг		
	Весовой вес (кг)	16,6 кг			16,6 кг		20,6 кг		
	Размер продукта (мм)	371*500*187			371*500*187		391*500*227		
	Размер упаковки (мм)	590*420*270			590*420*270		590*440*320		

Диаграмма подключения системы

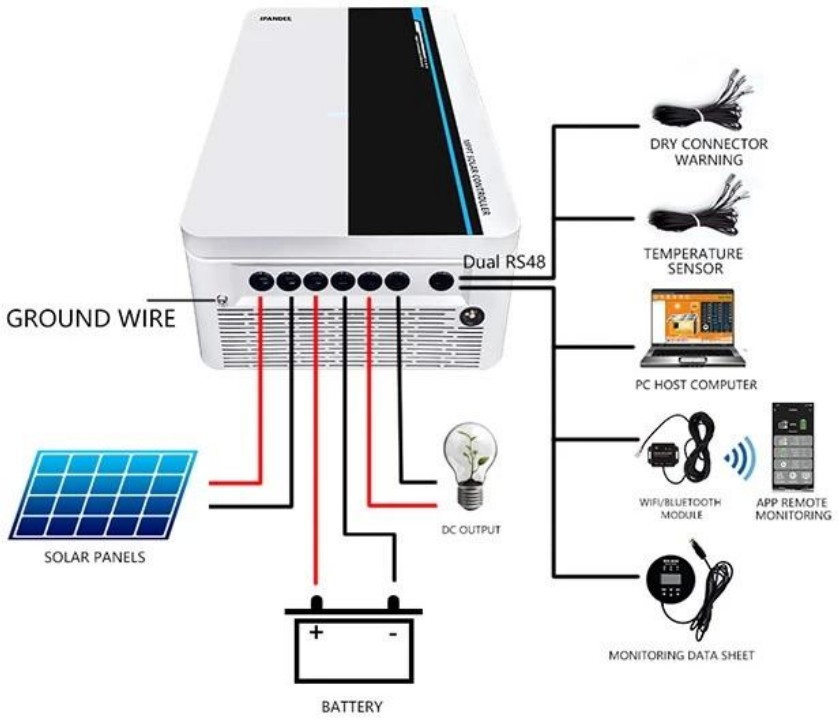

Параллельная диаграмма подключения

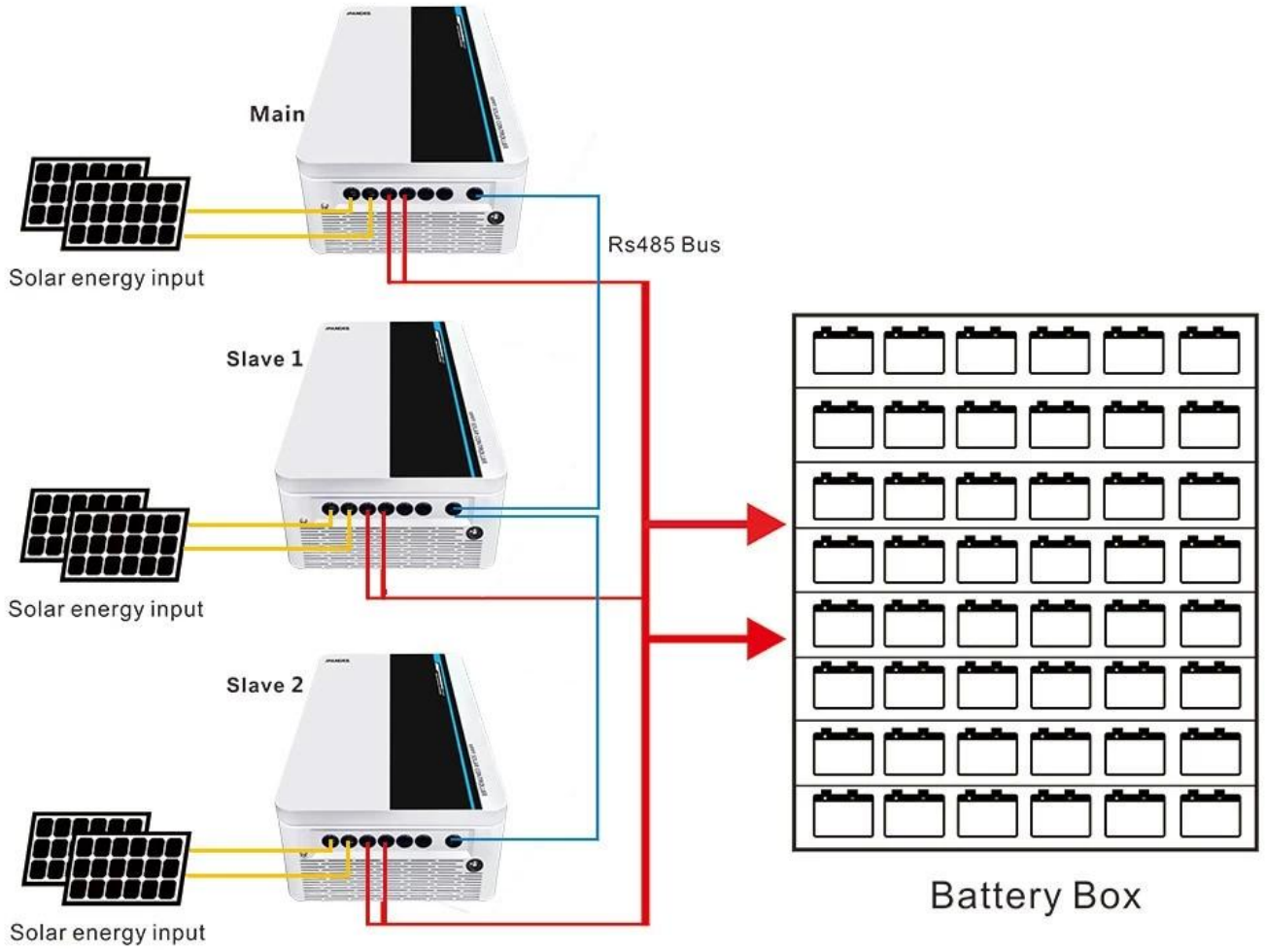

Примечание. Выше представлены стандартные параметры компании, любая модификация контролирует наш официальный веб -сайт.