## Введение

Это серия продукта является модулем конструкция инвертора и встроенный контроллер MPPT, который имеет преимущества высокой эффективностью преобразования, низкое энергопотребление и сильный несущая способность. С интеллектуальным управлением, клиенты могут установить режим зарядки, (Утилита качестве дополнения питания) Первый режим переменного или первый режим постоянного тока, приурочен режим инверсии и приурочен режим утилита, приурочен включения / выключения режима ожидания. Это настоящее время наиболее передовые инвертор & контроллер гибрид в мире.

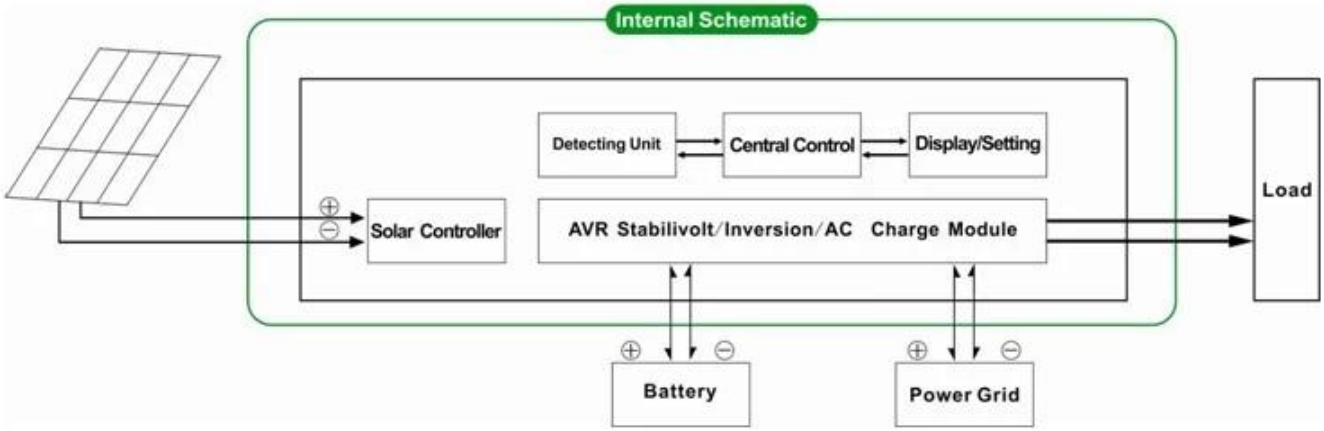


## Особенность

1. Простота установки. Чтобы настроить солнечную систему, клиенты нужно всего лишь подключить его с солнечными батареями и аккумуляторами

2. Управление ЦП ,интеллектуальное управление,Модульная конструкция, Дружественный ЖК дисплей

3. Встроенный контроллер MPPT, высокая зарядка эффективность

4. Низкое энергопотребление, высокая конверсия эффективность

5. Интеллектуальная,многофункциональный, удобно для клиенты с разными использованием среды в полной мере использовать солнечную энергию

6. Подключение внешней батареи, удобно расширить время поддержки питания

7. Сильный несущая способность, низкий провал скорость, простота обслуживания и длительный срок службы (до правильной работы, это может быть тех пор, пока 5 лет)

8. Идеальная защита: Защита от низкого напряжения, защиту от перенапряжения, защита от перегрева, защита от короткого замыкания, перегружает защиту

9. CE / EMC / LVD / RoHS Сертификаты

10. Два года гарантия, пожизненные службы технической поддержки

## Функция

1. Функцию зарядки

Там 2 режима так, как показано ниже:

1.1 П.В. зарядить аккумулятор, Утилита не будет: когда PV и полезность как подключенными к машине, только PV будет зарядить аккумулятор, когда есть солнечный свет

1.2 Оба П.В. и утилита зарядить аккумулятор: когда PV и полезность как подключен к аппарату, AC (полезность) будет зарядить аккумулятор. В тем временем, П.В. также зарядить аккумулятор, если есть солнечный свет.

2. Утилита также дополнительная функция питания

Есть 2 вида дополнительных режимов, показано, как показано ниже:

2.1 AC первым , Постоянный ток в режиме ожидания ИБП

Когда оба Утилита и аккумулятор подключен к аппарату, Утилита будет подавать питание на нагрузки до батареи. Когда утилита отрезан, батарея автоматически продолжает питать.

Шаги заключаются в следующем:

Шаг 1: Когда сетевого питания доступен, он выведет непосредственно после напряжения стабилизируется и заряд батареи в В то же время.

Шаг 2: Когда утилита сила отрезана вдруг, инвертор преобразует энергию постоянного тока в переменный ток автоматически обеспечивать бесперебойное питание в течение 5 мс.

Шаг 3: Когда сетевого питания становится доступным снова, он будет автоматически передавать в подсобное подачи питания на нагрузки и заряд батареи в то же время.

Посмотреть Рабочий процесс, как показано ниже:

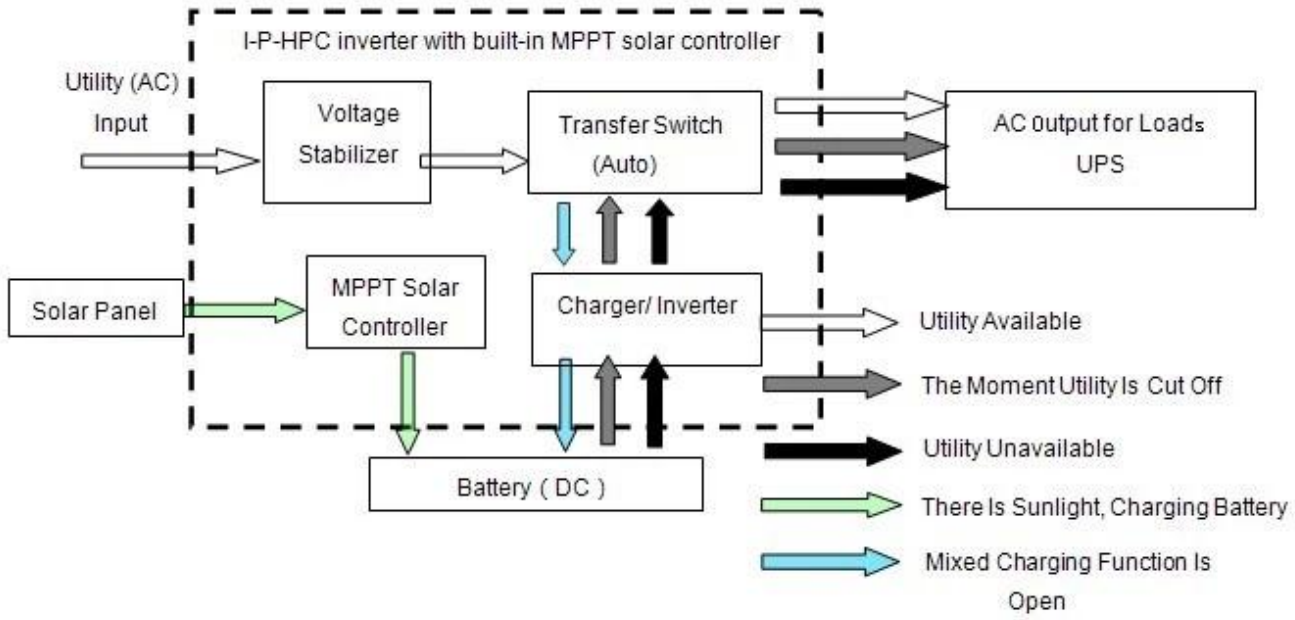


2.2 DC первый, Переменный ток в режиме ожидания ИБП:

Когда и полезность и батарея подключены к преобразователю, батареи будет поставлять мощность на нагрузку до полезности. Когда емкость батареи не достаточно, Утилита продолжает питать автоматически.

Шаги заключаются в следующем:

Шаг 1: Когда батарея имеет достаточно власти, он будет подавать питание на нагрузку непосредственно

Шаг 2: Когда батареи не имеют достаточно сил,, он будет автоматически передавать в подсобное подачи питания на нагрузки

Шаг 3: После того, как батарея полностью заряжена (например, солнца или ветра заряда контроллер), он будет автоматически передать батареи подачи питания на нагрузки.

Посмотреть Рабочий процесс, как показано ниже.

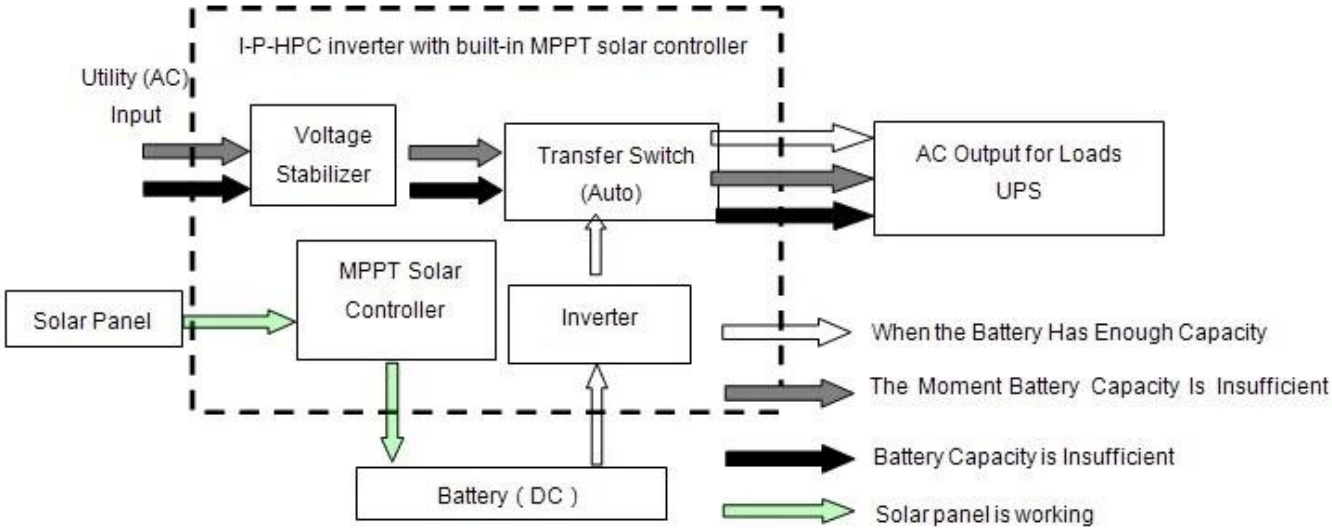


## Функцию 3.Timing

Есть 2 вида режима синхронизации:

3.1 Временный вкл / выкл Нормальный рабочий режим и спящий режим: можно установить определенное время, когда, чтобы открыть нормальный выход и когда, чтобы закрыть выход переменного тока для входа в режим сна.

3.2 Батарея и полезности переключаемый режим: можно установить определенное время, когда следует использовать батарею или утилита питания (подходящий для районов где электрическая плата взимается в соответствии с периодом в различных интервалах)

4. Функция записи / проверки

4.1 Проверка машины вина: можете проверить информацию об ошибке машина

4.2 Разряд проверку времени: можно проверить время разряда батареи

## Параметр

| Модель / Параметр | | 1000W | 1500W | 2000W | 3000W | 4000W | 5000W |
|---|---|---|---|---|---|---|---|
| Номинальная выходная мощность | | 1000W | 1500W | 2000W | 3000W | 4000W | 5000W |
| Пиковая мощность | | 2000W | 3000W | 4000W | 6000W | 8000W | 10000W |
| Батарея (Свинцово-кислотная батарея) | | 24V | 24V/48V (опционально) | | | 48V | |
| Зарядка параметр | | | | | | | |
| Режим зарядки (настройка) | | П.В. заряд | | | | | |
| | | П.В. заряд + подсобное заряд | | | | | |
| MPPT солнечный регулятор | Напряжение | 24V | 24V/48V | | | 48V | |
| | Ток | 20A | 25A | 30A | 40A | 40A | 40A |
| | Макс П.В. Входное напряжение | 100V | | | | | |
| | П.В. зарядки Эффективность | 95% ~ 99% | | | | | |
| | Макс П.В. Входная мощность | 568W | 24V: 710W | 24V: 852W | 24: 1136W | 2272W | 2272W |
| | | | 48V1420W | 48V: 1704W | 48V: 2272W | | |
| Утилита | AC зарядка | 0 ~ 15A | | | | | |
| | Режим зарядки | 3-ступенчатый зарядки | | | | | |
| Параметр Инверсия | | | | | | | |
| Выход переменного тока | Напряжение | 220 ± 3% или 230 ± 3 или 240 ± 3% или 100V ± 3% или 110 ± 3% (опционально) | | | | | |
| | Частота | 50 Гц ± 0,5 или 60 Гц ± 0,5 (опционально) | | | | | |
| Тип выхода волны | | Чисто выход волны синуса, сигнал Уровень искажений ≤ 3 | | | | | |
| Способность перегрузки | | > 120% 1 мин,> 130% 10s | | | | | |
| Потребляемая мощность (При нормальных режим работы) | | 0.4A | 24V: 0.5A | 24V: 0.7A | 24V: 0.7A | 0.6A | 0.65A |
| | | | 48V: 0.4A | 48В: 0.45A | 48V: 0.5A | | |
| Потребляемая мощность (В режиме ожидания) | | 1-6W | | | | | |
| Инвертор преобразования Эффективность | | 85% ~ 92% | | | | | |
| Режим утилит | | | | | | | |
| Переменного тока | Напряжение | 220 В ± 35% или 110 35% (опционально) | | | | | |
| | Частота | Так же, как утилиты | | | | | |
| Выход переменного тока | Напряжение | 220 ± 5% или 110 +5% (опционально) | | | | | |
| | Частота | Так же, как утилиты | | | | | |
| Перегрузка Возможность | | > 120% 1 мин,> 130% 10s | | | | | |
| (AC первым или постоянного тока Первый) приоритет | | | | | | | |
| Выход ИБП (установка) | | AC во-первых, постоянного ожидания | | | | | |
| | | DC во-первых, AC ожидания | | | | | |
| Реле времени | | <5 мс (AC в DC / DC к AC) | | | | | |
| Power On (Установка) | | Установите пользователями | | | | | |
| | | Временный открыть / закрыть AC выход автоматически | | | | | |
| Генеральный Параметр | | | | | | | |
| Дисплей | Режим отображения | LCD + LED | | | | | |
| | Отображение информации | Входное напряжение, выходное напряжение, выходной частота, емкость батареи, состояние нагрузки, информация Статус | | | | | |
| Защита | | Выход перегрузки, короткого замыкания, высокого напряжения вход, вход низкого напряжения, перегрева | | | | | |
| Среда | Температура | -10 ℃ ~ 50 ℃ | | | | | |
| | влажность | 10% ~ 90% | | | | | |
| | Высота над уровнем моря | ≤ 4000 м | | | | | |
| Размер Ш × Г × В (мм) | | 438 * 208 * 413 | | | | 450 * 246 * 468 | |
| Размер упаковки Ш × Г × В (мм) | | 520 * 310 * 460 | | | | 540 * 300 * 518 | |
| Сеть Вес (кг) | | 15 | 17 | 19 | 25 | 34 | 35 |
| Брутто Вес (кг) | | 16 | 18 | 20 | 27 | 40 | 41 |

- "Дополнительный" параметр может быть установлен в соответствии с Требование заказчика
- Выше наш стандартный параметр. Могут быть изменены без предварительного уведомления.
- У нас есть собственный профессиональный инвертор и контроллер R & D команда, и мы предоставляем техническое поддержка и обслуживание OEM.

## Подключение Схема

## Другие

Пожалуйста обратитесь к конструкции контура, техническая документация, брошюры по продуктам, и т.д.

Сделанный по-технологический факультет, 15 мая, 2014, 2-е издание.