Я-P-SPCИнвертор с 500W Встроенный Контроллер заряда

Off-сетки солнечные энергосистемы

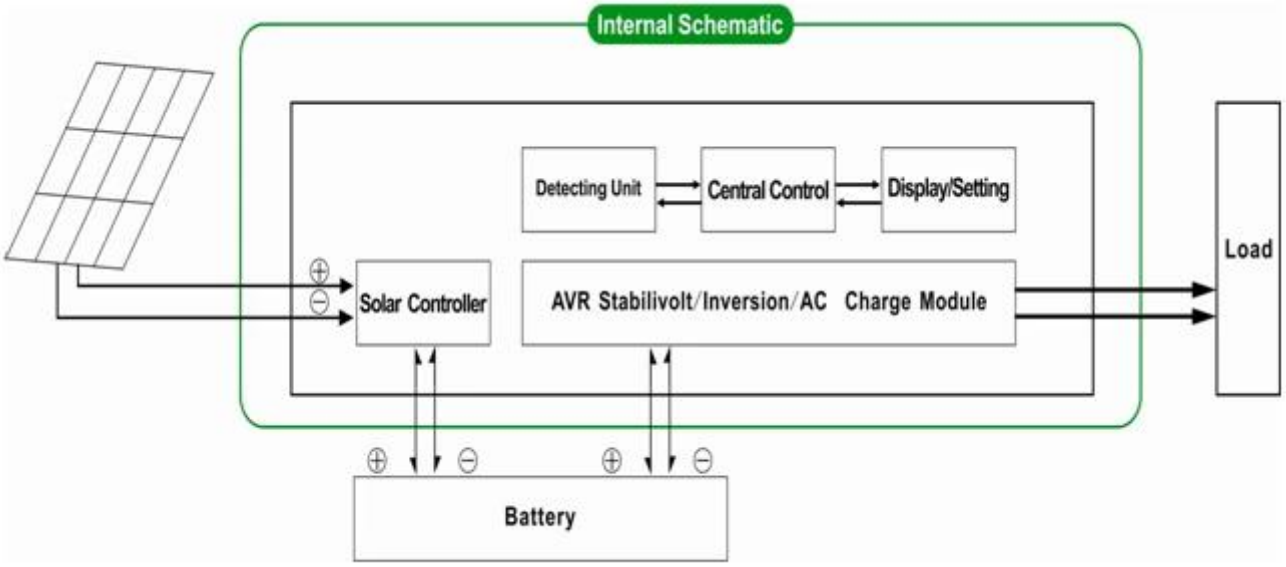

Полезность и Солнечная система дополняет производство электроэнергии

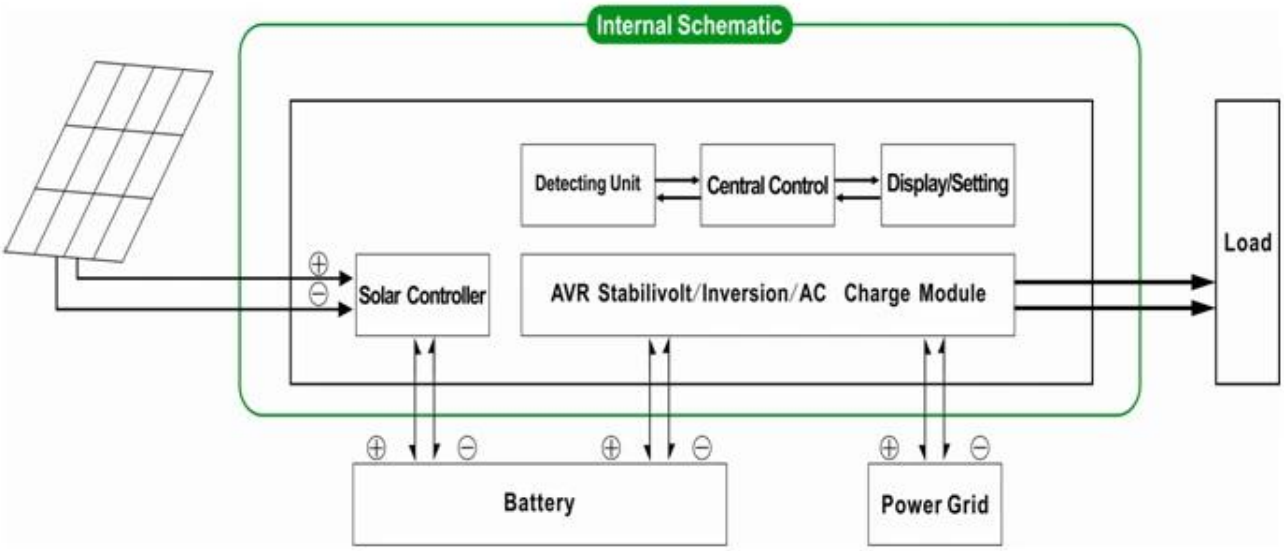

Применение

1)Off-сетки солнечные энергосистемы

2) Полезность и солнечная дополняютСистема выработки электроэнергии

Особенности

1) Простота в установке. Для настройки солнечнойСистема, пользователям нужно лишь подключить его с солнечными батареями и аккумуляторами.

2) управление CPU, Intelligentконтроль, модульная конструкция

3) Светодиоды ЖК-дисплей.ЖК-дисплей может отображать различные параметры (например, выходного напряжения, частоты,режим работы)

4) конструкция Многофункциональный, функция AVR ИБП.Пользователям не нужно покупать солнечную, контроллер, зарядное устройство переменного тока или стабилизатор.

5)Подключение внешней батареи, это удобно для пользователей, чтобы расширить использование времени ирезервное время питания

6) С супер несущей способности и высокойгрузоподъемность, эта серия и NBSP; инверторы могутне только ездить сопротивление нагрузки; но и различные виды индуктивных нагрузок такихкак двигателя, кондиционера, электродрели, люминесцентной лампы, газового лампы. Он можетездить практически любые виды нагрузки

7) Низкая частота замыкания волна синусоидальнойдизайн, стабильное качество, легко обслуживания, низким отказов и выслугу летжизнь (под правильной работы, он может длиться не менее 5 лет)

8) Отличная защита: низкое напряжениезащита, защита высокого напряжения, защита от перегрева, короткого замыканияЗащита, защита от перегрузки

9) CE / EMC / LVD /Утверждения RoHS / FCC

10) 2 года гарантии,пожизненная техническая поддержка

Параметр

Режим		700VA
Номинальная Выходная мощность		500W
Пик Мощность		1000W
Аккумулятор Напряжение (DC)		12В или 24В
PWM Солнечный контроллер	Напряжение	12В или 24В
	Текущий	20A
	PV Макс Входное напряжение	12 Система: 25V
		24 Система: 50V
Размер Ш × Г × В (мм)		335 * 165 * 375
Упаковка Размер Ш × Г × В (мм)		355 * 185 * 395
Чистая Вес (кг)		8
Общая Вес (кг)		9
Генеральный Параметр		
Рабочая Режим (Настройка)	1	Утилита первый (AC первый) батарейный режим ожидания
	2	Режим сна, нет утилита, мощность нагрузки составляет более 5% из номинальной выходной мощности, инвертор включится автоматически
	3	Аккумулятор первый (DC первый) Режим утилита ожидания
AC Входной	Напряжение	220 В ± 35% или 110В + 35% (дополнительно)
	Частота	50 Гц ± 3% или 60 ± 3% (опционально)
AC Выход	Напряжение	220 ± 3% или 230 ± 3 or240V ± 3% или 100V ± 3% или 110 ± 3% (опционально)
	Частота	50 Гц ± 0,5 или 60 Гц ± 0,5 (Дополнительно)
Утилита зарядки	AC Зарядка	0 ~ 15A
	Зарядка Время	В зависимости от емкости батареи и количество
	Аккумулятор Защита	Автоматическое обнаружение, Зарядка и защиты от разрядки, Интеллектуальное управление
PV Зарядка		Суммарный ток PV ввода должно быть меньше Чем Номинальный ток PWM солнечной контроллера
Показать	Показать Режим	LCD + LED
	Показать Информация	Входное напряжение, выходное напряжение, выходной Частота, батареи Емкость, состояние нагрузки, Статус Информация
Выход Тип волны		Чисто выход волны синуса, гармонические Искажение THD≤3
Перегрузка Возможность		> 120% 1 мин,> 130% 10s
Мощность Потребление	Сон Режим	1 ~ 6 Вт
	Нормальная Режим	1 ~ 3A
Преобразование Эффективность		80% ~ 90%
Передача Время		<5 мс (переменного тока в постоянный / постоянного тока в переменный)
Защита		Выход перегрузки, короткого замыкания, высокого напряжения вход, низковольтное вход, перегрев
Окружающая среда	Температура	-10 ℃ ~ 50 ℃
	Влажность	10% ~ 90%
	Высота над уровнем моря	≤4000m

выше является нашим стандартным параметр. Возможны изменения без предварительного уведомления.

Мыесть наш собственный профессиональный инвертор и контроллер R & усилитель; D команда, и мы оказывать техническую поддержку и OEM ODMобслуживание

Информация контроллер выше стандартно parameter.It нашей компании может бытьизменен на другой ШИМ контроллера заряда.

СоединенияДиаграмма

I-P-SPC-Series System

I-P-SPC-Series Inverter+Solar Controller