Я-P-SPC Мощность & NBSP; Инвертор со встроенным Контроллер заряда 4000W

Применение

1)Off-сетки солнечные энергосистемы

2) Полезность и солнечная дополняют мощностьсистема генерации

Особенности

1)Простота установки. Для настройки и NBSP; солнечную систему, пользователям нужно лишь подключить егос солнечными батареями и аккумуляторами.

2) CPUУправление, Интеллектуальное управление, модульная конструкция

3) СветодиодыЖК-дисплей. ЖК-дисплей может отображать различные параметры (например, выходного напряжения,частота, режим работы)

4) Многофункциональныйдизайн, функция AVR ИБП. Пользователям не нужно покупать солнечной, и NBSP; контроллер, зарядное устройство переменного тока или стабилизатор.

5)Подключение внешней батареи, это удобно для пользователей, чтобы расширить использование времени ирезервное время питания

6) Ссупер несущая способность и высокая грузоподъемность, эта серия инверторы могут не только ездить сопротивление нагрузки; но и различные видыиндуктивные нагрузки, такие как двигатель, кондиционер, электрические дрели, люминесцентныелампа, газовая лампа. Он может управлять практически любые виды нагрузки

7) Низкая частотачистой синусоидальной волны дизайн цепи, стабильное качество, легко

обслуживания, низкий отказСкорость и длительный срок службы (при правильной эксплуатации, он может длиться не менее 5лет)

8)Идеальная защита: защита от низкого напряжения, защита высокого напряжения, болеетемпературная защита, защита от короткого замыкания, защита от перегрузки

9) CE/ одобрения Электромагнитная совместимость / LVD / RoHS / FCC

10) 2лет гарантии, пожизненная техническая поддержка

Параметр

Режим		6000VA
Номинальная Выходная мощность		4000W
Пик Мощность		8000W
Аккумулятор Напряжение (DC)		48V
PWM Солнечный контроллер	Напряжение	48V
	Текущий	60A
	PV Макс Входное напряжение	48 Система: 100V
Размер Ш × Г × В (мм)		420 * 260 * 605
Упаковка Размер Ш × Г × В (мм)		440 * 280 * 625
Чистая Вес (кг)		50
Общая Вес (кг)		55
Генеральный Параметр		
Рабочая Режим (Настройка)	1	Утилита первый (AC первый) батарейный режим ожидания
	2	Режим сна, нет утилита, мощность нагрузки составляет более 5% из номинальной выходной мощности, инвертор включится автоматически
	3	Аккумулятор первый (DC первый) Режим утилита ожидания
AC Входной	Напряжение	220 В ± 35% или 110В + 35% (дополнительно)
	Частота	50 Гц ± 3% или 60 ± 3% (опционально)
AC Выход	Напряжение	220 ± 3% или 230 ± 3 or240V ± 3% или 100V ± 3% или 110 ± 3% (опционально)
	Частота	50 Гц ± 0,5 или 60 Гц ± 0,5 (Дополнительно)
Утилита зарядки	AC Зарядка	0 ~ 15A
	Зарядка Время	В зависимости от емкости батареи и количество
	Аккумулятор Защита	Автоматическое обнаружение, Зарядка и защиты от разрядки, Интеллектуальное управление
PV Зарядка		Суммарный ток PV ввода должно быть меньше Чем Номинальный ток PWM солнечной контроллера
Показать	Показать Режим	LCD + LED
	Показать Информация	Входное напряжение, выходное напряжение, выходной Частота, батареи Емкость, состояние нагрузки, Статус Информация
Выход Тип волны		Чисто выход волны синуса, гармонические Искажение THD≤3
Перегрузка Возможность		> 120% 1 мин,> 130% 10s

Мощность Потребление	Сон Режим	1 ~ 6 Вт
	Нормальная Режим	1 ~ 3А
Преобразование Эффективность		80% ~ 90%
Передача Время		<5 мс (переменного тока в постоянный / постоянного тока в переменный)
Защита		Выход перегрузки, короткого замыкания, высокого напряжения вход, низковольтное вход, перегрев
Окружающая среда	Температура	-10 ℃ ~ 50 ℃
	Влажность	10% ~ 90%
	Высота над уровнем моря	≤4000m

Off-сетки солнечные энергосистемы

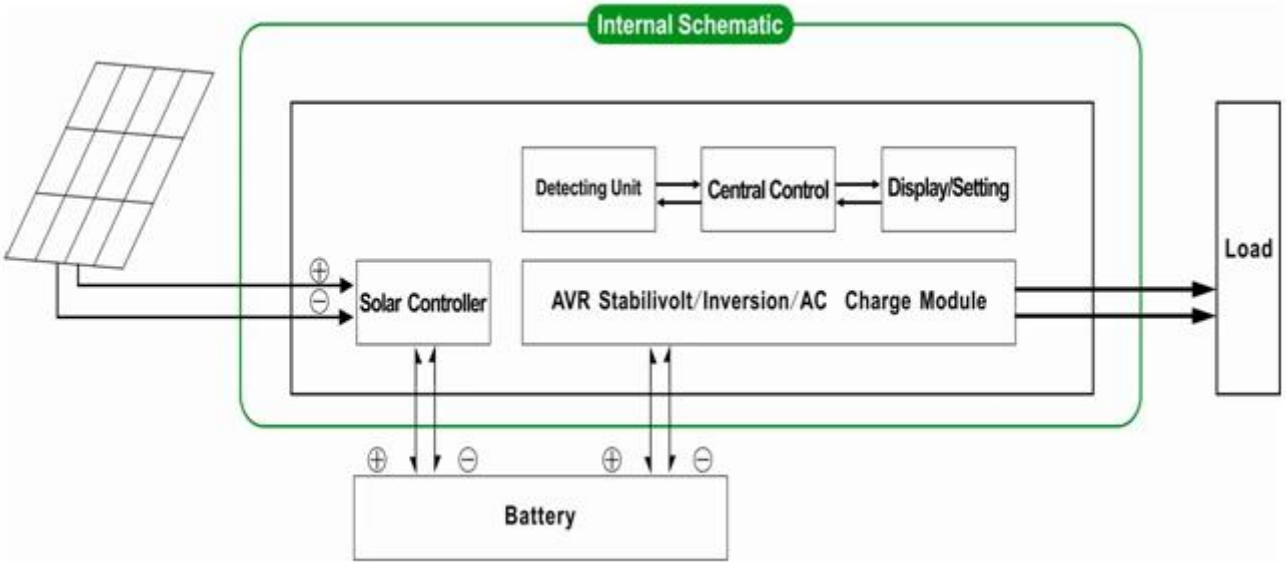

Утилитаи Солнечная система дополняет производство электроэнергии

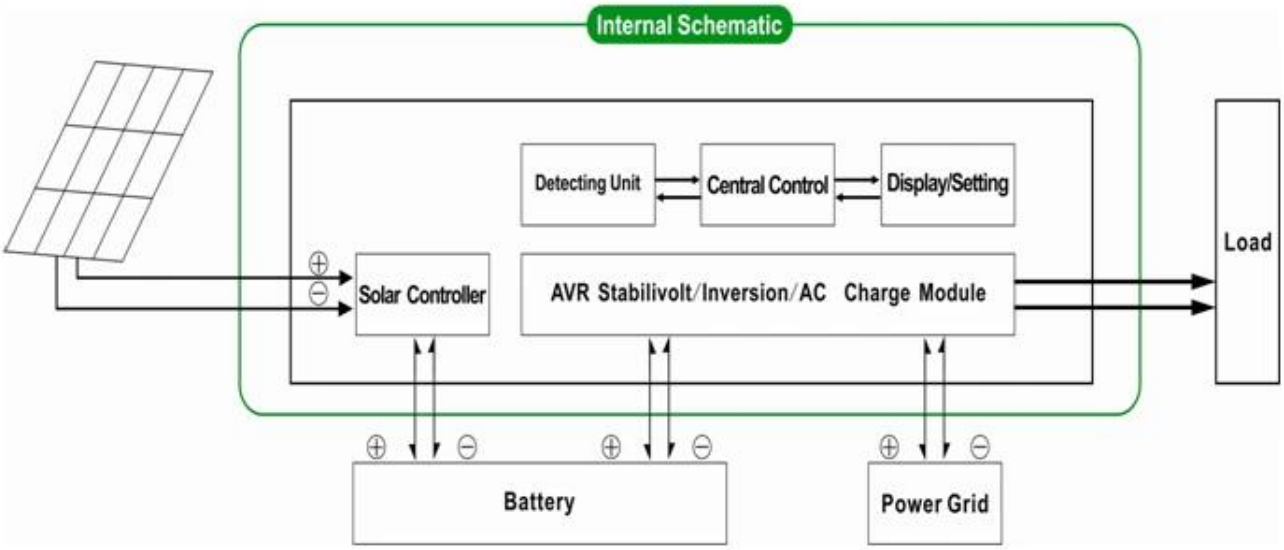

Вышеупомянутоенаша стандартный параметр. Возможны изменения без предварительного уведомления.

Мыимеем наши собственные профессиональные инвертор и контроллер R & Amp; D команды имы и NBSP; оказывать техническую поддержку и OEM ODM услуги

контроллер Выше информация является стандартной parameter.It нашей компании может бытьизменен на другой ШИМ контроллера заряда.

СоединенияДиаграмма

I-P-SPC-Series System

I-P-HPC-Series Inverter+Solar Controller