Я-P-SPCМощность Инвертор с встроенной солнечной Контроллер заряда 1000W

Применение

1)Off-сетки солнечные энергосистемы

2) Полезность и солнечная дополняютСистема выработки электроэнергии

Особенности

1) Простота в установке. Чтобы настроить Солнечнаясистема, Пользователям нужно лишь подключить его с солнечными батареями и аккумуляторами.

2) управление CPU, Intelligentконтроль, модульная конструкция

3) Светодиоды ЖК-дисплей.ЖК-дисплей может отображать различные параметры (например, выходного напряжения, частоты,режим работы)

4) конструкция Многофункциональный, функция AVR ИБП.Пользователям не нужно покупать солнечную, контроллер, Зарядное устройство или стабилизатор.

5) ВнешнийПодключение батареи, это удобно для пользователей, чтобы расширить использование времени и резервного копированияВремя питания

6) С супер несущей способности и высокойгрузоподъемность, эта серия и NBSP; инверторыможет не только ездить сопротивление нагрузки; но и различные виды

индуктивных нагрузок такихкак двигателя, кондиционера, электродрели, люминесцентной лампы, газового лампы. Он можетездить практически любые виды нагрузки

7) Низкая частота замыкания волна синусоидальнойдизайн, стабильное качество, легко обслуживания, низким отказов и выслугу летжизнь (под правильной работы, он может длиться не менее 5 лет)

8) Отличная защита: низкое напряжениезащита, защита высокого напряжения, защита от перегрева, короткого замыканияЗащита, защита от перегрузки

9) CE / EMC / LVD /Утверждения RoHS / FCC

10) 2 года гарантии,пожизненная техническая поддержка

Off-сетки солнечные энергосистемы

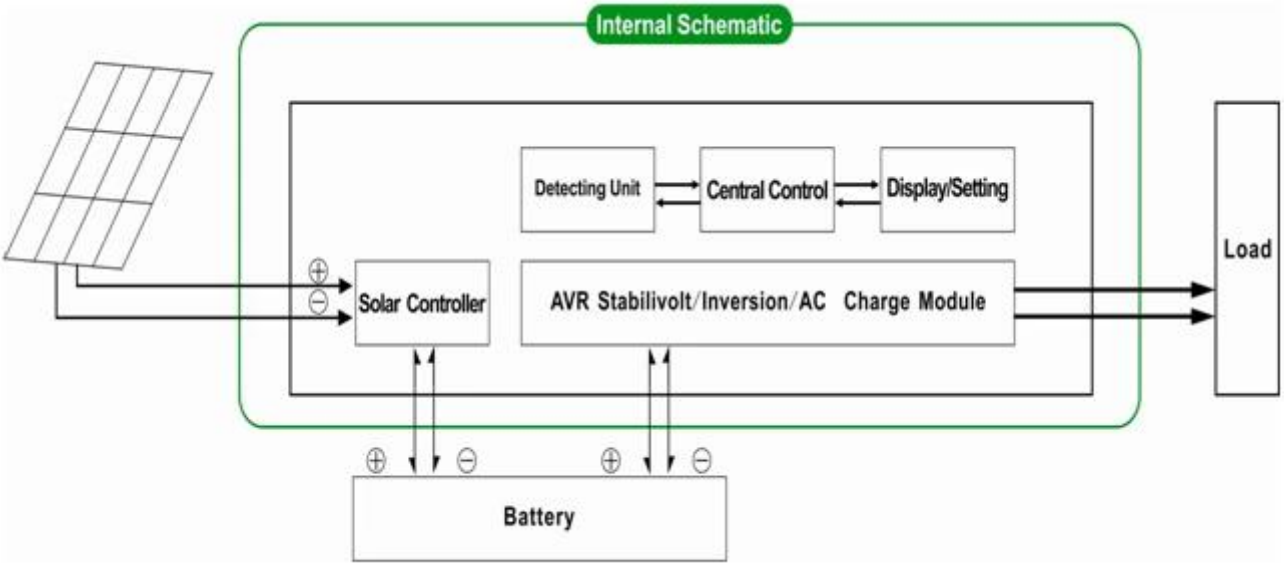

Полезность и солнечная дополняютСистема выработки электроэнергии

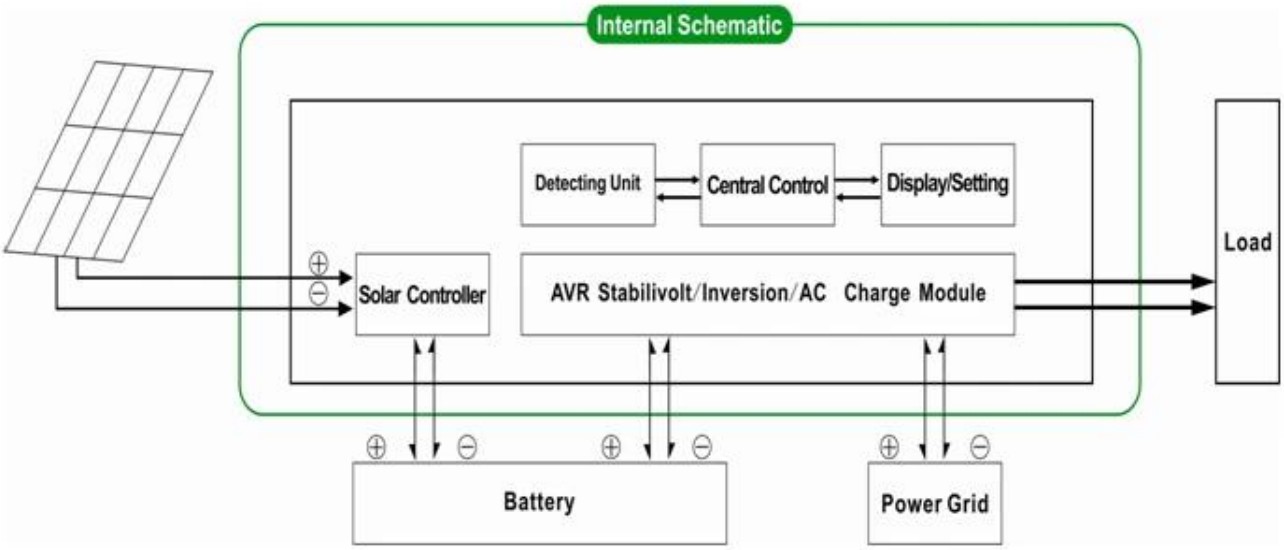

Параметр

Режим		1500VA
Номинальная выходная мощность		1000W
Пиковая мощность		2000W
Напряжение батареи (DC)		24
ШИМ Солнечный контроллер	Напряжение	24
	Текущий	20A
	PV Макс Входное напряжение	24 Система: 50V
Размер Ш × Г × В (мм)		335 * 165 * 375
Размер упаковки Ш × Г × В (мм)		355 * 185 * 395
Вес нетто (кг)		14
Вес брутто (кг)		16
Генеральный Параметр		
Режим работы (установка)	1	Утилита первый (AC первый) батарейный режим ожидания
	2	Режим сна, нет утилита, мощность нагрузки составляет более 5% из номинальной выходной мощности, инвертор включится автоматически
	3	Аккумулятор первый (DC первый) Режим утилита ожидания
Переменного тока	Напряжение	220 В ± 35% или 110В + 35% (дополнительно)
	Частота	50 Гц ± 3% или 60 ± 3% (опционально)
Выход переменного тока	Напряжение	220 ± 3% или 230 ± 3 or240V ± 3% или 100V ± 3% или 110 ± 3% (опционально)
	Частота	50 Гц ± 0,5 или 60 Гц ± 0,5 (Дополнительно)
Утилита заряд	AC зарядка	0 ~ 15A
	Время зарядки	В зависимости от емкости батареи и количество
	Защита батареи	Автоматическое обнаружение, Зарядка и защиты от разрядки, Интеллектуальное управление
Обязанности PV		Суммарный ток PV ввода должно быть меньше Чем Номинальный ток PWM солнечной контроллера
Показать	Режим отображения	LCD + LED
	Отображение информации	Входное напряжение, выходное напряжение, выходной Частота, батареи Емкость, состояние нагрузки, Статус Информация
Волна выхода Тип		Чисто выход волны синуса, гармонические Искажение THD≤3
Возможность перегрузки		> 120% 1 мин,> 130% 10s
Потребляемая мощность	Спящий режим	1 ~ 6 Вт
	Нормальный режим	1 ~ 3A
Эффективность преобразования		80% ~ 90%
Время переключения		<5 мс (переменного тока в постоянный / постоянного тока в переменный)
Защита		Выход перегрузки, короткого замыкания, высокого напряжения вход, низковольтное вход, перегрев
Окружающая среда	Температура	-10 ℃ ~ 50 ℃
	Влажность	10% ~ 90%
	Высота над уровнем моря	≤4000m

выше является нашим стандартным параметр. Возможны изменения без предварительного уведомления.

Мыимеем наши собственные профессиональные инвертор и контроллер R & Amp; D команда, и мы оказывать техническую поддержку и OEM ODMобслуживание

Информация контроллер выше стандартно parameter.It нашей компании может бытьизменен на другой ШИМ контроллера заряда.

СоединенияДиаграмма

DC FIRST SYSTEM
Grid
SPC pure sine wave inverter
with built-in solar controller
AC Loads
PV
Batteries