Я-P-SPC серии НизкийЧастота Солнечная энергия Инвертор с встроенной солнечнойКонтроллер заряда 700W

Компонент

1) Высокийкачество низкая частота чистый синусоидальный инвертор (с подсобным заряда

Функция и функция ИБП)

2) Встроенный ШИМсолнечная энергия контроллер заряда

Применение

1)Off-сетки солнечные энергосистемы

2) Полезность и солнечная дополняютСистема выработки электроэнергии

Особенности

1) Простота в установке. Для настройки солнечнойСистема, пользователям нужно лишь подключить его с солнечными батареями и аккумуляторами.

2) управление CPU, Интеллектуальное управление, модульнаядизайн

3) Светодиоды ЖК-дисплей. ЖК-дисплей может отображать различныепараметры (такие как, частота, рабочий режим выходного напряжения)

4) конструкция Многофункциональный, функция AVR ИБП.Пользователям не нужно покупать солнечную, контроллер, зарядное устройство переменного тока или стабилизатор.

5) ВнешнийПодключение батареи, это удобно для пользователей, чтобы расширить использование времени и резервного копированияВремя питания

6) С супер несущей способности и высокойгрузоподъемность, эта серия и NBSP; инверторыможет не только ездить сопротивление нагрузки; но и различные виды индуктивных нагрузок такихкак двигателя, кондиционера, электродрели, люминесцентной лампы, газового лампы. Он можетездить практически любые виды нагрузки

7) Низкая частота замыкания волна синусоидальнойдизайн, стабильное качество, легко обслуживания, низким отказов и выслугу летжизнь (под правильной работы, он может длиться не менее 5 лет)

8) Отличная защита: низкое напряжениезащита, защита высокого напряжения, защита от перегрева, короткого замыканияЗащита, защита от перегрузки

9) CE / EMC / LVD / допуски RoHS / FCC

10) 2 года гарантии, пожизненная техническая поддержка

Функция

Off-сетки солнечные энергосистемы

1. При подключении сбатареи и AC нагрузки, пользователи могут установить его до нормальной рабочей режиме или режиме сна.

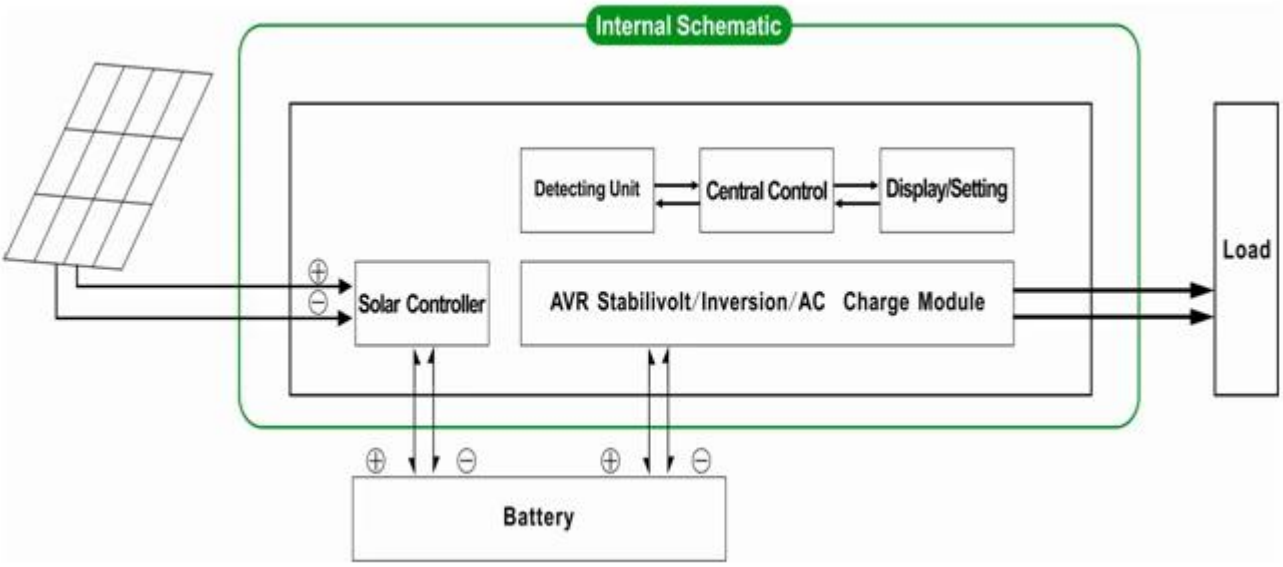

1.1 Нормальный рабочий режим: Частота на ЖК-дисплее не установлен в 01. Независимо от того, это связано нагрузки переменного тока или нет,Инвертор всегда преобразовывать постоянный ток в NBSP AC &.; Этоготов для питания нагрузок переменного тока. В этом режиме, на экране будет отображенавыходное напряжение, как показано ниже:

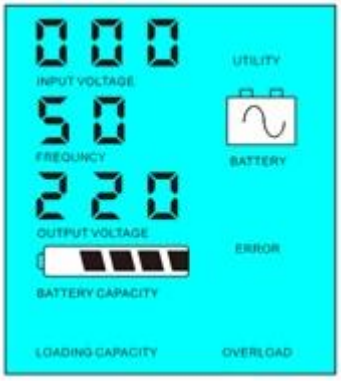

1.2 Спящий режим: Frequncyв ЖК-дисплей установлен как 02.If сила подключенных нагрузок переменного тока нижечем на 5% от номинальной мощности инвертора, не будет никакого вывода изинвертор. Только чип преобразователя работает. Потребляемая мощностьинвертор только 1-6W. На дисплее отображается выходное напряжение 0. Если силаПодключенная нагрузка составляет более 5%, то инвертор автоматически преобразовывать постоянный ток вAC для питания нагрузок в пределах 5 секунд. На дисплее отображается выходное напряжение.Как показано ниже:

Load's power< 5% of inverter's rated power

Load's power> 5% of inverter's rated power

Пожалуйста, обратите внимание:

1) Только солнечная панель заряжаетбатареи

2) -Решетки солнечная энергетическая система. Этоподходит для областей, которые отсутствие полезности или обильной солнечной

Полезность иСолнечная дополняют система выработки электроэнергии

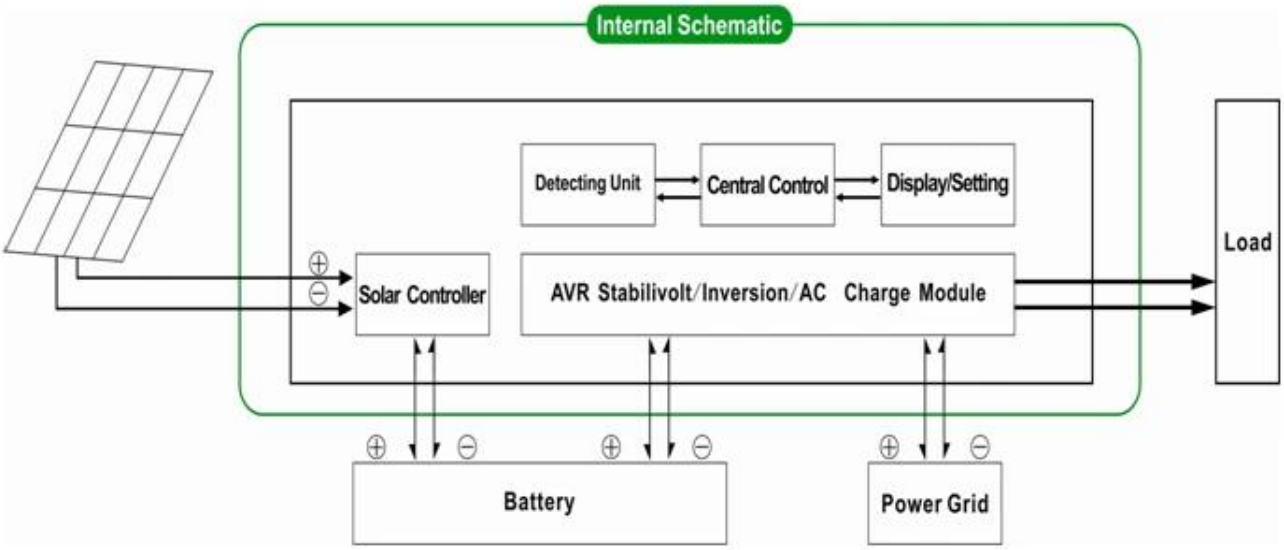

2 функция ИБП & NBSP; Если инвертор подключен к батарее ибатарейный режим ожидания утилита, пользователи могут установить его в полезности первой (AC первой) илибатарея Первый режим (DC первой) утилита ожидания.

2.1.Utilityпервый (AC первый) батареи в режиме ожидания: ЧАСТОТЫ на ЖК-дисплее установлен в 01.Когда утилита и батареи подключены к преобразователю, утилита будет поставлятьмощность на нагрузку ранее. Когда утилита отрезан, батарея будетавтоматически обеспечивают питание через инвертор.

Шагизаключаются в следующем:

Шаг1: Когда утилита доступна, она будет ездить нагрузки непосредственно после напряжениястабилизируется и в то же время батарей заряда через инвертор.

Шаг2: Когда утилита отрезан, инвертор преобразует постоянный ток в переменный автоматическиобеспечения бесперебойного электроснабжения в течение 5 мс.

Шаг3: Когда утилита доступна снова, инвертор автоматически передаватьУтилита подачи питания на нагрузки и

батарей заряда через инвертор наже время.

Смотреть Workflow, как показано ниже.

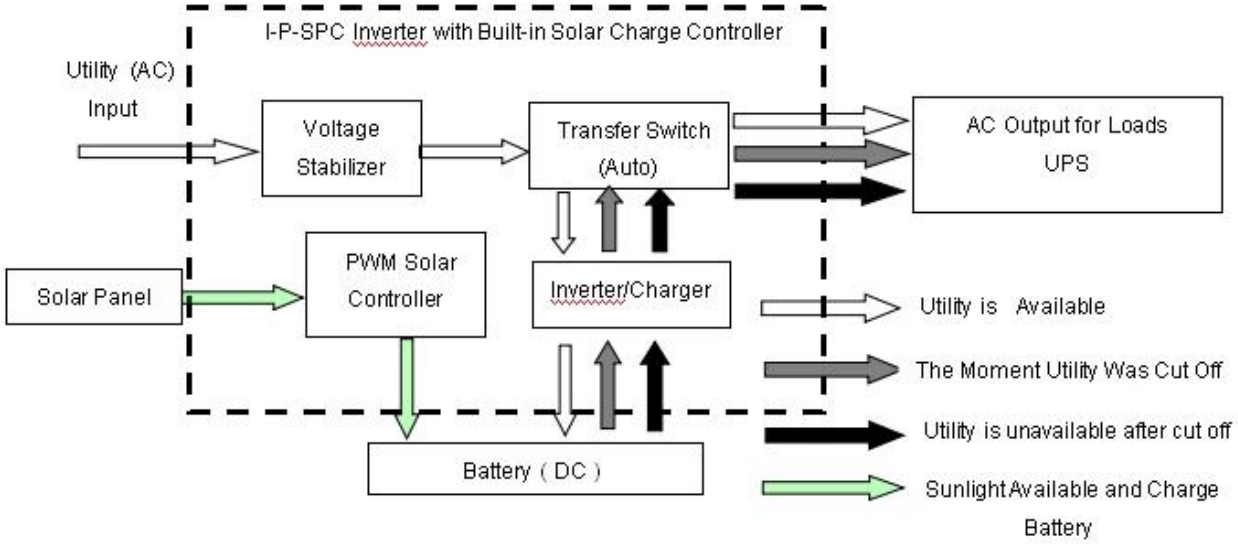

ЖКотображается, как показано ниже:

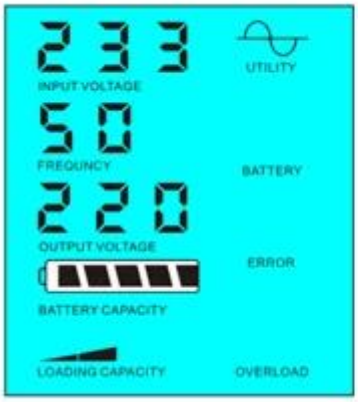

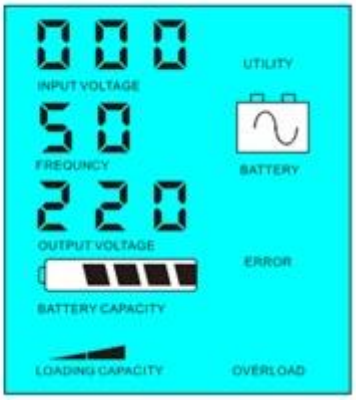

Питания Утилитамощность и заряд батареи и NBSP; & NBSP; & NBSP; & NBSP; & NBSP; & NBSP; & NBSP; & NBSP; & NBSP; & NBSP; & NBSP; & NBSP; БезУтилита и питания батареи питания

Пожалуйста, обратите внимание:

1) Есть 2 способа для зарядкибатареи, полезность и солнечные панели

2) Эта система подходит для властисистемы, построенные в районах, которые отсутствие полезности. Или люди могут использовать солнечные иУтилита в то же время.

2.2. Аккумуляторпервый (DC первой) Режим утилита Standy: ЧАСТОТЫ на ЖК-дисплее устанавливается как 03. Когда утилита ибатареи подключены к преобразователю, батарея будет подавать питание на нагрузкудо утилиты. Когда емкость батареи не достаточно, утилита будет продолжатьподавать питание автоматически.

Шаги в следующем:

Шаг1: Когда батарея доступна, она будет ездить нагрузки переменного тока через инвертор.

Шаг2: Когда батарея не имеют достаточно сил, он будет автоматически передаваться вУтилита подачи питания к

нагрузке

Шаг3: После того как аккумулятор полностью заряжен (например, солнца или ветра зарядаконтроллер), он автоматически переключение на батарею подачи питания нагрузы через инвертор.

Смотреть Workflow, как показано ниже.

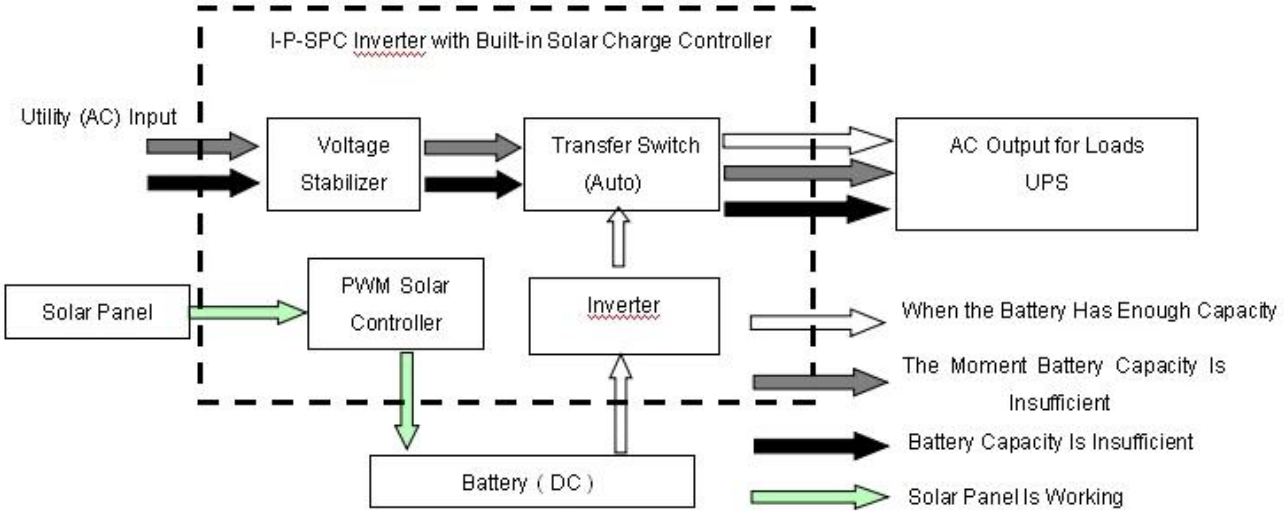

ЖК дисплее, как показано ниже:

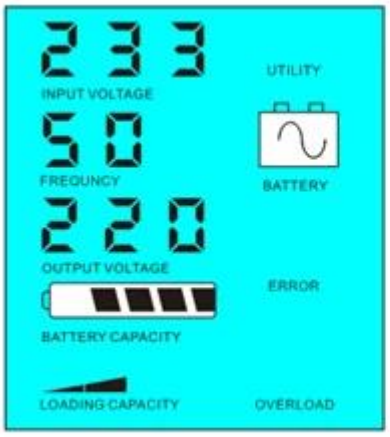

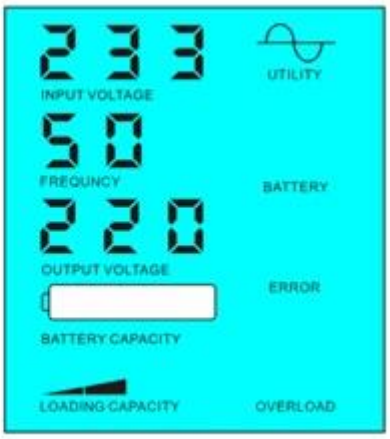

Аккумулятор доступны для питания & NBSP; & NBSP; & NBSP; & NBSP; & NBSP; & NBSP; & NBSP; & NBSP; & NBSP; & NBSP; & NBSP; & NBSP; & NBSP; батареинедоступен, мощность утилита питания

Пожалуйста, обратите внимание:

1) Существует только один способдля зарядки аккумулятора: солнечные панели

2) ЭтоСистема предназначена для тех областях, где электричество стоит дорого или окружающейобласти, где солнечная энергия может быть полностью использованы, чтобы сохранить полезность bill.such как домасолнечная и усилителя; система ветер, Светофор солнечной & ампер; ветер система

Параметр

Режим	1000VA
Номинальная Выходная мощность	700W

Пик Мощность		1500W
Аккумулятор Напряжение (DC)		24
PWM Солнечный контроллер	Напряжение	24
	Текущий	20A
	PV Макс Входное напряжение	24 Система: 50V
Размер Ш × Г × В (мм)		335 * 165 * 375
Упаковка Размер Ш × Г × В (мм)		355 * 185 * 395
Чистая Вес (кг)		12
Общая Вес (кг)		13
Генеральный Параметр		
Рабочая Режим (Настройка)	1	Утилита первый (AC первый) батарейный режим ожидания
	2	Режим сна, нет утилита, мощность нагрузки составляет более 5% из номинальной выходной мощности, инвертор включится автоматически
	3	Аккумулятор первый (DC первый) Режим утилита ожидания
AC Входной	Напряжение	220 В ± 35% или 110В + 35% (дополнительно)
	Частота	50 Гц ± 3% или 60 ± 3% (опционально)
AC Выход	Напряжение	220 ± 3% или 230 ± 3 or240V ± 3% или 100V ± 3% или 110 ± 3% (опционально)
	Частота	50 Гц ± 0,5 или 60 Гц ± 0,5 (Дополнительно)
Утилита зарядки	AC Зарядка	0 ~ 15A
	Зарядка Время	В зависимости от емкости батареи и количество
	Аккумулятор Защита	Автоматическое обнаружение, Зарядка и защиты от разрядки, Интеллектуальное управление
PV Зарядка		Суммарный ток PV ввода должно быть меньше Чем Номинальный ток PWM солнечной контроллера
Показать	Показать Режим	LCD + LED
	Показать Информация	Входное напряжение, выходное напряжение, выходной Частота, батареи Емкость, состояние нагрузки, Статус Информация
Выход Тип волны		Чисто выход волны синуса, гармонические Искажение THD≤3
Перегрузка Возможность		> 120% 1 мин,> 130% 10s
Мощность Потребление	Сон Режим	1 ~ 6 Вт
	Нормальная Режим	1 ~ 3A
Преобразование Эффективность		80% ~ 90%
Передача Время		<5 мс (переменного тока в постоянный / постоянного тока в переменный)
Защита		Выход перегрузки, короткого замыкания, высокого напряжения вход, низковольтное вход, перегрев
Окружающая среда	Температура	-10 ℃ ~ 50 ℃
	Влажность	10% ~ 90%
	Высота над уровнем моря	≤4000m

выше является нашим стандартным параметр. Возможны изменения без предварительного уведомления.

Мыесть наш собственный профессиональный инвертор и контроллер R & усилитель; D команда, и мы предоставляем техническую поддержку и обслуживание OEM ODM

Информация контроллер выше стандартно parameter.It нашей компании может бытьизменен на другой ШИМ контроллера заряда.

СоединенияДиаграмма

Другие

Пожалуйста,видеть схему конструкции, технические документы, руководства пользователя, продуктброшюры, etc.Research и отдел развития производства и NBSP; 1ул издание на 5 мая 2014 ..