Особенности

1) Простота в установке. Чтобы настроить солнечную систему, клиенты нужно всего лишь подключить его с помощью солнечных панелей и батарей.
2) управление CPU и контроля, модульная конструкция
3) ЖК-дисплей, может визуально отображать различные параметры (например, выходного напряжения, частоты, режима работы и т.д.).
4) Многофункциональный дизайн, клиентам не нужно покупать солнечную, контроллер, зарядное устройство и стабилизатор, и др.
5) Подключение внешнего аккумулятора, удобно разложить резервную время питания; Пользователь может подключить как можно больше питания по мере необходимости в соответствии с местным солнечных лучей и ветра.
6) С супер несущей способности и высокой грузоподъемностью, эта серия инверторов может не только нагрузку на привод сопротивления; но и различные виды индуктивных нагрузок, такие как двигатель, кондиционер, электрические дрели, люминесцентные лампы, газовой лампы, и т.д. Он может управлять практически любые виды нагрузки.
7) конструкция чистый контур синусоида Низкая частота, хорошая устойчивость системы, легко для обслуживания, низкой интенсивности отказов и длительный срок службы (при правильной эксплуатации, это может быть до тех пор, как 5 лет).
8) Отличная защита: защита от низкого напряжения, защита от перенапряжения, защита от перегрева, защита от короткого замыкания, перегрузки защиты.
9) CE / EMC / LVD / RoHS / CCC утверждения.
10) 2 года гарантии, на протяжении всей жизни службы технической поддержки.

Функция

1. единственной функцией инверсии в режиме инверсии (только подключенного к батарее, может быть установлен в нормальном рабочем режиме и сна

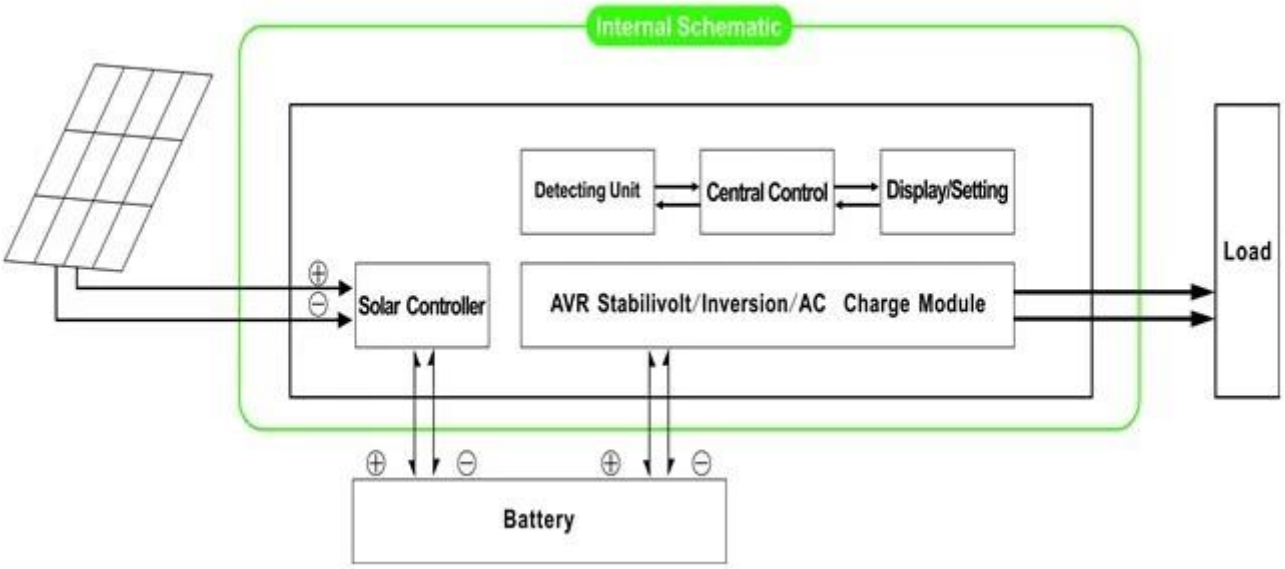

1.1 Нормальный рабочий режим: Частота на ЖК-дисплее не будет включен в 01. Независимо от того, есть ли нагрузок переменного тока, подключенного к преобразователю или нет, выходной терминал инвертора всегда будет иметь напряжение готовый для питания нагрузок. В этом режиме ЖК-дисплей будет отображаться, как показано ниже:

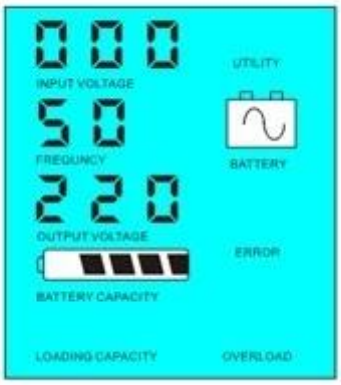

1.2 Режим сна: Частота на ЖК-дисплее устанавливается как 02. Если мощность нагрузок, что, подключенных к инвертор ниже, чем 5% от номинальной мощности инвертора, не будет выводиться через инвертор. То есть, только чип преобразователя работает в таких условиях и потребляемой мощности только 1-6W; Если мощность нагрузок, что, подключенного к преобразователю выше, чем 5% от номинальной мощности инвертора, то инвертор автоматически функцию инверсии и поставить силу к нагрузкам в течение 5 секунд. Как будет показано ниже:

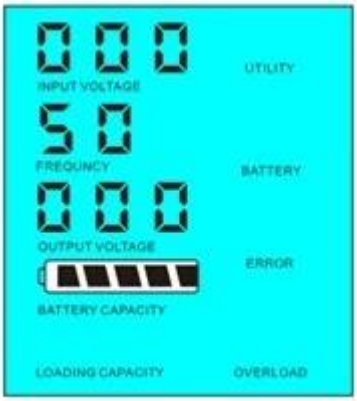

Load's power< 5% of inverter's rated power

Load's power> 5% of inverter's rated power

Внедрение системы В этом режиме:

1) Только солнечная панель заряжает аккумулятор
2) Независимый единственным автономные системы солнечной энергии; подходит для областей, которые являются отсутствие полезности или имеют богатый солнечной энергии
Функция 2. ИБП в режиме Utility (подключен к батарее и полезности .Can быть установлен как утилиты первых, режим работы от батареи в режиме ожидания и заряд аккумулятора, режим Утилита ожидания.

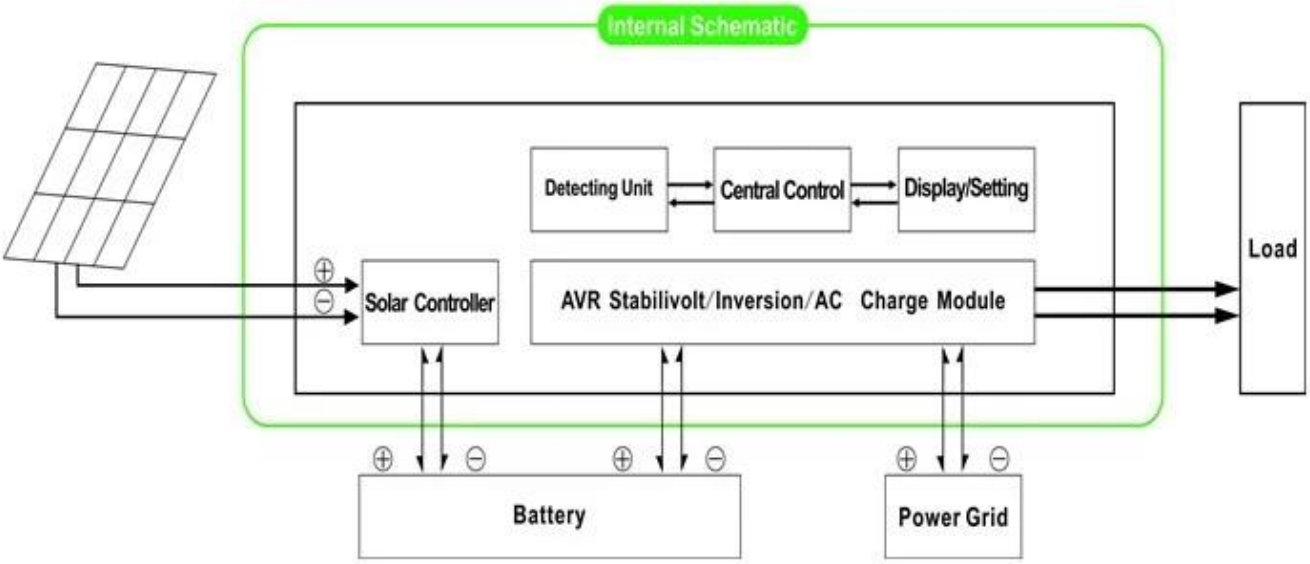

2.1. Утилита в первую очередь, батареи в режиме ожидания ИБП в режиме: частота на ЖК-дисплее устанавливается как 01. Когда оба полезность и батареи подключены к преобразователю, утилита будет поставлять силу к нагрузкам до батареи. Когда утилита отрезать, батарея будет автоматически продолжает питать после инверсии.

Шаги следующим образом:
Шаг 1: Когда сетевого питания доступен, он будет выводиться непосредственно после подачи напряжения стабилизируется и заряда батареи в то же время.
Шаг 2: Когда сетевого питания Внезапное отключение, инвертор будет конвертировать энергию постоянного тока в переменный ток автоматически, чтобы обеспечить бесперебойное энергоснабжение в течение 5 мс.
Шаг 3: Когда сетевого питания снова становится доступным, он будет автоматически передаваться в полезности подачи питания к нагрузкам и уровня заряда батареи в то же время.

См Workflow, как показано ниже.

ЖК-дисплее, как показано ниже:

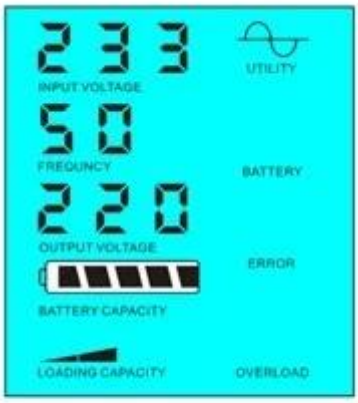

Utility supply power and charge battery

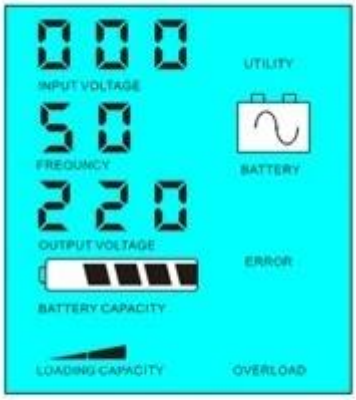

Without utility and battery supply power

Внедрение системы В этом режиме:
1) Есть 2 способа, чтобы зарядить аккумулятор, полезность и солнечные панели
2) Эта система подходит для систем электростанции, построенные в районах, где отсутствует полезности или энергетических систем, которые часто используются в районах с / без утилиты
2.2. Аккумулятор первых, утилита резервного ИБП в режиме: частота на ЖК-дисплее

устанавливается как 03. Когда оба полезность и батареи подключены к преобразователю,

батарея будет поставлять силу к нагрузкам до полезности. Когда емкость батареи не достаточно, утилита будет продолжать подавать питание автоматически.
Шаги следующим образом:
Шаг 1: Когда батарея имеет достаточную мощность, он будет подавать питание на нагрузку непосредственно
Шаг 2: Когда батарея не имеет достаточно мощности, он будет автоматически передаваться в полезности подачи питания к нагрузке
Шаг 3: После того как аккумулятор полностью заряжен (например, солнечной или ветровой контроллер заряда), Она будет автоматически передавать батареи подачи энергии к нагрузке.

См Workflow, как показано ниже.

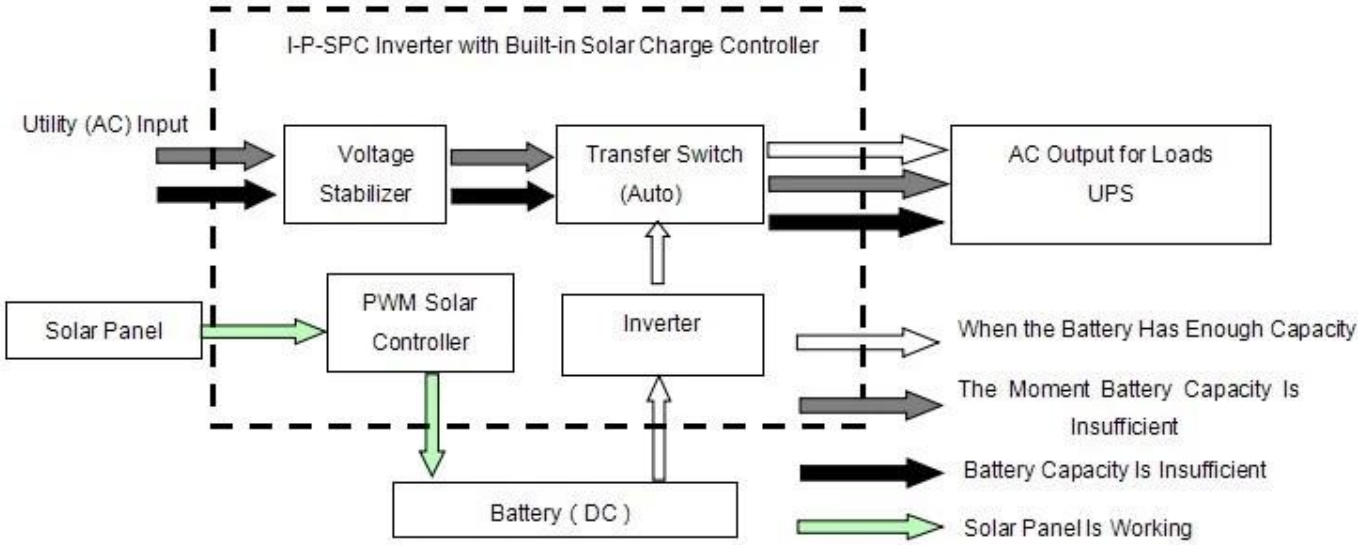

ЖК-дисплее, как показано ниже:

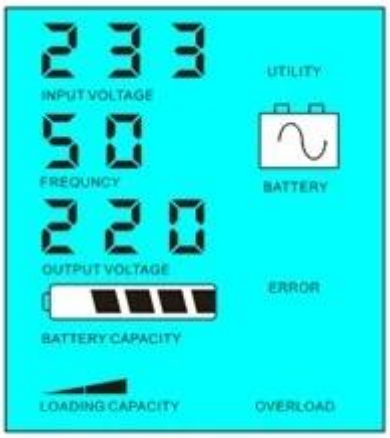

Battery has power and supply power

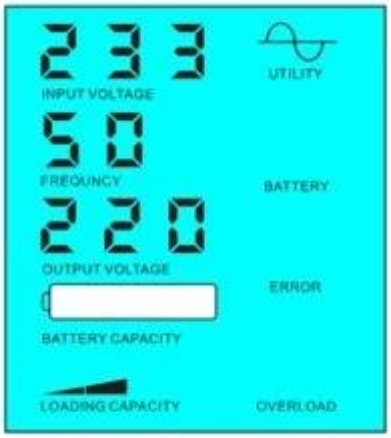

Battery dead, utility supply power

Внедрение системы В этом режиме:
1) Существует единственный способ для зарядки аккумулятора: солнечная панель
2) Эта система подходит для тех областях, где электричество стоит дорого, и адрес
Условия окружающей среды области, где солнечная энергия может быть полностью использованы для сохранения utiliypower, такие как семья солнечная и усилителя; системы ветра и уличного солнечной и усилителя; система ветер

Параметр

Режим	15KVA

Номинальная мощность Мощность		10KW
Пиковая мощность		20KW
Напряжение батареи (DC)		96V
PWM Солнечный контроллер	Напряжение	96V
	Ток	50A
	PV Макс Входное напряжение	200В
Размер Ш × Г × В (мм)		420 * 260 * 605
Размер упаковки Ш × Г × В (мм)		440 * 280 * 625
Вес нетто (кг)		85
Вес брутто (кг)		95
Генеральный Параметр		
Режим работы (установка)	1	Утилита Во-первых, резервный аккумулятор
	2	Спящий режим не утилита, мощность нагрузки выше чем на 5% от номинальной мощности, начинают работать автоматически
	3	Аккумулятор первых, утилита ожидания
Переменного тока	Напряжение	220 ± 35% или 110 + 35% (Необязательно)
	Частота	50 Гц ± 3% или 60 Гц ± 3% (Необязательно)
Выход переменного тока	Напряжение	220 ± 3% или 230 ± 3 or240V ± 3% или 100V ± 3% или 110 ± 3% (Необязательно)
	Частота	50 Гц ± 0,5 или 60 Гц ± 0,5 (опционально)
Утилита заряд	AC зарядка	0 ~ 15A
	Время зарядки	В зависимости от емкости батареи и количества
	Защита батареи	Автоматическое обнаружение, защита зарядки и разрядки, Интеллектуальное управление
Обязанности PV		Суммарный ток PV вход должен быть меньше, чем номинальный ток
Дисплей	Режим отображения	LCD + LED
	Отображение информации	Входное напряжение, выходное напряжение, выходная частота, емкость батареи, состояние нагрузки, информации о статусе
Волна выхода Тип		Чисто выход волны синуса, искажение формы rate≤3
Возможность перегрузки		> 120% 1 мин,> 130% 10s
Потребляемая мощность	Спящий режим	1 ~ 6W
	Нормальный режим	1 ~ 3A
Эффективность преобразования		80% ~ 90%
Время передачи		< мс (переменный ток в постоянный / постоянного тока в переменный)
Защита		Выход перегрузки, короткого замыкания, вход высокого напряжения, вход низкого напряжения, перегрев
Среда	Температура	-10 ℃ ~ 50 ℃
	Влажность	10% ~ 90%
	Высота	≤4000m

Приведенные выше параметры с "или" означает, что параметр должен сделать заводские настройки в соответствии с предпочтениями заказчика.
Информация контроллер выше стандартный параметр нашей компании и могут быть изменены в соответствии с требованием заказчика.
У нас есть собственный профессиональный инвертор контроллера и ИБП R & Amp; D команда, и мы предоставляем техническую поддержку и обслуживание OEM.

Схема подключения

Другие

Пожалуйста, обратитесь к проектированию общих чертах, технических документов, брошюр и т.д. Сделано инженерного департамента, 5 мая 2014 года, 1-е издание.