Введение

Чистая синусоида инвертор со встроенным контроллером MPPT IP-HPC-серии является дизайн модуля. Он имеет преимущества высокой эффективности преобразования, низкое энергопотребление и сильной несущей способности. С интеллектуальным управлением, пользователи могут установить режим зарядки, (Utility в качестве дополнения питания) первый режим питания или первый режим постоянного тока, ремень режим инверсии и синхронизации утилиты режим, вкл / выкл режима. Это один из передовых гибридных инвертора и усилителя; Контроллер в мире.

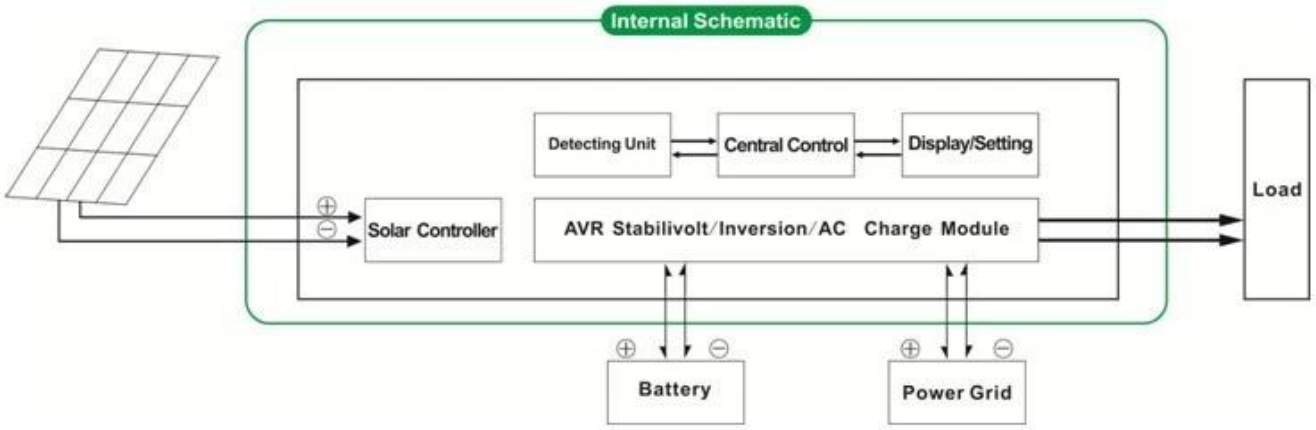

Применение

1.OFF-сетка системы солнечной энергии
2.Solar и утилита дополняет система питания

Особенность

1.Easy в install.То настроить солнечную систему, пользователям нужно лишь подключить его с солнечными батареями и батареями
Управление 2.CPU, интеллектуальное управление, модульная конструкция, ЖК-дисплей

3.Built контроллер MPPT, высокая эффективность зарядки
4.Low энергопотребление, высокая эффективность преобразования
5.Intellectual, многофункциональный, это удобно для пользователей, чтобы в полной мере использовать солнечную энергию в другой ситуации
6 Подключение внешней батареи, это удобно для пользователей, чтобы расширить резервный время питания
7.Strong несущая способность, низкий процент отказов, легко обслуживания и длительный срок службы (при правильной эксплуатации, он может длиться не менее 5 лет)
8.Perfect защиты: защита от низкого напряжения, защита высокого напряжения, защита от перегрева, защита от короткого замыкания, защита от перегрузки
9.CE / EMC / LVD / RoHS Сертификаты
10.Two года гарантии, пожизненная техническая поддержка

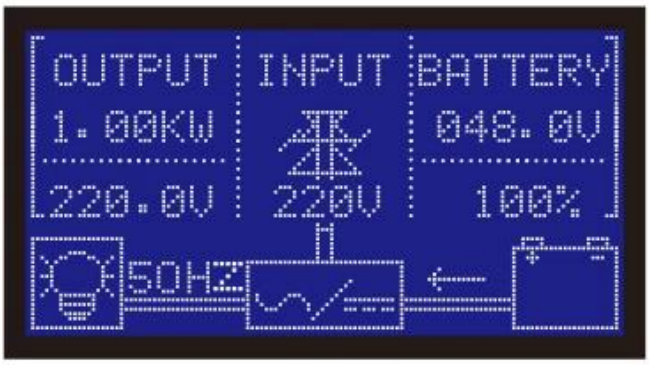

Функция

Функция 1.Charging
Режим только 1,1 PV: когда PV и полезность как подключен к преобразователю, только PV будет зарядить аккумулятор в то время как утилита не будет зарядить аккумулятор.
1.2 PV + гибридный режим AC: когда PV и полезность как подключен к преобразователю, как П.В. и утилита зарядить аккумулятор.

2.Utility как функция ИБП дополнительной мощности
2.1AC первый, в режиме ожидания ИБП постоянного тока

Когда утилита и батареи подключены к преобразователю, утилита будет поставлять силу к нагрузкам преимущественно. Когда утилита отрезан, батарея автоматически продолжает питать к нагрузкам.

Шаги в следующем:
Шаг 1: Когда сетевого питания доступен, он будет ездить нагрузки непосредственно после & NBSP; напряжение стабилизируется и заряжать аккумуляторы в то же время.
Шаг 2: Когда утилита сила отрезана вдруг, инвертор преобразует постоянный ток в переменный автоматически, чтобы обеспечить бесперебойное энергоснабжение в течение 5 мс.
Шаг 3: Когда сетевого питания снова доступен, он будет автоматически передаваться в полезности подачи питания на нагрузки и батарей заряда в то же время.

2.2DC первый, AC режиме ожидания ИБП:

Когда утилита и батареи подключены к преобразователю, батарея будет подавать питание на нагрузку до утилиты. Когда емкость батареи не достаточно, утилита будет продолжать подавать питание автоматически.

Шаги в следующем:
Шаг 1: Когда батарея имеет достаточную мощность, он будет ездить нагрузки непосредственно через инвертор
Шаг 2: Когда батарея не имеют достаточно сил, он будет автоматически передаваться в полезности подачи питания к нагрузке
Шаг 3: После того как аккумулятор полностью заряжен (например, солнечной или ветер заряда контроллера), он автоматически переключение на батарею подачи питания к нагрузке.

Функция 3.Timing

3.1 Вкл / Выкл Режим: Пользователи могут установить определенное время, чтобы включить / выключить вывод инвертора.
3.2 Режим работы: батарея или утилита переключаемый режим. Пользователи могут установить

конкретное время, когда использовать батарею или утилиту подачи питания (подходит для областей, где электрическая плата взимается по-разному в разных периодов)

4.Recording / проверки функции

4.1 Инвертор проверка ошибка: Пользователи могут проверить информацию о неисправности инвертора
4.2 Сброс проверка время: Пользователи могут проверить время разряда батареи

Параметр

<table>
<tr><td colspan="2">Параметр & NBSP; & NBSP; & NBSP; Модель</td><td>1000W</td><td>1500W</td><td>2000W</td><td>3000W</td><td>4000W</td><td>5000W</td></tr>
<tr><td colspan="2">Номинальная выходная мощность</td><td>1000W</td><td>1500W</td><td>2000W</td><td>3000W</td><td>4000W</td><td>5000W</td></tr>
<tr><td colspan="2">Пиковая мощность</td><td>2000W</td><td>3000W</td><td>4000W</td><td>6000W</td><td>8000W</td><td>10000W</td></tr>
<tr><td colspan="2">Аккумулятор (Свинцово-кислотная батарея)</td><td>24</td><td colspan="3">24/48 В (опция)</td><td colspan="2">48V</td></tr>
<tr><td colspan="8">Зарядка Параметр</td></tr>
<tr><td colspan="2" rowspan="2">Режим зарядки (установка)</td><td colspan="6">PV заряд</td></tr>
<tr><td colspan="6">PV плата + утилита заряд</td></tr>
<tr><td rowspan="5">MPPT солнечный регулятор</td><td>Напряжение</td><td>24</td><td colspan="3">24/48</td><td colspan="2">48V</td></tr>
<tr><td>Текущий</td><td>20A</td><td>25A</td><td>30A</td><td>40A</td><td>40A</td><td>40A</td></tr>
<tr><td>Макс PV Входное напряжение</td><td colspan="6">100V</td></tr>
<tr><td>Обязанности PV Эффективность</td><td colspan="6">95% ~ 99%</td></tr>
<tr><td>Макс PV Входная мощность</td><td rowspan="2">568W</td><td>24: 710W</td><td>24: 852W</td><td>24: 1136W</td><td rowspan="2">2272W</td><td rowspan="2">2272W</td></tr>
<tr><td>48V1420W</td><td>48V: 1704W</td><td>48V: 2272W</td></tr>
<tr><td rowspan="2">Утилита</td><td>AC зарядка</td><td colspan="6">0 ~ 15A</td></tr>
<tr><td>Режим зарядки</td><td colspan="6">3-ступенчатый зарядки</td></tr>
<tr><td colspan="8">Параметр Инверсия</td></tr>
<tr><td rowspan="2">Выход переменного тока</td><td>Напряжение</td><td colspan="6">220 ± 3% или 230 ± 3 или 240 ± 3% или 100V ± 3% или 110 ± 3% (опция)</td></tr>
<tr><td>Частота</td><td colspan="6">50 Гц ± 0,5 или 60 Гц ± 0,5 (опционально)</td></tr>
<tr><td colspan="2">Волна выхода Тип</td><td colspan="6">Pure выход волны синуса, Коэффициент нелинейных искажений THD≤3</td></tr>
<tr><td colspan="2">Перегрузка способность</td><td colspan="6">& GT; 120% 1 мин, и GT; 130% 10s</td></tr>
<tr><td colspan="2" rowspan="2">Потребляемая мощность (При нормальном рабочем режиме)</td><td rowspan="2">0.4A</td><td>24: 0.5A</td><td>24: 0.7A</td><td>24: 0.7A</td><td rowspan="2">0.6A</td><td rowspan="2">0.65A</td></tr>
<tr><td>48V: 0.4A</td><td>48В: 0.45A</td><td>48V: 0.5A</td></tr>
<tr><td colspan="2">Потребляемая мощность (В режиме сна)</td><td colspan="6">1-6W</td></tr>
<tr><td colspan="2">Инвертор Эффективность преобразования</td><td colspan="6">85% ~ 92%</td></tr>
<tr><td colspan="8">Утилита Режим</td></tr>
<tr><td rowspan="2">Переменного тока</td><td>Напряжение</td><td colspan="6">220 В ± 35% или 110В + 35% (опция)</td></tr>
<tr><td>Частота</td><td colspan="6">Так же, как частоты утилиты</td></tr>
</table>

Выход переменного тока	Напряжение	220 ± 5% или 110 + 5% (опция)					
	Частота	Так же, как частоты утилиты					
Возможность перегрузки		& GT; 120% 1 мин, и GT; 130% 10s					
(AC первой или DC первой) приоритет							
Выход ИБП (установка)		AC-первых, DC ожидания					
		DC-первых, AC ожидания					
Время переключения		& Lt; 5 мс (AC в DC / постоянного тока в переменный)					
Power On (Установка)		Установите пользователями					
		Временный вкл / выкл выхода переменного тока автоматически					
Генеральный Параметр							
Показать	Режим отображения	LCD + LED					
	Отображение информации	Входной напряжение, выходное напряжение, выходная частота, емкость аккумулятора, состояние нагрузки, Информация статус					
Защита		Перегрузка, короткого замыкания, вход высокого напряжения, вход низкого напряжения, перегрев					
Окружающая среда	Температура	-10 ℃ ~ 50 ℃					
	влажность	10% ~ 90%					
	Высота над уровнем моря	≤4000m					
Размер Ш × Г × В (мм)		438 * 208 * 413				450 * 246 * 468	
Размер упаковки Ш × Г × В (мм)		520 * 310 * 460				540 * 300 * 518	
Вес нетто (кг)		15	17	19	25	34	35
Вес брутто (кг)		16	18	20	27	40	41

Фото

I-P-HPC-Series System

I-P-HPC-Series Inverter+Solar Controller

Solar Power System

Rs232
B0
B1
B2
B3
B4
B5
B6
B7
B8
B+
MONOMER BATTERY VOLTAGE DETECTION
Battery Switch
ON
OFF
AC Input Switch
ON
OFF
Solar Input
DC Output
S+ S- L+ L-
Battery Input
Red
Black
Input voltage 48VDC 96VDC
AC INPUT
N L
N L
AC OUTPUT
Pay attention to high voltage