Введение

В режиме инверсии DC / AC, пользователи могут установить эту серию преобразователей в нормальном рабочем режиме или в режиме сна. В сервисном режиме, он имеет функцию автоматического регулирования напряжения (AVR), утилита зарядки функция (AC первая модель) и функция ИБП. Этот многофункциональный низкий частота чистый синусоидальный инвертор имеет преимущества стабильного качества, сильная способность несущей и длительный срок службы. Он также может работать в плохих условиях. Это второе поколение нашей низкой частоты чисто инвертор синусоидальной волны I-P-XD-серии.

Особенности

1, чистый выход волны синуса, полная мощность

2, процессор управления, интеллектуальное управление, модульная конструкция

3, ЖК-дисплей различные параметры

4, Многофункциональный дизайн (AVR, UPS), дополнительное зарядное устройство не требуется и электрические приборы могут быть защищены.

5, Подключение внешней батареи, это удобно для пользователей, чтобы расширить время использования и резервного копирования время питания

6, С супер нагрузки несущей способности и высокой грузоподъемности, эта серия преобразователей может не только сопротивление нагрузки привода; но и различные виды индуктивных нагрузок, таких как двигатель, кондиционер, электрические дрели, люминесцентная лампа, газовая лампа.

7, Низкопрофильная конструкция частоты цепи, стабильное качество, низкая интенсивность отказов и длительный срок службы (при правильной эксплуатации, он может длиться не менее 5 лет)

8, Идеальная защита: низкая защита напряжения, высокая степень защиты напряжения, защита от перегрева, защита от короткого замыкания, защита от перегрузки, аварийный сигнал

9, CE / EMC / LVD / RoHS Сертификаты

10, два года гарантии, пожизненный технической поддержки

функция

1, DC к функции инверсии переменного тока в режиме инверсии (только связанное с батареями и нагрузками), пользователи могут установить его Нормережим работы л или спящий режим

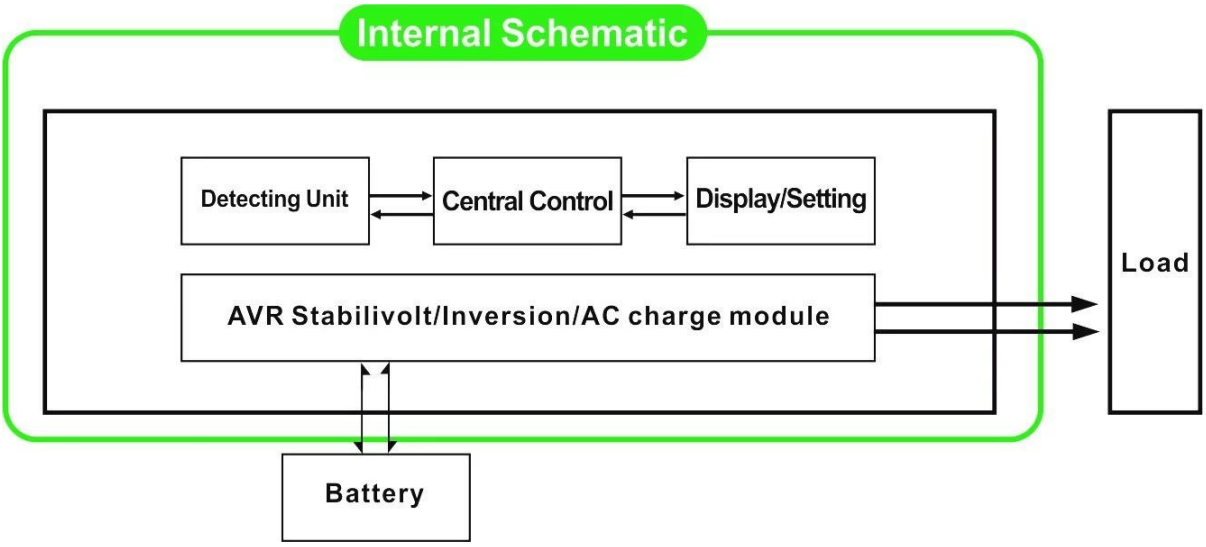

1.1 Нормальный рабочий режим: FREQUNCY на ЖК-дисплее не установлено значение 01. Независимо от того, что он подключен нагрузки переменного тока или нет, инвертор всегда преобразует постоянный ток в переменный. Она готова для питания нагрузки переменного тока. В этом режиме на ЖК-дисплее отображается выходное напряжение, как показано ниже:

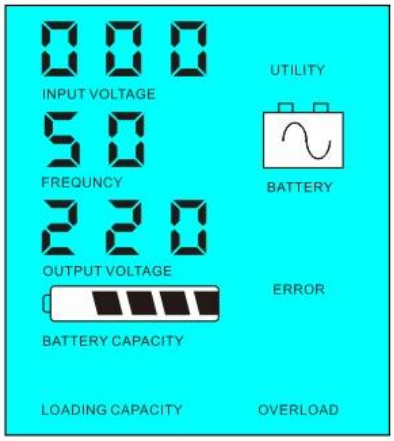

Режим 1.2, Sleep: FREQUNCY на ЖК-дисплее устанавливается как 02.If мощность подключенных нагрузок переменного тока ниже, чем 5% от номинальной мощности инвертора, не будет выводиться через инвертор. Только чип инвертора работает. Потребляемая мощность инвертор только 1-6W. На дисплее отображается выходное напряжение 0. Если мощность подключенных нагрузок составляет более 5%, то инвертор автоматически преобразует постоянный ток в переменный для питания нагрузки в пределах 5 секунд. ЖК-дисплей показывает outpuт напряжение. Как показано ниже:

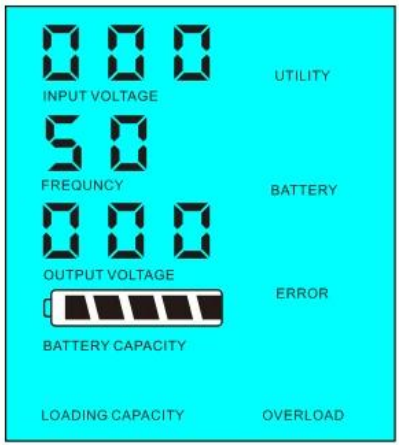

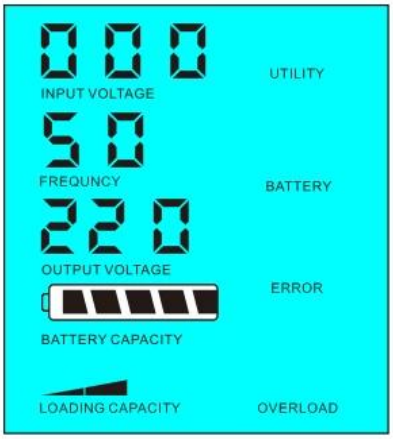

мощность <5% от номинальной мощности инвертора

Полезной нагрузки Мощность полезной нагрузки> 5% от номинальной мощности инвертора

2,Функция ИБП Когда инвертор подключен к батарее и утилиты, пользователи могут установить его утилита первый (AC сначала) режим ожидания батареи или аккумулятора первый (первый DC) режим утилиты Standy,

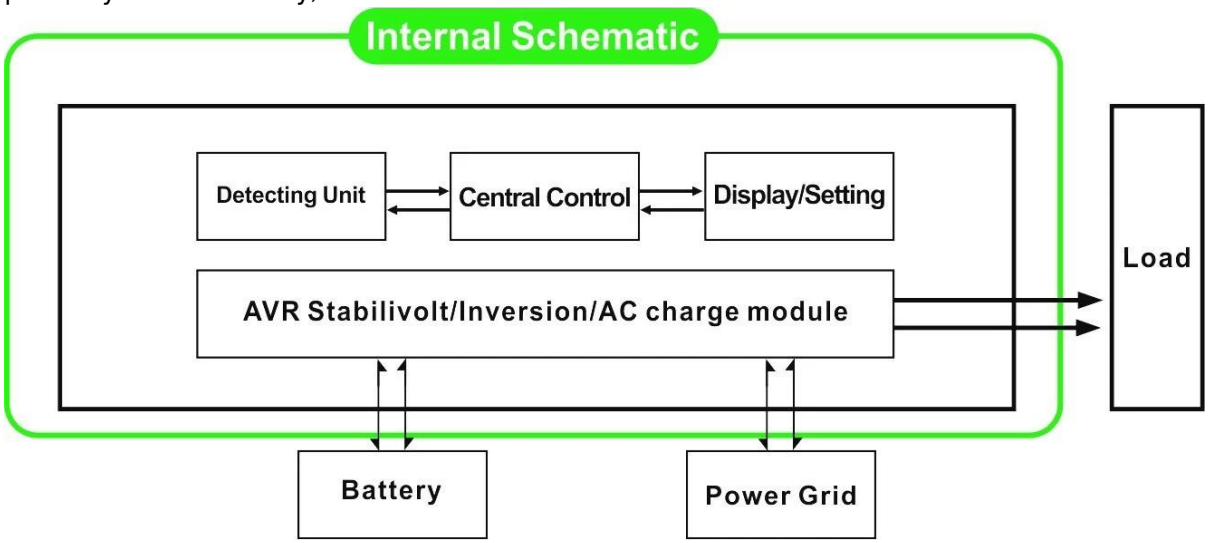

2.1, утилита первый (AC первый) резервный аккумулятор режим: ЧАСТОТЫ на ЖК-дисплее установлено значение 01. Когда утилита и батареи подключены к преобразователю, утилита будет подавать питание на нагрузку до. Когда утилита отрезан, батарея автоматически продолжит подавать питание через инвертор питания.

Шаги заключаются в следующем:

Шаг 1: Когда утилита доступна, она будет управлять нагрузки непосредственно после того, как напряжение стабилизируется, и в то же время уровня заряда батареи через инвертор питания.

Шаг 2: Когда утилита отрезан, инвертор преобразует постоянный ток в переменный автоматически, чтобы обеспечить бесперебойное энергоснабжение в течение 5 мс.

Шаг 3: Когда утилита доступна снова, инвертор автоматически перейдет к утилите подачи питания нагрузки и заряда батарей через инвертор питания одновременно.

См рабочий процесс, как показано ниже,

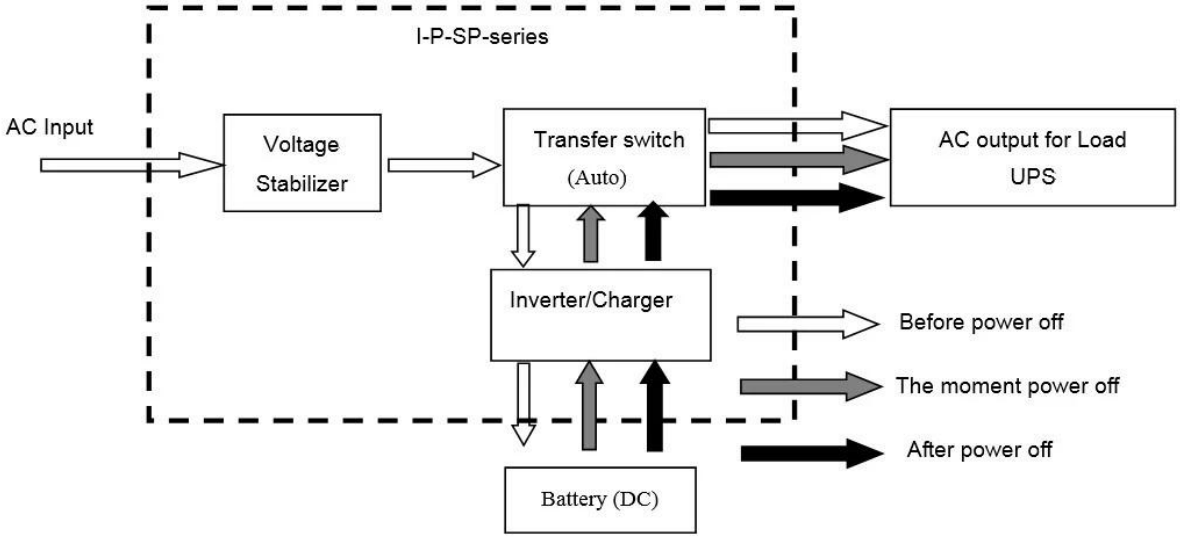

ЖК-дисплее, как показано ниже:

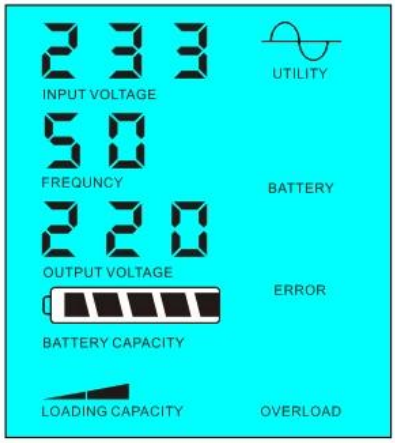

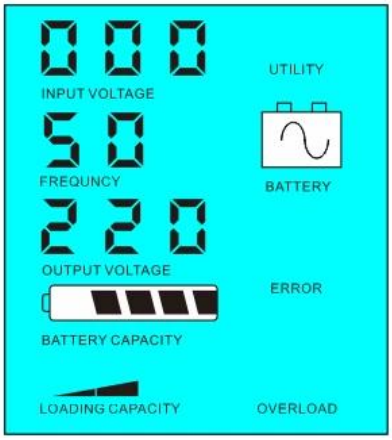

источник питания Полезность и заряда аккумулятора

Утилита недоступна, источник питания батареи

2.2, батарея первый (DC первый) утилита резервного ИБП режим: ЧАСТОТЫ на ЖК-дисплее устанавливается как 03. Когда утилита и батареи подключены к преобразователю, батарея будет подавать питание на нагрузку до утилиты. Когда емкость батареи не хватает, утилита будет продолжать автоматически подавать питание.

Шаги заключаются в следующем:

Шаг 1: Когда батарея доступна, она будет управлять нагрузки переменного тока через инвертор питания.

Шаг 2: Когда батарея не имеет достаточно мощности, он будет автоматически передавать утилиты подачи питания на нагрузку

Шаг 3: После того как аккумулятор полностью заряжен (например, путем солнечной или ветровой заряд контроллер), Он будет автоматически передавать батареи подавать питание на нагрузку через инвертор силы.

См рабочий процесс, как показано ниже

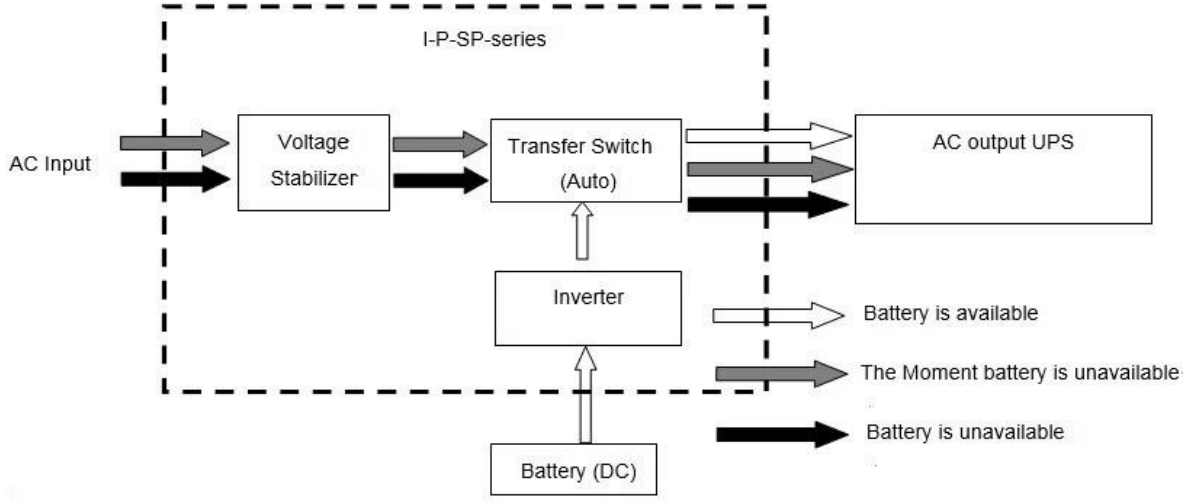

ЖК-дисплее, как показано ниже:

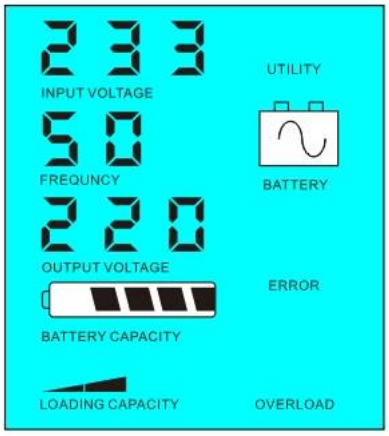

Аккумулятор доступен

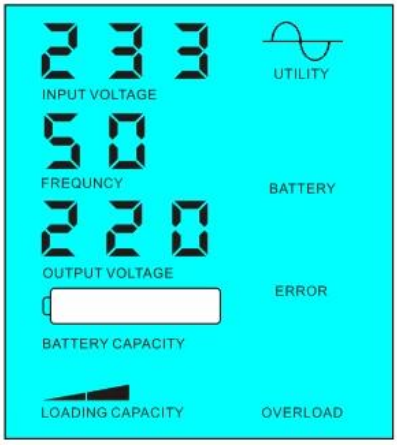

Аккумулятор не доступен, питающей сети питания

параметр

Модель параметр		8000VA
Номинальная выходная емкость		6000W
Пиковая мощность		12000W
Напряжение аккумулятора (DC)		96V / 192V (опционально)
Размер Ш × Г × В (мм)		* 260 420 * 605
Размер упаковки Ш × Г × В (мм)		* 280 440 * 625
Вес нетто (кг)		55
Вес брутто (кг)		65
Общий параметр		
Рабочий режим	1	Утилита первый (AC первый) в режиме ожидания батареи
(Настройка)	2	Режим сна, не утилита, мощность полезной нагрузки выше, чем 5% от номинального значения мощности, он начнет работать автоматически
	3	Батарея первый (первый DC) утилита режима ожидания ИБП
вход переменного тока	напряжение	220V ± 35% или 110V + 35% (по желанию)
	частота	50 Гц ± 3% или 60 Гц ± 3% (по желанию)
Выход переменного тока	напряжение	220V ± 3% или 230 В ± 3 или 240В ± 3% или 100В ± 3% или 110В ± 3% (по желанию)
	частота	50 Гц ± 0,5 или 60 Гц ± 0.5 (опционально)
Заряд батареи	AC ток заряда	0 ~ 15A
	Время заряда	В зависимости от мощности и количества батарей
	Защита батареи	Автоматическое обнаружение, заряда и разряда защиты, Интеллектуальное управление
дисплей	Режим отображения	ЖК-дисплей
	Отображение информации	Входное напряжение, выходное напряжение, выходная частота, емкость батареи, состояние нагрузки, информации о состоянии
Тип волны выхода		Чисто выход волны синуса, Коэффициент нелинейных искажений THD≤3
Возможность перегрузки		> 120% 1 мин,> 130% 10s
потребляемая мощность	Режим сна	1 ~ 6W
	Нормальный режим	1 ~ 3A
Эффективность преобразования		80% ~ 90%
Время передачи		<5мс (AC к DC / DC к сети переменного тока)
защита		От перегрузки, короткого замыкания, высокого входного напряжения, низкое входное напряжение, перегреве
Окружающая среда	температура	-10 ℃ ~ 50 ℃
	влажность	10% ~ 90%
	высота над уровнем моря	≤4000m

Выше наш стандартный параметр. Возможны изменения без предварительного уведомления.
У нас есть собственный профессиональный инвертор а также контроллер R & Amp; D команда, и мы
оказывать техническую поддержку и обслуживание OEM ODM.

другие

Пожалуйста, смотрите схему дизайна, технических документов, руководств пользователя, брошюр, etc.Research и отдел развития сделал 2-е издание 5 мая 2014 года.

I-P-SP-Series System
iPanda
Solar Panel
eSmart controlle
Battery Box
AC Input（not essential）
AC Output

Компания

I-Panda爱麦德

Mundial SA

UPS

FedEx Express

EMS

TNT

DHL

中外运敦豪