Aplicação

1. Back-up sistema de no-break para uso industrial,comercial, familiar, etc

2. Energia móvel e de energia de reserva para as áreasque são a falta de utilidade.

3. Off-grid Solar & pow ventosistema er

3.1 Simples Off-grid Solar & energia eólicasistema

3.2 AC First Solar Off-grade & ventosistema de energia

3.3 DC solar, primeiro fora da rede e ventosistema de energia

Características

1. Saída de onda senoidal pura, a energia total

2. Gerenciamento de CPU e controle, modularprojeto

3. Display LCD, pode visualmente visualizar váriasparâmetros

4. Projeto multifuncional, pode definir uma variedadedo modo de trabalho

5. Conexão de bateria externa, convenientepara expandir tempo de uso e back-up tempo poder; usuário pode conectar o maior número de pilhasconforme necessário

6. Com carga de super transportando capacidade eelevada capacidade de carga, esta série de inversoresnão só pode conduzir carga de resistência; mas também vários tipos de cargas indutivas,tal como um motor, o ar

condicionado, furadeiras elétricas, fluorescentelâmpada, lâmpada de gás, etc Ele pode conduzir quase todos os tipos de carga.

7. Desenho do circuito de freqüência baixa, boaestabilidade do sistema, baixa taxa de falhas e longa vida útil (sob adequadaoperação, que pode ser tão longo como cinco anos)

. 8 Proteção perfeita: baixa tensãoproteção, sobre a proteção da tensão, proteção do superaquecimento, curto-circuitoproteção, sobrecarrega a proteção; alerta de alarme

9. CE / EMC / LVD / RoHS aprovações.

10. Garantia de dois anos, o técnico ao longo da vidasuportes

Função

1. Função inversão Sole no modo de inversão (apenas conectado à bateria), pode ser configurado para operação normalmodo e modo de suspensão.

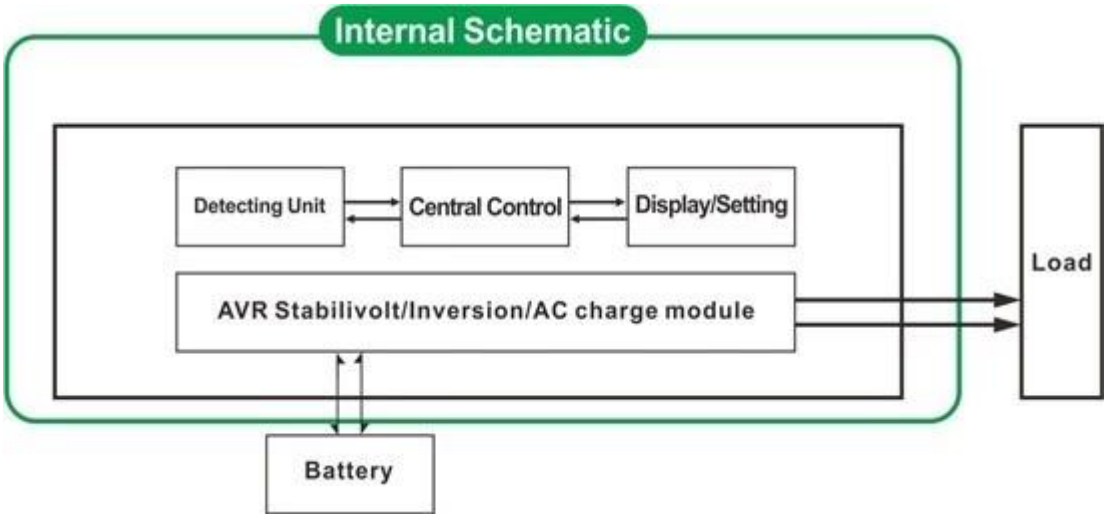

1.1 modo de funcionamento normal:. Frequncy no visor LCD está definido como 01 Não importa se há cargas AC conectados ao inversor ou não, o terminal de saída do inversor terá sempre tensão pronto para fornecer energia para as cargas. Neste modo, o LCD será exibido como a seguir:

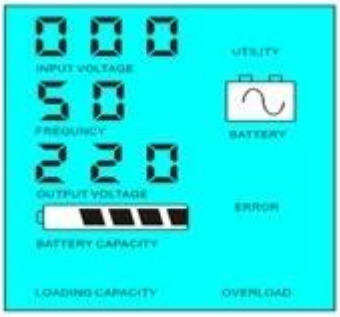

Modo 1.2 sono: frequncy no visor LCD está definidocomo 02. Se a alimentação das cargas que conectados ao inversor é inferior5% da potência nominal do conversor, não haverá saída do inversor. Isso épor exemplo, apenas o chip do inversor está trabalhando sob tal condição eo poderconsumo é de apenas 1-6W; Se a alimentação das cargas que conectados àinversor é maior do que 5% da potência nominal do conversor, em seguida, o inversorinicia-se automaticamente a função de inversão e fornecer energia para as cargasdentro de 5s. Tal como mostrado abaixo:

Load's power＜5% of inverter's rated power

Load's power＞5% of inverter's rated power

2. Função UPS no modo utilitário (ligado à bateria e utilidade. Pode serdefinido como utilitário em primeiro lugar, o modo de espera da bateria ea bateria em primeiro lugar, espera utilitáriomode).

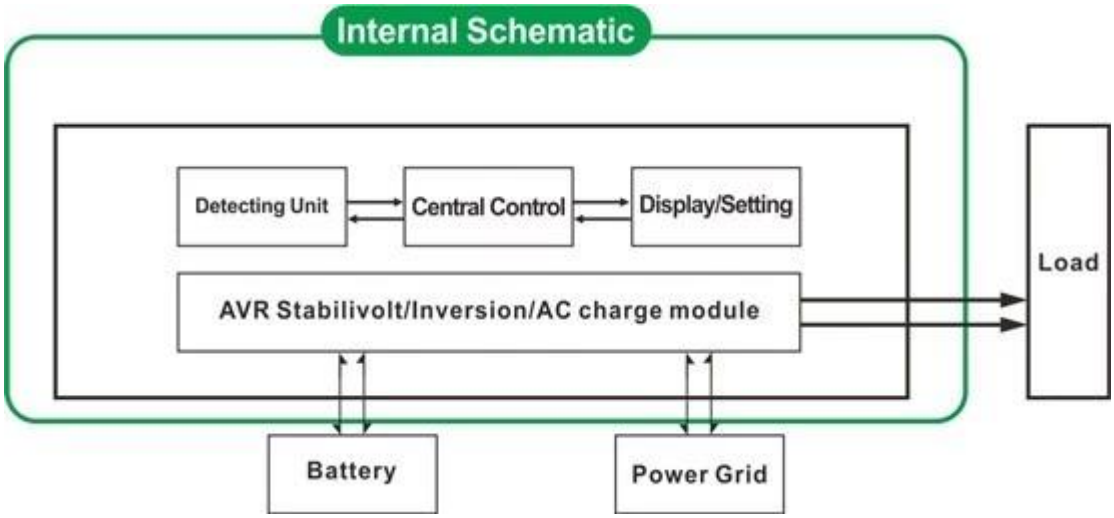

2.1 Utilitário em primeiro lugar,bateria modo de espera UPS: frequência no visor LCD está definido como 01 Quando ambos.utilidade e da bateria estão ligados ao inversor, utilitário irá fornecer energia paraas cargas anteriores à bateria. Quando o utilitário é cortado, a bateria será automaticamentecontinuar a fornecer energia após a inversão.

Passos são tãosegue:

Passo 1: Aoenergia elétrica está disponível, ele irá imprimir diretamente após voltagebeingestabilizada e carregar as baterias ao mesmo tempo.

Etapa 2: Quandoenergia elétrica é cortada de repente, o inversor converter a energia DC para ACpotência automaticamente para garantir fonte de alimentação ininterrupta dentro de 5ms.

Etapa 3: Quandoenergia elétrica torna-se disponível novamente, ele será automaticamente transferida parautilitário fornecimento de energia para cargas e carregar baterias ao mesmo tempo.

Veja como fluxo de trabalhoabaixo:

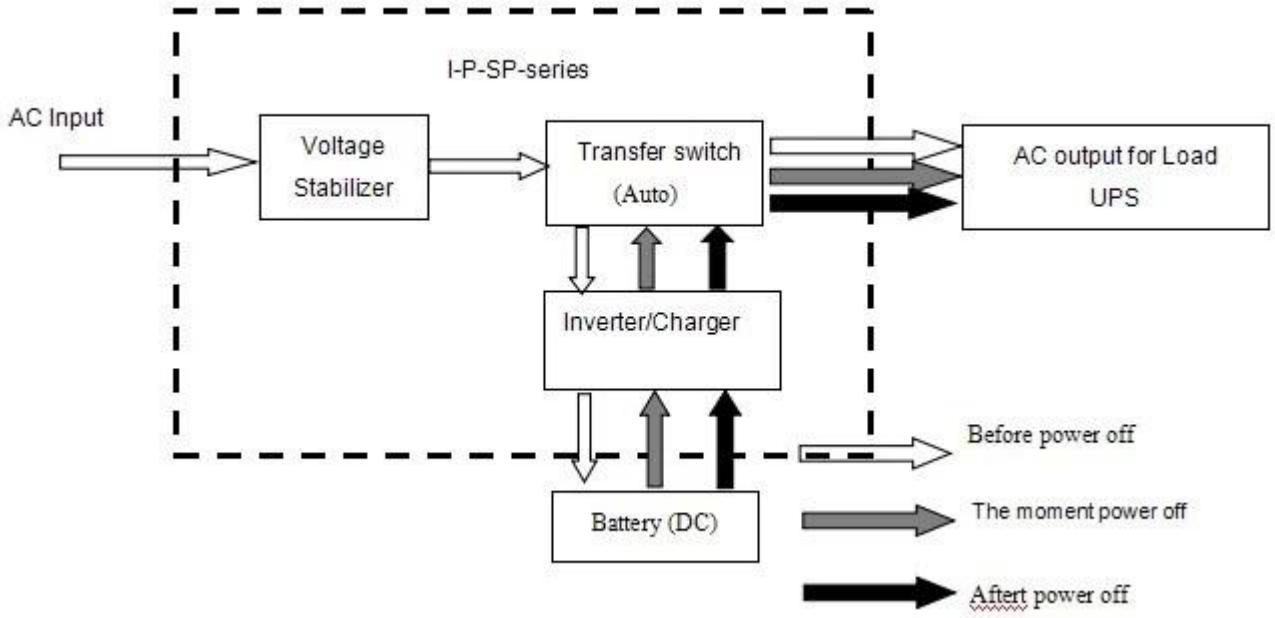

LCD mostrar comoabaixo:

Utility supply power and charge battery

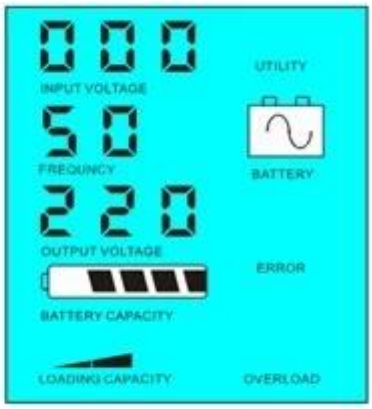

Without utility and battery supply power

2.2 bateria em primeiro lugar,modo UPS espera utilitário: frequência no visor LCD está definido como 03. Quando tanto a utilidade e da bateria estão ligadosao inversor, bateria vai fornecer energia para as cargas antes do utilitário. Quandocapacidade da bateria não é suficiente, utilitário continuará a fornecer energiaautomaticamente.

Passos são tãosegue:

Passo 1: Aobateria tem energia suficiente, ele irá fornecer energia diretamente para as cargas

Etapa 2: Quandobateria não tem energia suficiente, ele será automaticamente transferida para utilitáriofornecimento de energia para as cargas

Passo 3: Após obateria está totalmente carregada (por exemplo, controlador de carga solar ou eólica), seráem seguida, transferir automaticamente para o fornecimento de energia da bateria para as cargas.

Veja como fluxo de trabalhoabaixo.

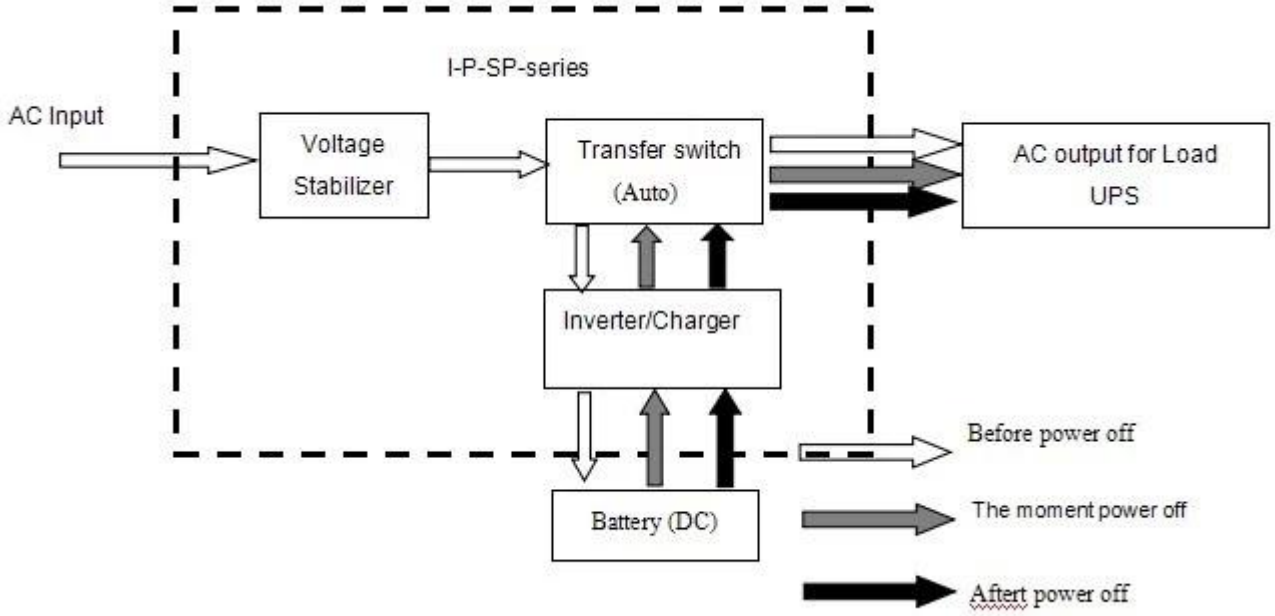

LCD mostrar comoabaixo:

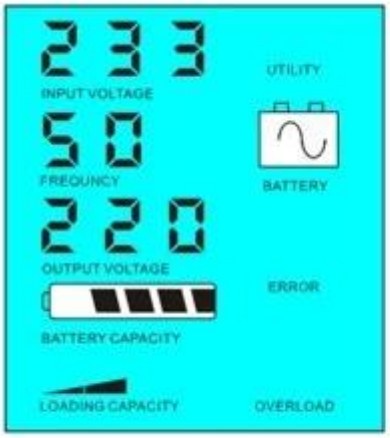

Battery has power

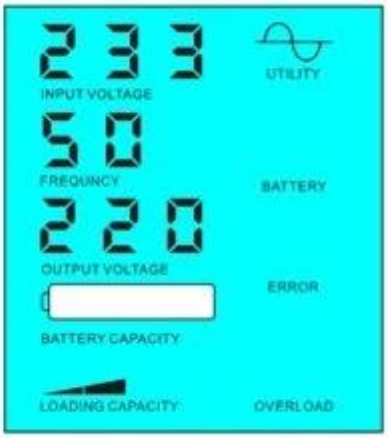

Battery dead, utility supply power

Parâmetro

Modelo Parâmetro		30KVA
Capacidade nominal de saída		20000W
Poder Peak		40000W
Tensão da bateria (DC)		192V
Tamanho W × D × H (mm)		420 * 280 * 625
Tamanho da embalagem W × D × H (mm)		440 * 300 * 645
Peso Líquido (kg)		125
Peso Bruto (kg)		135
Geral Parâmetro		
Modo de trabalho	1	Utilitário Primeiro, Bateria Standby
(Setting)	2	Sleep Mode, sem utilidade, a carga de potência superior a 5% da potência nominal, começa a funcionar automaticamente
	3	Bateria primeiro, utilidade standby
Entrada AC	Tensão	220V ± 35% ou 110V +35% (opcional)
	Freqüência	50Hz ± 3% ou 60Hz ± 3% (opcional)
Saída AC	Tensão	220V ± 3% ou 230V ± 3 ou 240V ± 3% ou 100V ± 3% ou 110V ± 3% (opcional)
	Freqüência	50Hz ou 60Hz ± 0,5 ± 0,5 (Opcional)
De carga da bateria	AC Corrente de carga	0 ~ 15A
	Tempo de carga	Depende da capacidade da bateria e quantidade
	Proteção da bateria	A detecção automática, Carga e descarga proteção, Gestão Inteligente
Exibição	Modos de Exibição	LCD
	Apresentar Informações	Tensão de entrada, saída tensão, frequência de saída, capacidade da bateria, condição de carga, Estado Informações
Saída de onda Tipo		Saída de onda senoidal pura, de forma de onda Taxa de distorção ≤ 3

Capacidade de sobrecarga		> 120% 1 min,> 130% 10s
Consumo de energia	Sleep Mode	1 ~ 6W
	Modo Normal	1 ~ 3A
Eficiência de conversão		80% ~ 90%
Tempo de Transferência		<5ms (AC para DC / DC a AC)
Proteção		Saída de sobrecarga, curto-circuito, de alta tensão entrada, a entrada de baixa tensão, superaquecimento
Ambiente	Temperatura	-10 ℃ ~ 50 ℃
	Umidade	10% ~ 90%
	Altitude	≤ 4000m

Observação

O "opcional"parâmetro pode ser ajustado conforme a necessidade do cliente

A descrição acima é nossaparâmetro padrão. Sujeito a alterações sem aviso prévio.

Nós temos nossa própriainversor e controlador de R & D profissional da equipe e nós fornecemos técnicosuporte e serviço OEM.

Outros

Por favor, consulteo anteprojecto, documentos técnicos, catálogos de produtos, etc

Fabricado pelaDepartamento de Engenharia 5 de maio de 2014 2 ª Edição