Introdução

I-P-TPI2-1000W-6000W é adotado líder de baixa freqüência do mundo inversão soluções técnicas. Esta série de inversor tem as vantagens de alta eficiência de conversão, baixo consumo de energia, super capacidade de transporte de carga, e grande corrente de carga. Os usuários podem configurá-lo para o modo de suspensão e normal modo de trabalho de acordo com as cargas AC. Os usuários também podem definir a prioridade de saída (AC DC primeiro ou primeira) e escolher a frequência de saída 50Hz ou 60Hz. É nossa série TPI segunda geração.

Características

1. Pure saída de onda senoidal

2. Gestão do CPU, controle inteligente, design modular

3. LCD e LED display pode mostrar os parâmetros e inversor de trabalho estado.

4. Os usuários podem colocá-lo em modo de hibernação ou modo normal de trabalho e definir a prioridade de saída (AC primeira ou DC primeiro). A frequência de saída (50 ou 60 Hz) pode ser escolhido.

5. alta eficiência de conversão (87% -98%), baixo consumo de energia (1W ~ 6W no modo sleep). É a melhor escolha de inversores para sistema de energia solar

6. O inversor pode cobrar 8 tipos de baterias, tais como bateria selada de chumbo ácido, bateria de chumbo-ácido aberto, bateria gel. Por favor, note: O bateria de lítio pode ser cobrado também, os parâmetros relacionados precisam ser definidas na fábrica.

7. Alto poder de carregamento e a função de carregamento pode ser fechado

8. Esta série de inversores têm forte capacidade de transporte de carga e sobrecarga capacidade. A potência de pico é 3 vezes a potência nominal de saída. Por exemplo, 1KW modelo pode dirigir 1HP condicionador de ar, modelo 2KW pode dirigir 2HP condicionador de ar, 3KW pode dirigir 3HP condicionado.

9. Adotar o mais recente projeto de circuito de baixa frequência americano, a nova marca importado materiais elétricos, transformadores de cobre puro, e o sistema é uma longa vida útil muito estável (mais de 5 anos menos o uso normal)

10. Proteção perfeita (baixa proteção da tensão de entrada, tensão de entrada elevada proteção, sobre proteção de temperatura, proteção contra curto-circuito, proteção contra sobrecarga)

11. EMC, LVD, RoHS aprovações de certificação

12. 2 anos de garantia e tempo de vida da assistência técnica.

Função

Função 1. DC / AC Conversion

Ele pode ser configurado para o modo normal de trabalho (no painel girar o botão para "ON") ou no modo sleep (no painel girar o botão para S-ON)

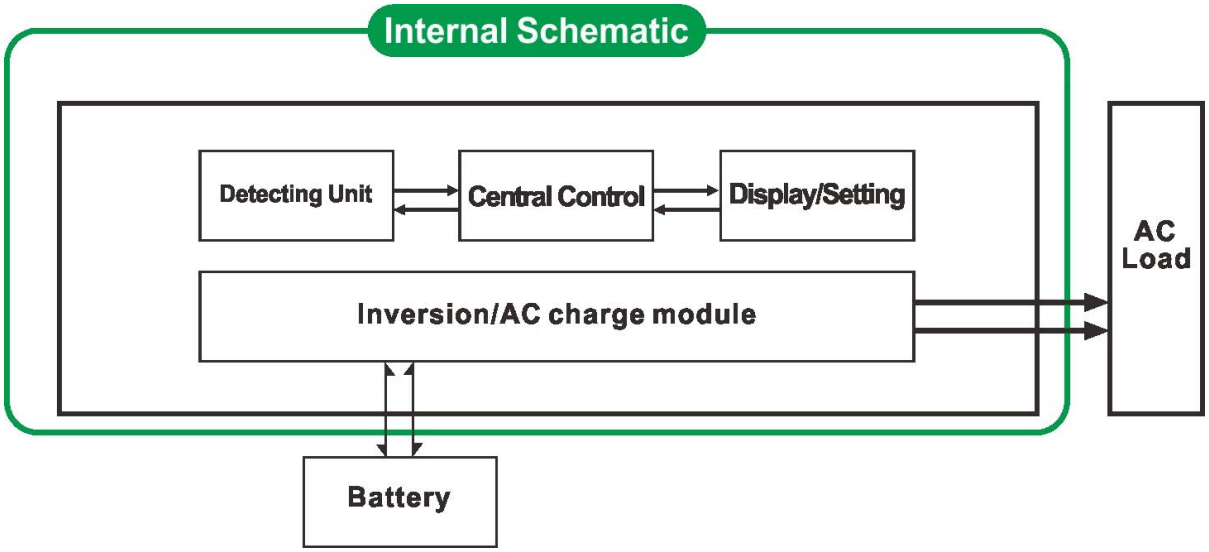

1.1 modo normal de trabalho (ON): cargas CA Não importa o que está conectado ou não o inversor sempre converter DC para AC. O LCD do inversor mostra a tensão de saída. O consumo de energia no modo normal de trabalho é um pouco maior do que no modo sleep
1.2 modo Sleep (S-ON): Se o poder dos conectados cargas CA é inferior a 5% da potência nominal do inversor, não há saída do inversor. O LCD de ele mostra 0. Apenas o chip de inversor está funcionando. O consumo de energia do inversor é apenas 1-6W. Se o poder dos conectados cargas CA é mais do que 5%, o inversor automaticamente converter DC para AC para fornecer energia para as cargas dentro de 5s. O LCD de ele exibe nenhuma saída.

2. alta potência função de carregamento inteligente
Pode carregar 8 tipos de pilhas (detalhe por favor, verifique parâmetro)
Poder carga alta (detalhe por favor, verifique parâmetro)
Três estágios modo de carregamento: Constante fase Corrente de carga (CC), Constant fase de carregamento de tensão (CV), Float cobrando palco (CF)

Nota: Quando o tipo de bateria é definido como "0", ele não vai carregar a bateria e corrente de carga é "0". O indicador de carga não se acende.

3. função UPS
Ele pode ser definido como utilitário primeiro (AC primeiro) modo de espera da bateria ou a pilha primeiro modo de espera utilitário (primeiro DC).

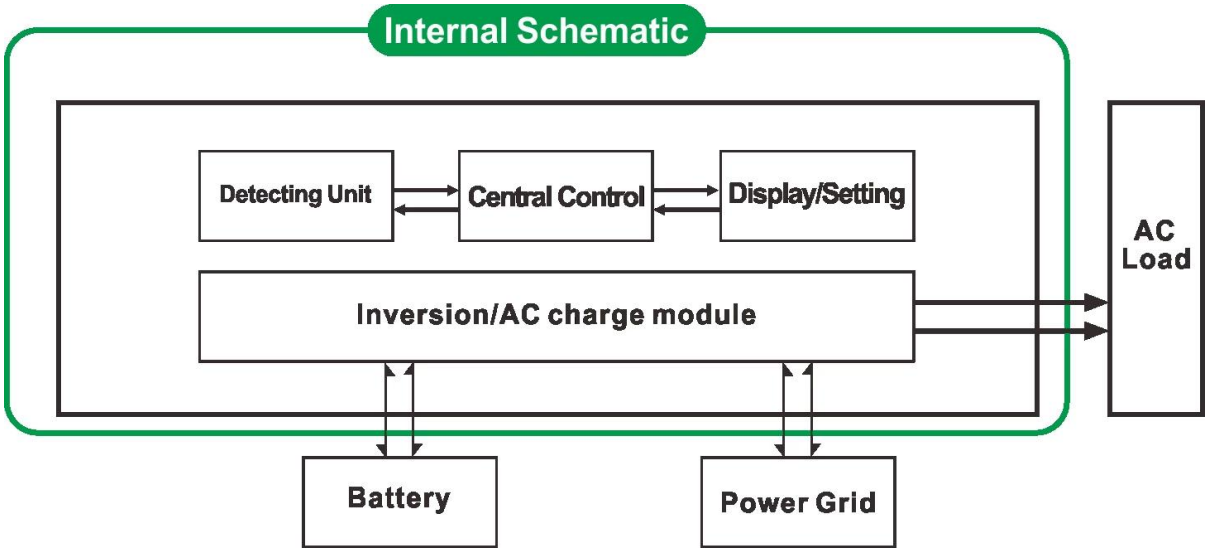

3.1. Utility primeira bateria UPS modo de espera (no painel girar o botão para "AC")
Quando o utilitário ea bateria estão conectados ao inversor, utilitário irá fornecer energia para as cargas antes. Quando o utilitário é cortada, a bateria continuará automaticamente para fornecer energia através de potência do inversor.
As etapas são as seguintes:
Passo 1:. Quando o utilitário está disponível, ele irá conduzir as cargas diretamente e, ao mesmo tempo baterias de carga (tipo de bateria no painel não pode ser 0) LCD exibirá a tensão de saída AC.
Etapa 2: Quando a energia elétrica é cortada, o inversor irá converter a energia DC (bateria) para a alimentação AC automaticamente para garantir fornecimento ininterrupto de energia dentro de 5ms. Função UPS
Etapa 3: Quando utilitário está disponível novamente, o inversor irá transferir automaticamente a utilidade a alimentação das cargas. E utilitário irá carregar as baterias através de inversor de energia, ao mesmo tempo.

Veja Fluxo de Trabalho, conforme abaixo.

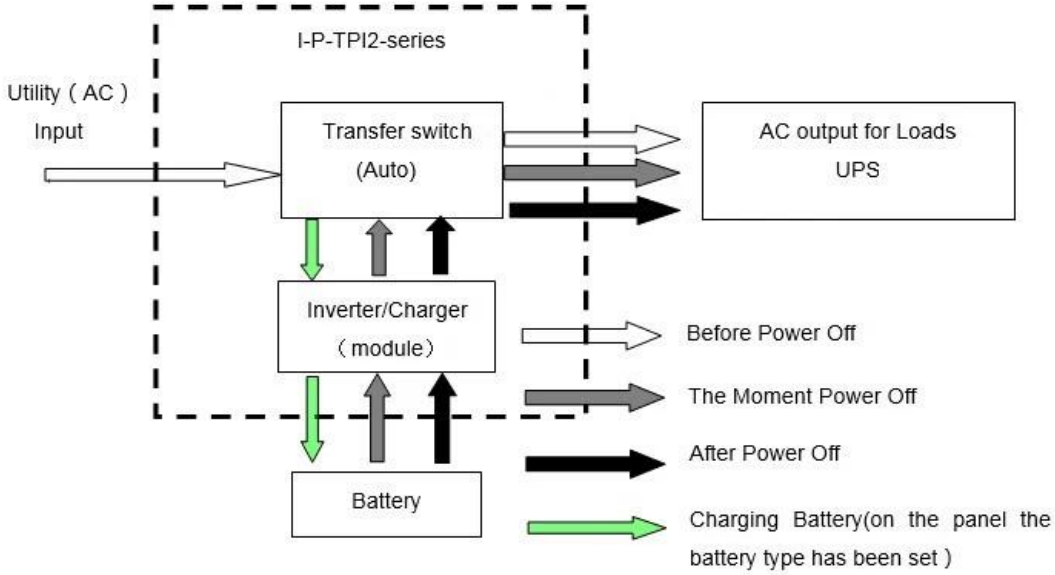

3.2. Bateria primeiro utilitário modo de espera UPS (no painel girar o botão para "DC").

Neste modo, os usuários precisam definir "tipo de bateria" para "0" na painel. Utility não vai carregar a bateria.

Quando utilidade e bateria estão conectados ao inversor, bateria vai

fornecer energia para o cargas antes. Quando a capacidade da bateria não é

suficiente, utilitário vai continuar a fornecer energia para as cargas automaticamente.

As etapas são as seguintes:

Passo 1: Quando a bateria tem carga suficiente, ele irá fornecer energia para as cargas directamente

Etapa 2: Quando a bateria não tem energia suficiente, o inversor serão transferidas automaticamente para utilitário fornecimento de energia para as cargas

Passo 3: Depois que a bateria está totalmente carregada (por exemplo, energia solar ou carga vento controlador), ele irá transferir automaticamente a bateria fornecedora energia para as cargas através de potência do inversor.

Ver Fluxo de trabalho como abaixo.

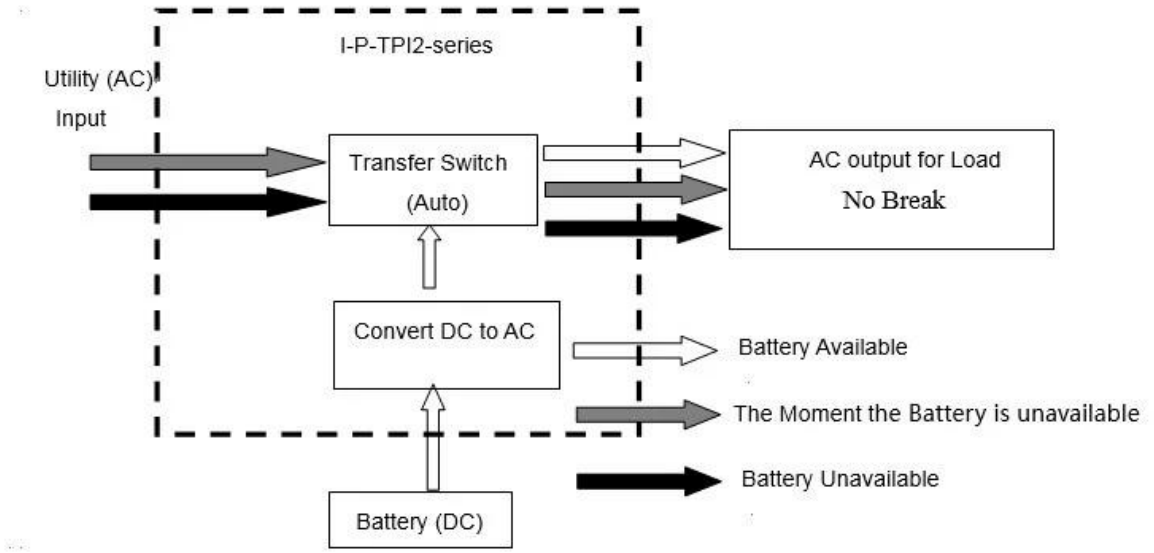

Parâmetro

Parâmetro Modelo	1000W	2000W	3000W	4000W	5000W	6000W
Saída de potência nominal	1000W	2000W	3000W	4000W	5000W	6000W
Poder Peak	3000W	6000W	9000W	12000W	15000W	18000W
Bateria Voltagem (DC)	12V ou 24V ou 48V (opcional)			24V ou 48V (opcional)		
Tamanho W × D × H (mm)	318 * 218 * 368			440 * 218 * 400		
Tamanho da embalagem W × D × H (mm)	395 * 275 * 520			520 * 275 * 520		
Peso Líquido (kg)	27	28	30	39	40	51
Peso Bruto (kg)	29	30	32	43	48	53

Modalidade de trabalho (Setting)	ON		Modo normal de trabalho					
	S-ON		Sono Mode.1-6W consumo Quando o poder da carga superior a 5% avaliado potência de saída, ele vai começar a funcionar automaticamente					
	OFF		Completamente off					
Entrada AC	Tensão		220V ± 35% ou 110V + 35% (opcional)					
	Freqüência		50Hz ou 60Hz					
Saída AC	Tensão		220V ± 3% ou 230 ± 3 ou 240V ± 3% ou 100V ± 3% ou 110V ± 3% (opcional)					
	Freqüência		Frequência é o mesmo que frequência do utilitário no modo utilitário. Freqüência 50Hz ou 60Hz (opcional) em DC / AC modo de converter					
O carregamento Utility (Tipo de bateria "0" significa que o carregamento AC função é fechada)	AC Corrente de carga (Max)	BAT	1000W	2000W	3000W	4000W	5000W	6000W
		12V	35A	65A	75A	/	/	/
		24V	20A	35A	45A	65A	70A	75A
		48V	10A	15A	30A	35A	40A	50A
	Tipo De Bateria		Americana Gel Battery, Lã bateria 1, Lã pilhas2, Chumbo selada Bateria de ácido, Europa Gel Battery, Open baterias de ácido-chumbo, Cálcio Bateria, De-Bateria de ácido ou OEM da bateria					
	Modo de carregamento		Três estágios carregamento: CC, CV, CF					
	Tempo de carregamento		Decidido pela capacidade da bateria e quantidade					
	Proteção da bateria		A detecção automática de carga, e proteção contra descarga, gestão inteligente					
UPS Prioridade	CA		Utilidade primeiro, espera da bateria					
	DC		Bateria em primeiro lugar, standby utilitário					
Exibição	Modo de exibição		LCD + LED					
	Information Display		A tensão de entrada, tensão de saída, freqüência de saída, capacidade da bateria, condição de carga, informações de status					
Saída de onda Tipo			Onda senoidal pura					
Capacidade de sobrecarga			> 120%, um mínimo de 130%> 10s					
Consumo de energia	Modo de Descanso		1 ~ 6W					
	Modo Normal		1 ~ 3A					
Eficiência de conversão			87% ~ 98%					
Tempo de transferência			<5ms (AC para DC / DC para AC)					
Proteção			Saída de sobrecarga, curto-circuito, a entrada de alta tensão, entrada de baixa tensão, superaquece					
Ambiente	Temperatura		-10 ℃ ~ 50 ℃					
	Umidade		10% ~ 90%					
	Altitude		≤4000m					

A descrição acima é a nossa parâmetro padrão. Sujeito a alteração sem aviso prévio.

Temos o nosso próprio profissional inversor e controlador de R & amp; D equipe e nós fornecemos suporte técnico e serviço OEM ODM.

Outros detalhes
Por favor, veja por favor o esboço do projeto, documentos técnicos, manuais, catálogos de produtos, etc.
Pesquisa e desenvolvimento departamento feita edição 2ª em 13 de maio de 2014.

Power Inverter
Power Inverter

BAT Type
S-ON
AC
50HZ
AC
60HZ
DC
Inverter
Charger
Next Page
Alarm
OFF
ON
S-ON
Power Inverter

DC-
DC+
DC INPUT
12V 24V 48V
Remote Port
AC OUTPUT
MAX 5A
AC INPUT AC OUTPUT
L N E L N E
Inverter Output Protect
Charger Input Protect
DC-
DC+
DC INPUT
12V 24V 48V
Remote Port
AC OUTPUT
MAX 5A
AC INPUT AC OUTPUT
L N E L N E
Inverter Output Protect
Charger Input Protect

DC−
DC+
DC INPUT
12V 24V 48V
Remote Port
AC OUTPUT
MAX 5A
AC INPUT
AC OUTPUT
L N E L N E
Inverter
Output Protect
Charger
Input Protect

200A
200A