Introdução

I-P-TPI2-1000W-6000W é adotado soluções técnicas mundiais da baixa frequência de inversão. Esta série de inversor tem as vantagens de alta eficiência de conversão, baixo consumo de energia, super capacidade de transporte de carga, e grande corrente de carga. Os usuários podem defini-lo e modo normal de trabalho de acordo com as cargas CA para dormir. Os usuários também podem definir a prioridade de saída (AC DC primeiro ou primeira) e escolher a frequência de saída 50Hz ou 60Hz. É nossa série TPI segunda geração.

Características

1. Pure saída de onda senoidal

2. Gestão do CPU, controle inteligente, design modular

3. LCD e LED display pode mostrar os parâmetros e inversor de trabalho estado.

4. Os usuários podem colocá-lo em modo de hibernação ou modo normal de trabalho e definir a prioridade de saída (AC primeira ou DC primeiro). A frequência de saída (50 ou 60 Hz) pode ser escolhido.

5. alta eficiência de conversão (87% -98%), baixo consumo de energia (1W ~ 6W no modo sleep). É a melhor escolha de inversores para sistema de energia solar

6. O inversor pode cobrar 8 tipos de baterias, tais como bateria selada de chumbo ácido, bateria de chumbo-ácido aberto, bateria gel. Por favor, note: O bateria de lítio pode ser carregada também, os parâmetros relacionados precisam ser definidas na fábrica.

7. poder carga alta e a função de carregamento pode ser fechado

8. Esta série de inversores têm forte capacidade de transporte de carga e sobrecarga capacidade. A potência de pico é 3 vezes a potência nominal de saída. Por exemplo, 1KW modelo pode dirigir 1HP condicionador de ar, modelo 2KW pode dirigir 2HP condicionador de ar, 3KW pode dirigir 3HP condicionado.

9. Adotar o mais recente projeto de circuito de baixa frequência americano, a nova marca importado materiais elétricos, transformadores de cobre puro, e o sistema é uma longa vida útil muito estável (mais de 5 anos menos o uso normal)

10. Proteção perfeita (baixa proteção da tensão de entrada, tensão de entrada elevada proteção, sobre proteção de temperatura, proteção contra curto-circuito, proteção contra sobrecarga)

11. EMC, LVD, RoHS aprovações de certificação

12. 2 anos de garantia e tempo de vida técnico assistência.

Função

Função 1. DC / AC Conversion

Ele pode ser configurado para o modo normal de trabalho (no painel girar o botão para "ON") ou no modo sleep (no painel girar o botão para S-ON)

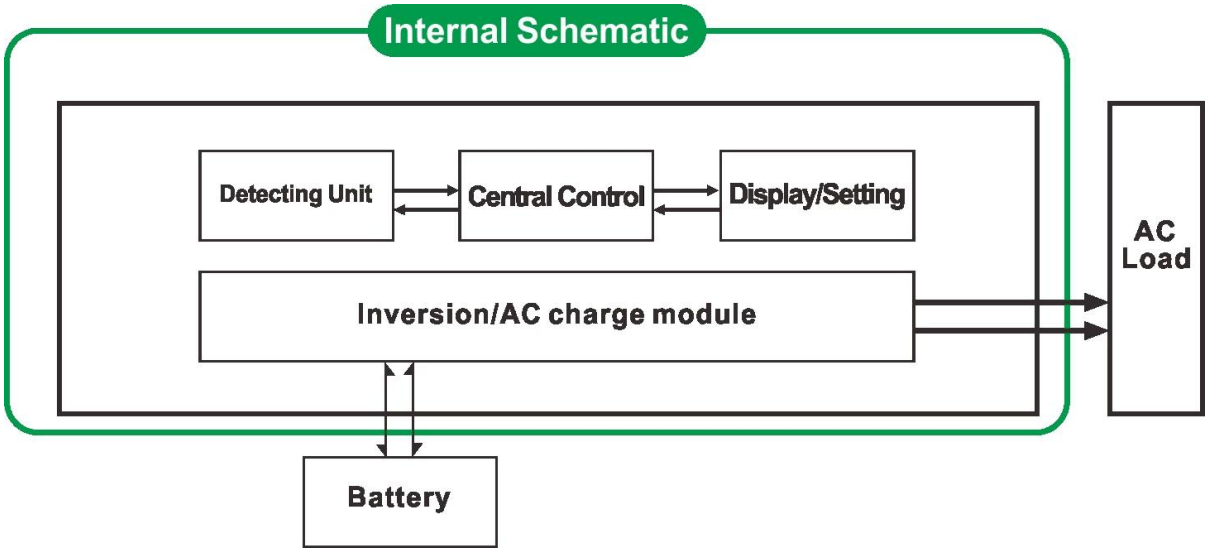

1.1 modo normal de trabalho (ON): cargas CA Não importa o que está conectado ou não o inversor sempre converter DC para AC. O LCD do inversor mostra a tensão de saída. O consumo de energia no modo normal de trabalho é um pouco maior do que no modo sleep
1.2 modo Sleep (S-ON): Se o poder dos conectados cargas CA é inferior a 5% da potência nominal do inversor, não há saída do inversor. O LCD de ele mostra 0. Apenas o chip de inversor está funcionando. O consumo de energia do inversor é apenas 1-6W. Se o poder dos conectados cargas CA é mais do que 5%, o inversor automaticamente converter DC para AC para fornecer energia para as cargas dentro de 5s. O LCD de ele exibe nenhuma saída.

2. alta potência função de carregamento inteligente
Pode carregar 8 tipos de pilhas (detalhe por favor, verifique parâmetro)
Poder carga alta (detalhe por favor, verifique parâmetro)
Três estágios modo de carregamento: Constante fase Corrente de carga (CC), Constant fase de carregamento de tensão (CV), Float cobrando palco (CF)

Nota: Quando o tipo de bateria é definido como "0", ele não vai carregar a bateria e corrente de carga é "0". O indicador de carga não se acende.

3. função UPS
Ele pode ser definido como utilitário primeiro (AC primeiro) modo de espera da bateria ou a pilha primeiro modo de espera utilitário (primeiro DC).

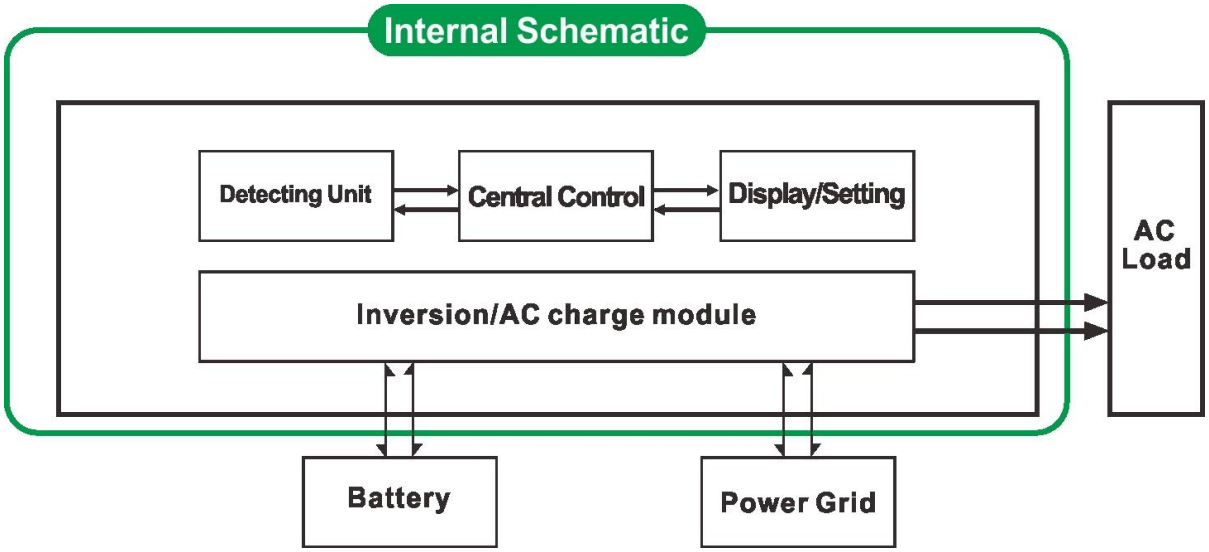

3.1. Utility primeira bateria UPS modo de espera (no painel girar o botão para "AC")
Quando o utilitário ea bateria estão conectados ao inversor, utilitário irá fornecer energia para as cargas antes. Quando o utilitário é cortada, a bateria continuará automaticamente para fornecer energia através de energia inversor.
As etapas são as seguintes:
Passo 1:. Quando o utilitário está disponível, ele irá conduzir as cargas diretamente e, ao mesmo tempo baterias de carga (tipo de bateria no painel não pode ser 0) LCD exibirá a tensão de saída AC.
Etapa 2: Quando a energia elétrica é cortada, o inversor irá converter a energia DC (bateria) para a alimentação AC automaticamente para garantir fornecimento ininterrupto de energia dentro de 5ms. Função UPS
Etapa 3: Quando utilitário está disponível novamente, o inversor irá transferir automaticamente a utilidade a alimentação das cargas. E utilitário irá carregar as baterias através de inversor de energia, ao mesmo tempo.

Veja Fluxo de Trabalho, conforme abaixo.

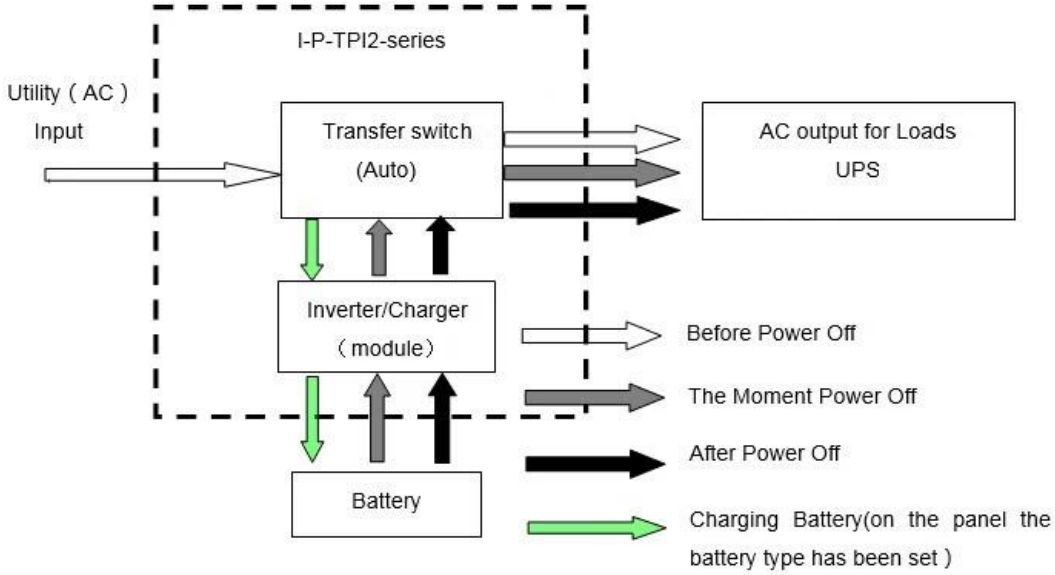

3.2. Bateria primeiro utilitário modo de espera UPS (no painel virar o botão para "DC").

Neste modo, os usuários precisam definir "tipo de bateria" para "0" no painel. Utility não vai carregar a

bateria.

Quando o utilitário ea bateria estão conectados ao inversor, bateria vai

fornecer energia para as cargas antes. Quando a capacidade da bateria não é

suficiente, utilitário continuará a fornecer energia para as cargas automaticamente.

As etapas são as seguintes:

Passo 1: Quando a bateria tem carga suficiente, ele irá fornecer energia diretamente para as cargas

Etapa 2: Quando a bateria não tem energia suficiente, o inversor irá transferir automaticamente a utilidade o fornecimento de energia para as cargas

Passo 3: Depois que a bateria está totalmente carregada (por exemplo, controlador solar ou encargo vento), Ele será automaticamente transferida para a carga da bateria do fornecimento às cargas via potência do inversor.

Veja Fluxo de Trabalho, conforme abaixo.

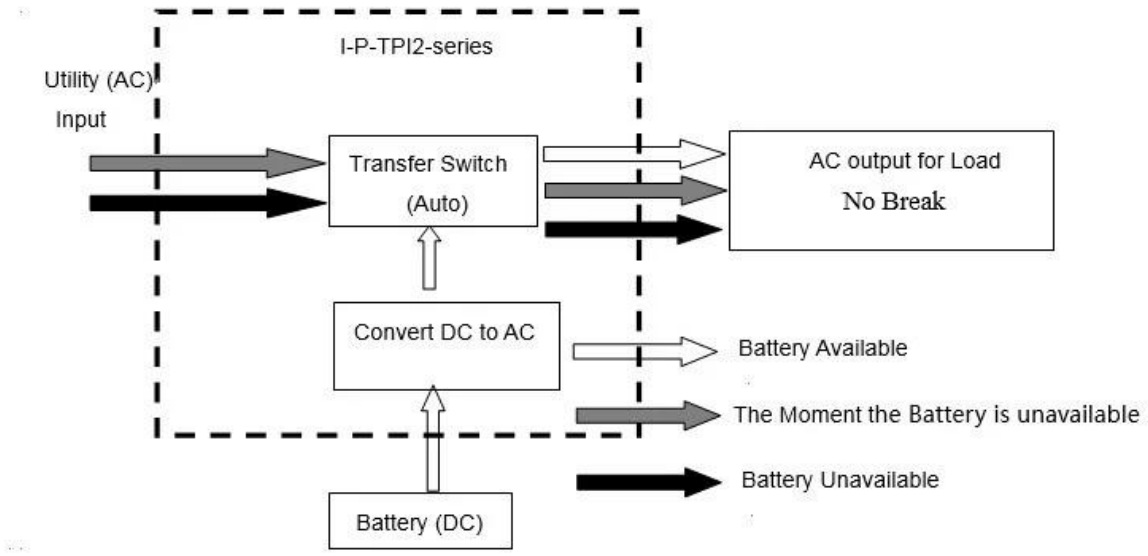

Parâmetro

Parâmetro Modelo	1000W	2000W	3000W	4000W	5000W	6000W
Potência Nominal Poder	1000W	2000W	3000W	4000W	5000W	6000W
Poder Peak	3000W	6000W	9000W	12000W	15000W	18000W
A tensão da bateria (DC)	12V ou 24V ou 48V (opcional)			24V ou 48V (opcional)		
Tamanho W × D × H (mm)	318 * 218 * 368			440 * 218 * 400		
Tamanho da embalagem W × D × H (mm)	395 * 275 * 520			520 * 275 * 520		
Peso Líquido (Kg)	27	28	30	39	40	51
Peso Bruto (Kg)	29	30	32	43	48	53

Modalidade de trabalho (Setting)	ON		Normal de trabalho modo					
	S-ON		Consumo de sono Mode.1-6W Quando o poder da carga superior a 5% de potência nominal de saída, ele vai começar a trabalhar automaticamente					
	OFF		Completamente off					
Entrada AC	Tensão		220V ± 35% ou 110V + 35% (opcional)					
	Freqüência		50Hz ou 60Hz					
Saída AC	Tensão		220V ± 3% ou 230V ou 240V ± 3 ± 3% ou 100V ± 3% ou 110V ± 3% (opcional)					
	Freqüência		Freqüência é o mesma freqüência do utilitário no modo utilitário. Freqüência 50Hz ou 60Hz (opcional) em DC / AC modo de converter					
Utilidade Carregamento (Tipo de bateria "0" significa que o carregamento AC função é fechada)	AC Carga Atual (Max)	BAT	1000W	2000W	3000W	4000W	5000W	6000W
		12V	35A	65A	75A	/	/	/
		24V	20A	35A	45A	65A	70A	75A
		48V	10A	15A	30A	35A	40A	50A
	Tipo De Bateria		Americana Gel bateria, bateria Wool 1, Lã pilhas2, chumbo selada Bateria de ácido, Europa Gel Battery, Ácido Abrir Chumbo pilhas, baterias de cálcio, De-Bateria de ácido ou OEM da bateria					
	Carregamento Modo		Três estágios de carregamento: CC, CV, CF					
	Carregamento Tempo		Decidiu por capacidade e quantidade bateria					
	Proteção da bateria		Automático detecção, carga e proteção contra descarga, gestão inteligente					
UPS Prioridade	CA		Utilitário em primeiro lugar, espera da bateria					
	DC		Bateria em primeiro lugar, espera utilitário					
Exibição	Modo de exibição		LCD + LED					
	Exibição Informações		A tensão de entrada, tensão de saída, freqüência de saída, capacidade da bateria, condição de carga, informações de status					
Saída de onda Tipo			Onda senoidal pura					
Sobrecarga Capacidade			> 120%, um mínimo de 130%> 10s					
Poder Consumo	Modo de Descanso		1 ~ 6W					
	Modo Normal		1 ~ 3A					
Conversão Eficiência			87% ~ 98%					
Transferência Tempo			<5ms (AC para DC / DC para AC)					
Proteção			Saída de sobrecarga, curto-circuito, a entrada de alta tensão, entrada de baixa tensão, superaquece					
Ambiente	Temperatura		-10 ℃ ~ 50 ℃					
	Umidade		10% ~ 90%					
	Altitude		≤4000m					

Power Inverter
Power Inverter

BAT Type
S-ON
AC
50HZ
AC
60HZ
DC
Inverter
Charger
Next Page
Alarm
OFF
ON
S-ON
Power Inverter

DC-
DC+
DC INPUT
12V 24V 48V
Remote Port
AC OUTPUT
MAX 5A
AC INPUT AC OUTPUT
L N E L N E
Inverter Output Protect
Charger Input Protect
DC-
DC+
DC INPUT
12V 24V 48V
Remote Port
AC OUTPUT
MAX 5A
AC INPUT AC OUTPUT
L N E L N E
Inverter Output Protect
Charger Input Protect

DC−
DC+
DC INPUT
12V 24V 48V
Remote Port
AC OUTPUT
MAX 5A
AC INPUT
AC OUTPUT
L N E L N E
Inverter
Output Protect
Charger
Input Protect

200A
200A