Características

1)Fácil de instalar. Para configurar um sistema solar, os clientes simplesmente conectecom painéis solares e baterias.

2) CPUgestão e controle, design modular

3) LCDtela, pode apresentar visualmente diferentes parâmetros (tais como a tensão de saída,freqüência, modo de funcionamento, etc)

4) Multifuncionaisprojeto, os clientes não precisam comprar controlador solar, carregador, estabilizador, etc

5)Conectando a bateria externa para aumentar o tempo de backup de energia conveniente; usuário podeconectar como muitas baterias quando necessário de acordo com dom local e vento fraco.

6)Grande capacidade e alta capacidade, esta série de & amp; amp; nbsp; Os investidores podem não só levar a carga de resistência;mas também vários tipos de cargas indutivas, como motores, ar condicionado,furadeiras elétricas, lâmpadas fluorescentes, gás, etc Ele pode lidar com praticamente qualquer tipoCarga

7) De acordo comcircuito de freqüência da onda senoidal pura, boa estabilidade do sistema, de fácilmanutenção, baixa taxa de falhas e longa vida útil (em funcionamento adequado,Ele pode ser tão longo quanto cinco anos)

8)Proteção perfeita: proteção de baixa tensão, sobre a proteção da tensão, superaquecimentoproteção, proteção contra curto circuito, proteção contra sobrecarga

9)CE / EMC / LVD / RoHS / EMC aprovações do CCC

10)Garantia de 2 anos, técnico em apoio ao longo da vida

Função

1 Sole função investimento no modo reverso (apenas ligado à bateria), & amp; amp; nbsp; pode ser definido no modo de operação normale modo de suspensão

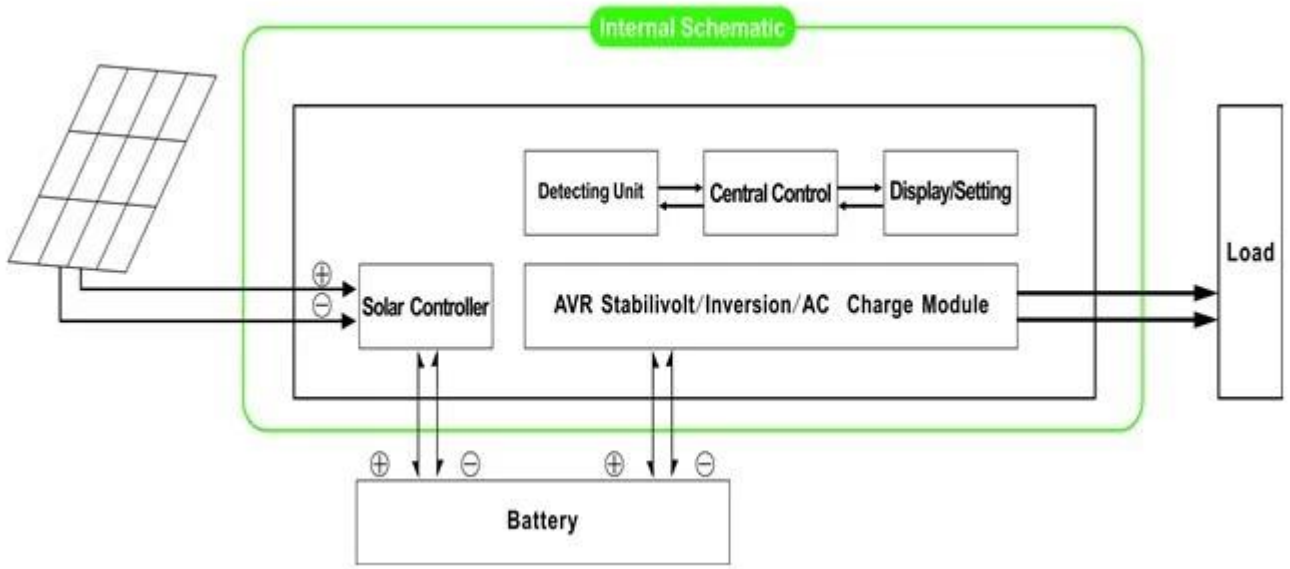

1.1 & amp; amp; nbsp; Modo de funcionamento normal: FREQUÊNCIAna tela LCD está definido para 01 Não importa se as cargas AC ligadoinvestidor ou não, o inversortensão nos terminais de saída estará sempre pronto para fornecer energia para as cargas.Nesse modo, a tela de LCD exibirá como abaixo:

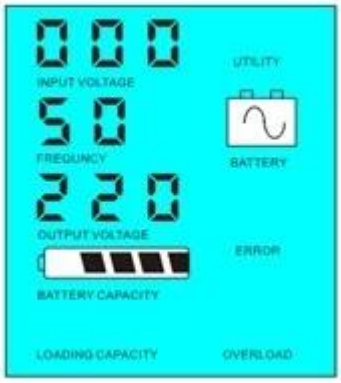

1.2 & amp; amp; nbsp; Modo de suspensão: FREQUÊNCIAna tela LCD está definido para 02. Se as cargas de energia que estão ligados ao investidor é inferior a 5% do Inversorpotência nominal, não há saída do inversor. Ou seja, somentechip de inversor está trabalhando nessas condições e consumo de energiaé só 1-6W; Se a alimentação das cargas conectado ao inversor éde 5% da potência nominal do conversor, o inversorinicia automaticamente o papel do investimento e fonte de alimentação para as cargas dentro5s. Tal como mostrado abaixo:

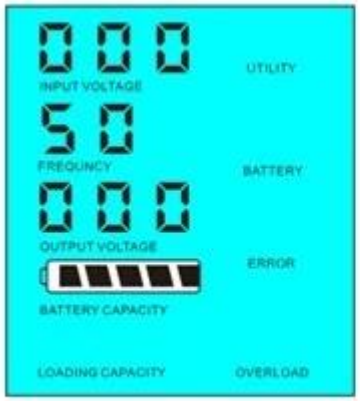

Load's power < 5% of inverter's rated power

Load's power > 5% of inverter's rated power

Sistemaintrodução dessa forma:

1)Apenas o painel solar carrega a bateria

2)Único off-grid independente sistema solar; adequado para áreas que são & amp; amp; nbsp; & Amp; Amp; nbsp; & Amp; Amp; nbsp; & Amp; Amp; nbsp; & Amp; Amp; nbsp; falta de utilidade ou são ricos em energia solar

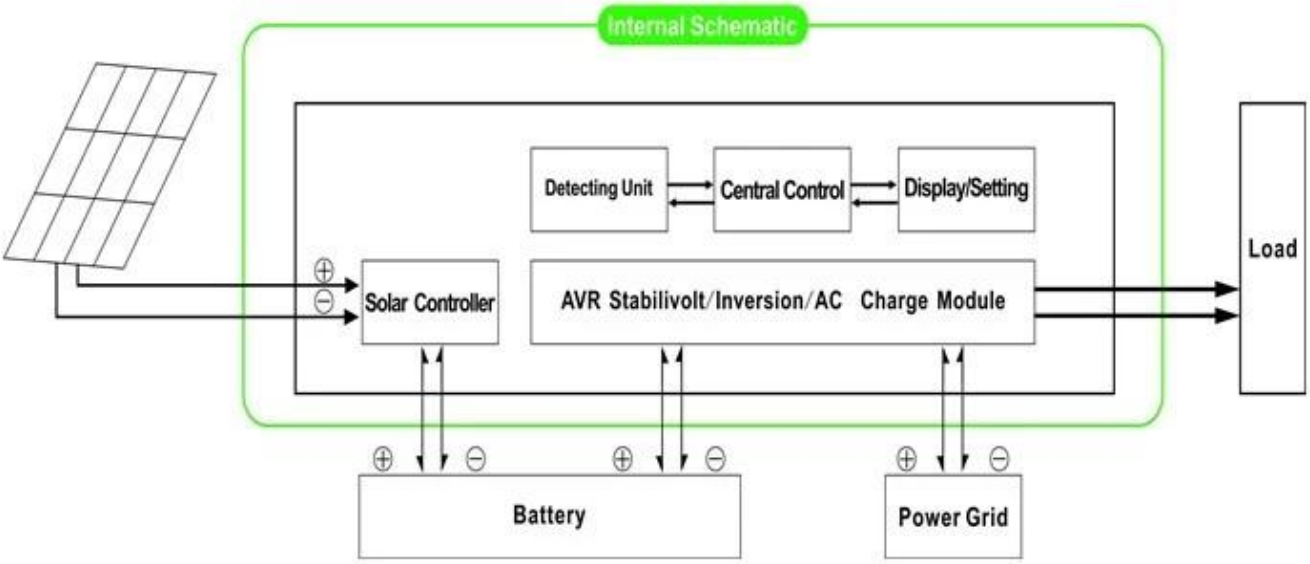

Dois.Função útil UPS sobPai Mode (ligado aobateria e utilidade) pode ser útil para estabelecer um princípio, bateria de espera eBateria primeiro espera útil.

2.1.Utility primeiro modo de espera a bateria UPS: a freqüência LCD está definido para01 Quando ambos a utilidade ea bateria são conectados ao inversor, utilitáriofornecer energia para as cargas antes de a bateria. Quando o utilitário é cortado, obateria para fornecer energia continuará automaticamente após o investimento.

PassosEles são:

Passo1: Quando a energia estiver disponível, ele será emitido imediatamente após o estresseestabilizado e de carregamento da bateria, ao mesmo tempo.

Passo2: Quando a energia falhar de repente, o inversor converte DCo AC automaticamente para garantir fornecimento ininterrupto de energia dentro de 5ms.

Passo3: Quando a energia se torna disponível novamente, ele irá transferir automaticamenteutilidade para fornecer energia para as cargas e carregar baterias simultaneamente.

VerFluxo de trabalho da seguinte forma:

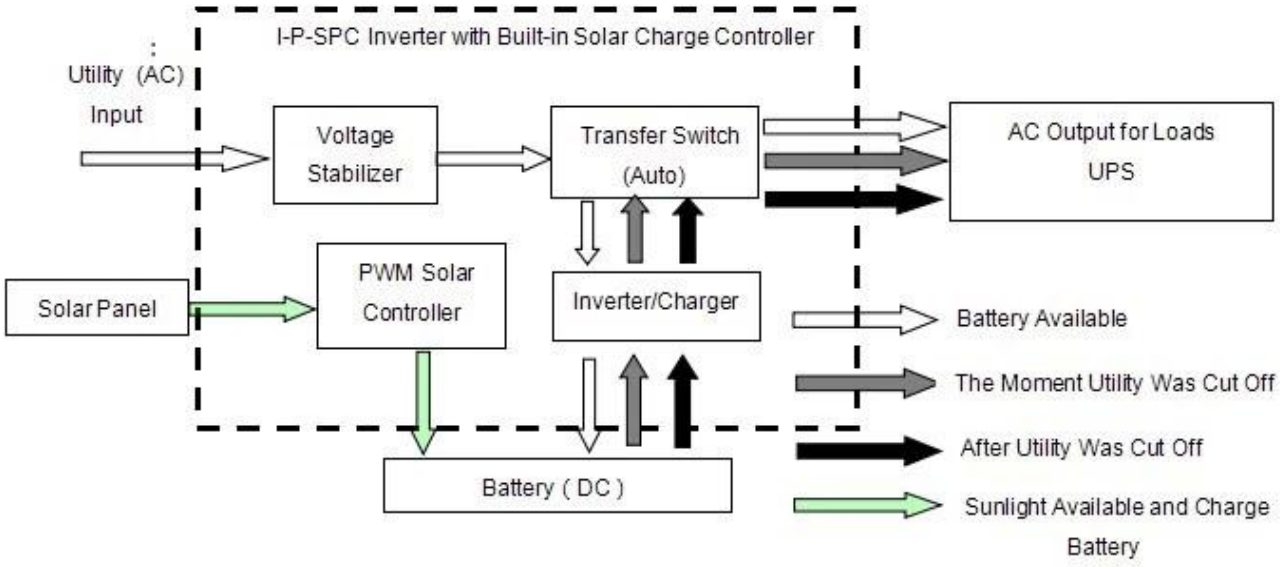

LCDaparece como abaixo:

Utility supply power and charge battery

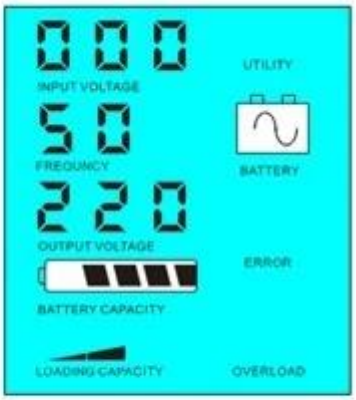

Without utility and battery supply power

Sistemaintrodução dessa forma:

1)Há duas maneiras de carregar a bateria, utilidade e painel solar

2)Este sistema é apropriado para sistemas de potência em áreas construídas sem utilidade ousistemas de propulsão que são frequentemente utilizados em áreas com / sem utilidade

2.2.Bateria primeiro, modo UPS utilidade esperada: freqüência na tela LCD está definido para03. & amp; amp; nbsp; Quando tanto a utilidade ea bateria sãoconectado ao inversor, bateria vai fornecer energia para as cargas antesutilidade. Quando a capacidade da bateria não é suficiente, utilitário irá continuar a oferecerenergia automaticamente.

PassosEles são:

Passo1: Quando a bateria tem energia suficiente, que as cargas de energia irá diretamente

Passo2: Quando a bateria tem energia suficiente, será automaticamente transferida parafornecimento de

energia de utilidade para cargas

Passo3: Depois que a bateria está totalmente carregada (por exemplo, carga solar ou eólicacontrolador), ele será então automaticamente transferidos para a fonte de alimentação da bateriacargas.

VerFluxo de trabalho da seguinte forma:

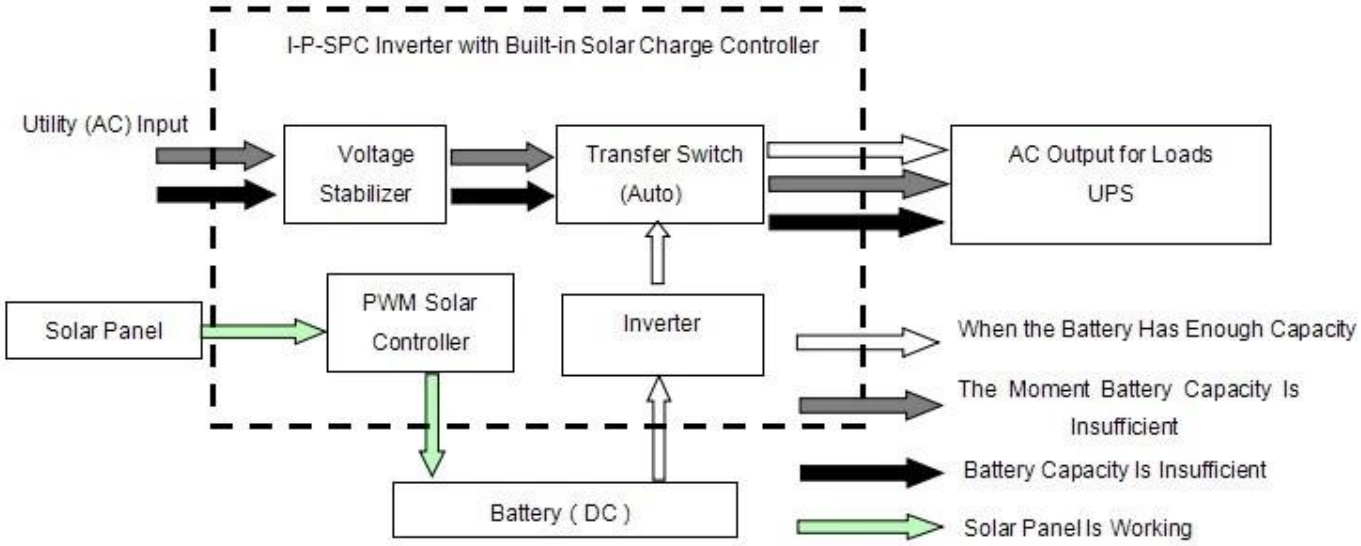

LCDaparece como abaixo:

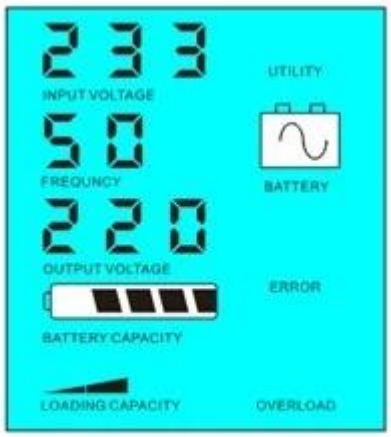

Battery has power and supply power

Battery dead, utility supply power

Sistemaintrodução dessa forma:

1)Há apenas uma maneira de carregar a bateria: Painel Solar

2)Este sistema é adequado para áreas onde a eletricidade é caro eáreas ambientais, onde a energia solar pode ser totalmente utilizados para conservar rede de energia,como família Solar & amp; amp; amp; sistema eólico e solar lanterna & amp; amp; amp; Sistema de vento

Parâmetro

Modo		500VA
Nominal Capacidade de saída		350W
Pico Poder		700W
Bateria Tensão (DC)		12V ou 24V
PWM Controlador Solar	Tensão	12V ou 24V
	Actual	10A
	Max PV Tensão de entrada	12V Sistema: 25V
		24V Sistema: 50V
Tamanho W x D x H (mm)		335 * 165 * 375
Embalagem Tamanho W x D x H (mm)		355 * 185 * 395
Net Peso (kg)		7
Gross Peso (kg)		8
Geral Parâmetro		
Trabalho (Selecção) Modo	1	Utility Primeira bateria, espera
	2	Sonho Da mesma forma, nenhuma carga da rede elétrica superior a 5% da potência nominal, começar a trabalhar automaticamente
	3	Bateria primeiro utilitário pendentes
AC Entrada	Tensão	220 V ± 35% ou 110V + 35% (opcional)
	Frequência	50Hz ± 3% ou 60 Hz ± 3% (opcional)
AC Saída	Tensão	220V ± 3% or240V ou 230V ± 3 ± 3% ou ± 100 V ou 110 V 3% ± 3% (Opcional)
	Frequência	50Hz ± 0,5 ou 60 Hz ± 0,5 (opcional)
Utility Recebíveis	AC Corrente de carga	0 ~ 15A
	Carga Tempo	Depende Capacidade e quantidade de bateria
	Bateria Proteção	Automático detecção, proteção para carga e descarga, Gestão Inteligente
PV Carga		Total Corrente de entrada PV deve ser menor do que a corrente nominal
Exibição	Exibição Modo	LCD + LED
	Exibição Informações	Entrada tensão, tensão de saída, freqüência de saída, a capacidade da bateria, estado de carga, informações sobre o estado
Saída Modo de onda		Pure saída de onda senoidal, a distorção da forma de onda rate≤3
Sobrecarga Habilidade		& Amp; Gt; 120% 1 min, & amp; gt; 130% 10s
Poder Consumo	Sonho Modo	1 ~ 6W
	Normal Modo	1 ~ 3
Conversão Eficiência		80% ~ 90%
Transferência Tempo		& Amp; Lt; 5 ms (AC para DC / DC para AC)
Proteção		Sobrecarga curto-circuito de saída, entrada de alta tensão, baixa tensão de entrada, superaquecimento
Meio Ambiente	Temperatura	-10 ℃ ~ 50 ℃
	Umidade	10% ~ 90%
	Altitude	≤4000m

- Os parâmetros acima com "o" significa que o parâmetro tem que fazer as configurações de fábrica

de acordo com a preferência do cliente.
- Nós temos nosso próprio motorista profissional e UPS inversor R & amp; amp; amp; D e fornecer suporte técnico e serviço de OEM.
- A informação acima é o controlador de parâmetro padrão da nossa empresa podem ser alterados de acordo com a exigência do cliente.

ConexãoDiagrama

Outros

Por favor,ver o anteprojecto, documentos técnicos, brochuras de produtos, etc

Feitopelo Departamento de Engenharia, 05 de maio, 2014, 1 ª Edição