Aplicação

1. Back-up UPSsistema para a industrial, comercial, doméstico, etc

2. Energia móvele espera poder para áreas que são a falta de utilidade.

3. Energia solar Off-grid& sistema de energia eólica

3.1 SimplesEnergia solar fora da rede e sistema de energia eólica

3.2 AC primeiroEnergia solar fora da rede e sistema de energia eólica

3.3 DC primeiroEnergia solar fora da rede e sistema de energia eólica

Características

1. Onda senoidal purade saída, potência total

2. Gestão da CPUe controle, design modular

3. Display LCD, podevisualmente exibir vários parâmetros

4. Multifunctiondesign, pode definir uma variedade de modo de trabalho

5. Externosconexão da bateria, fácil de expandir tempo de uso e back-up tempo poder; usuáriopode conectar o maior número de baterias, conforme necessário

6. Com carga de supercapacidade de transporte e de alta capacidade de carga, esta série de inversores não só pode conduzir carga de resistência;mas também de vários tipos de cargas indutivas, como motor, o ar condicionado,furadeiras elétricas, lâmpada fluorescente, lâmpada de gás, etc Ele pode dirigir quase todos os tiposde carga

7. Baixa frequênciaprojeto de circuito, boa estabilidade do sistema, baixa taxa de falhas e longa vida útil(Sob a operação adequada, que pode ser tão longo como cinco anos)

8. Perfeitoproteção: proteção de baixa tensão, sobre a proteção da tensão, superaquecimentoproteção, proteção contra curto-circuito, sobrecarrega a proteção; alerta de alarme

9. CE / EMC / LVD /RoHS aprovações.

10. Dois anos de garantia,apoio técnico ao longo da vida

Função

1. Função inversão Sole no modo de inversão (apenas conectado à bateria), pode ser configurado para o modo de operação normal e modo de suspensão.

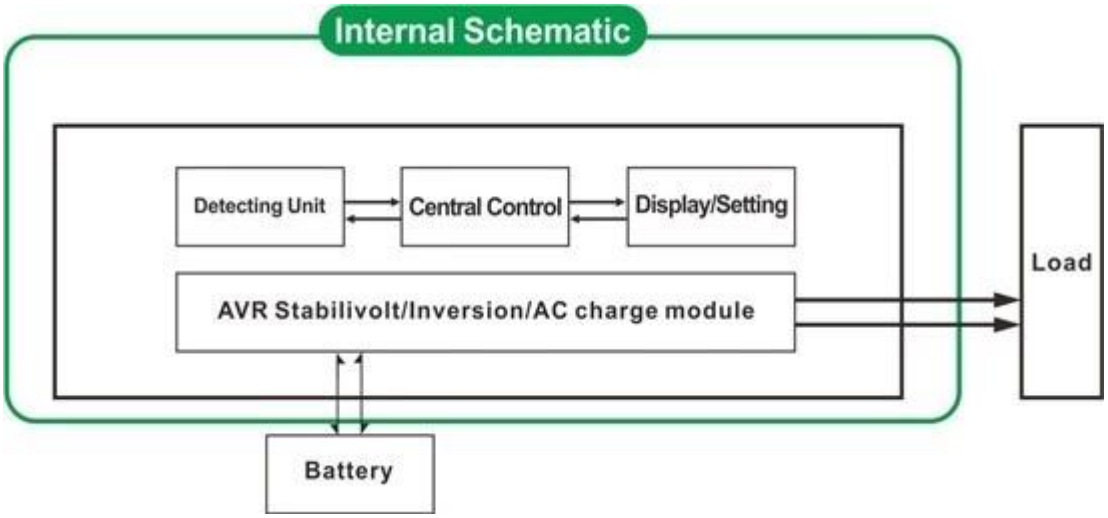

1.1 normal de trabalhomode: frequncy no visor LCD está definido como 01.Não importa se há cargas AC conectados ao inversor ou não, aterminal de saída do inversor terá sempre tensãopronto para fornecer energia para as cargas. Neste modo, o LCD será exibidocomo abaixo:

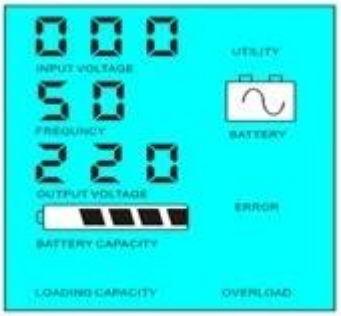

Modo 1.2 sono:. Frequncy no visor LCD está definido como 02 Se o poderdas cargas que ligados ao inversor é menor do que 5% da potência nominal do conversor, não haverá saída doinversor. Ou seja, apenas o chip do inversor está trabalhando sob taiscondição eo consumo de energia é de apenas 1-6W; Se a alimentação das cargasque ligado ao inversor é maior do que 5% da potência nominal do conversor,em seguida, o inversor será iniciado automaticamente a função de inversão e de abastecimentoenergia para as cargas dentro de 5s. Tal como mostrado abaixo:

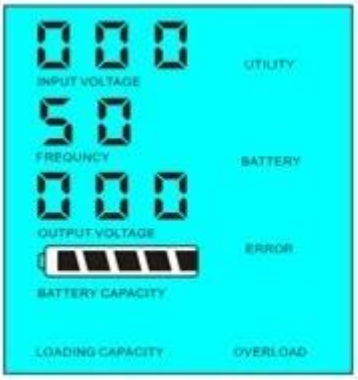

Load's power＜5% of inverter's rated power

Load's power＞5% of inverter's rated power

2. UPSfunção no modo utilitário (ligado à bateria e utilidade. Pode ser definido comoutilidade em primeiro lugar, o modo de espera da bateria ea bateria em primeiro lugar, o modo de espera de utilidade).

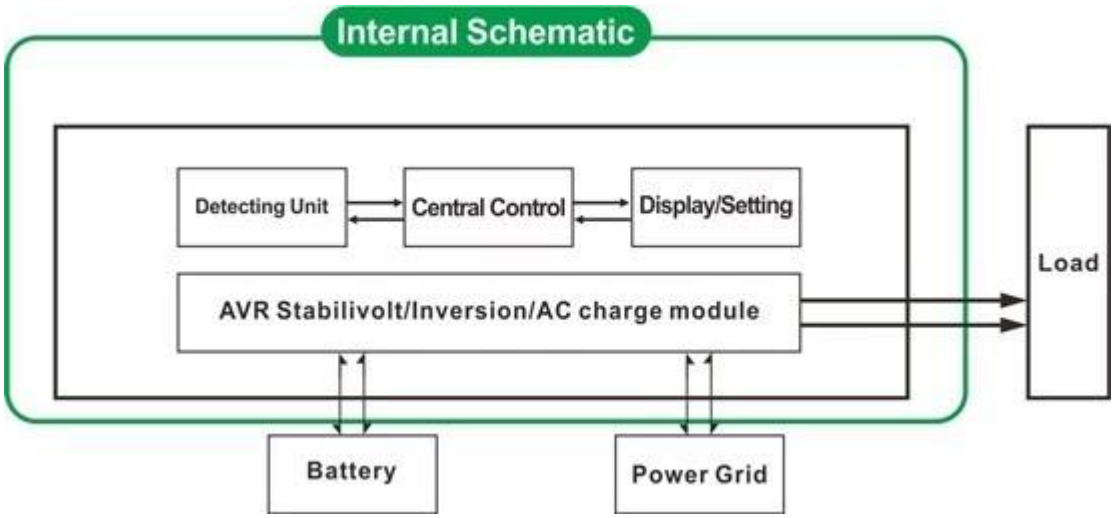

2.1 Utilitário em primeiro lugar,bateria modo de espera UPS: frequência no visor LCD está definido como 01 Quando ambos.utilidade e da bateria estão ligados ao inversor, utilitário irá fornecer energia paraas cargas anteriores à bateria. Quando o utilitário é cortado, a bateriaautomaticamente continuar a fornecer energia após a inversão.

Passos são tãosegue:

Passo 1: Aoenergia elétrica está disponível, ele irá imprimir diretamente após voltagebeingestabilizada e carregar as baterias ao mesmo tempo.

Etapa 2: Quandoenergia elétrica é cortada de repente, o inversor converter a energia DC para ACpotência automaticamente para garantir fonte de alimentação ininterrupta dentro de 5ms.

Etapa 3: Quandoenergia elétrica torna-se disponível novamente, ele será automaticamente transferida parautilitário fornecimento de energia para cargas e carregar baterias ao mesmo tempo.

Veja como fluxo de trabalhoabaixo.

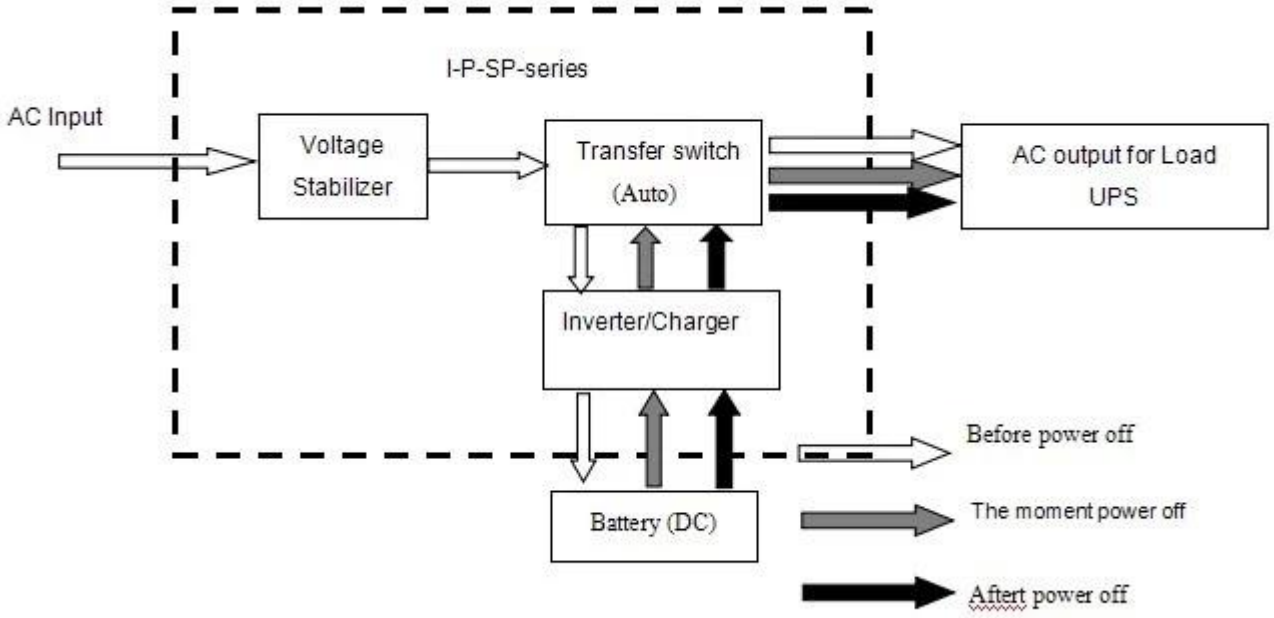

LCD mostrar comoabaixo:

Utility supply power and charge battery

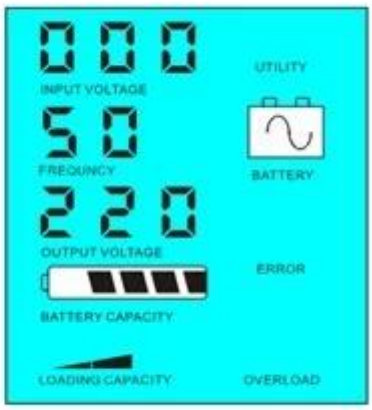

Without utility and battery supply power

2.2 bateria em primeiro lugar,modo UPS espera utilitário: frequência no visor LCD está definido como 03. Quando tanto a utilidade e da bateria estão ligadosao inversor, bateria vai fornecer energia para as cargas antes do utilitário. Quandocapacidade da bateria não é suficiente, utilitário continuará a fornecer energiaautomaticamente.

Passos são tãosegue:

Passo 1: Aobateria tem energia suficiente, ele irá fornecer energia diretamente para as cargas

Etapa 2: Quandobateria não tem energia suficiente, ele será automaticamente transferida para utilitáriofornecimento de energia para as cargas

Passo 3: Após obateria está totalmente carregada (por exemplo, controlador de carga solar ou eólica), seráem seguida, transferir automaticamente para o fornecimento de energia da bateria para as cargas.

Veja como fluxo de trabalhoabaixo.

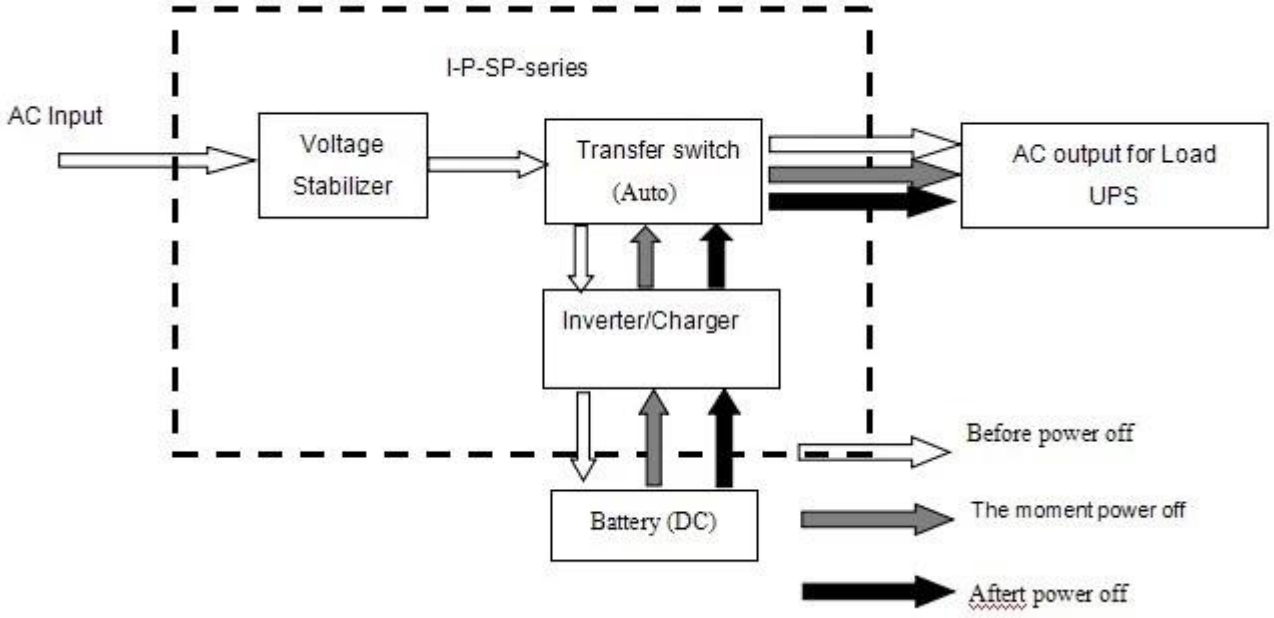

LCD mostrar comoabaixo:

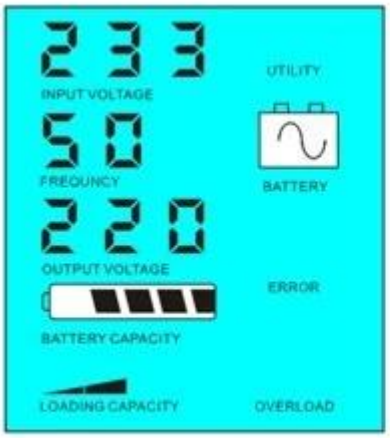

Battery has power

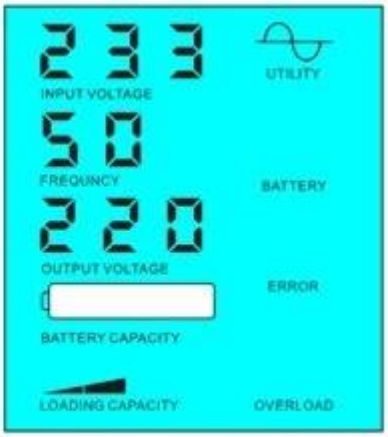

Battery dead, utility supply power

Parâmetro

Model Parâmetro	500VA
Saída avaliado Capacidade	350W
Poder Peak	700W
Bateria Tensão (DC)	12V/24V (opcional)
Tamanho W × D × H (mm)	335 * 165 * 375
Tamanho da embalagem W × D × H (mm)	355 * 185 * 395

Peso Líquido (Kg)		7
Peso bruto (Kg)		8
Geral Parâmetro		
Modo de trabalho	1	Utilitário Primeiro, Bateria Standby
(Setting)	2	Sleep Mode, nenhuma utilidade, o poder de carga superior a 5% da potência nominal, começar a funcionar automaticamente
	3	Bateria primeiro, espera utilitário
Entrada AC	Tensão	220V ± 35% ou 110V +35% (opcional)
	Freqüência	50Hz ± 3% ou 60Hz ± 3% (opcional)
Saída AC	Tensão	220V ± 3% ou 230V ± 3 ou 240V ± 3% ou 100V ± 3%
		ou 110V ± 3% (opcional)
	Freqüência	50Hz ou 60Hz ± 0,5 ± 0,5 (opcional)
De carga da bateria	AC Carga Atual	0 ~ 15A
	Tempo de carga	Dependem da capacidade e quantidade de bateria
	Bateria Proteção	A detecção automática, carga e descarga proteção, Gestão Inteligente
Exibição	Modos de Exibição	LCD
	Exibição Informações	Tensão de entrada, tensão de saída, freqüência de saída, capacidade da bateria, condição de carga, informações de status
Saída de onda Tipo		Saída de onda senoidal pura, taxa de distorção de forma de onda ≤ 3
Sobrecarga Capacidade		> 120% 1 min,> 130% 10s
Poder Consumo	Sleep Mode	1 ~ 6W
	Modo Normal	1 ~ 3A
Conversão Eficiência		80% ~ 90%
Tempo de Transferência		<5ms (AC para DC / DC para AC)
Proteção		Saída de sobrecarga, curto-circuito, a entrada de alta tensão, de entrada de baixa tensão, superaquecimento
Ambiente	Temperatura	-10 ℃ ~ 50 ℃
	Umidade	10% ~ 90%
	Altitude	≤ 4000m

Observação

OParâmetro "opcional" pode ser definido de acordo com a exigência do cliente

O texto acima é o nosso parâmetro padrão. Sujeito a alterações semaviso prévio.

Nós temos nossa própriainversor e controlador de R & D profissional da equipe e nós fornecemos técnicosuporte e serviço OEM.

Outros

Por favor, consulteo anteprojecto, documentos técnicos, catálogos de produtos, etc

Fabricado pelaDepartamento de Engenharia de 05 de maio de 2014 2 ª Edição