Introdução

Este série de produto é um projeto do módulo de inversor e built-in controlador MPPT, que tem as vantagens de eficiência de conversão elevada, baixo consumo de energia e forte capacidade de transporte de carga. Com controle inteligente, os clientes podem definir modo de carregamento, (Utilitário poder como complementar) primeiro modo AC ou DC primeiro modo, modo de inversão cronometrado e modo utilitário cronometrado, programado no modo de ligar / desligar o sono. Isto é atualmente o conversor mais avançado e controlador híbrido no mundo.

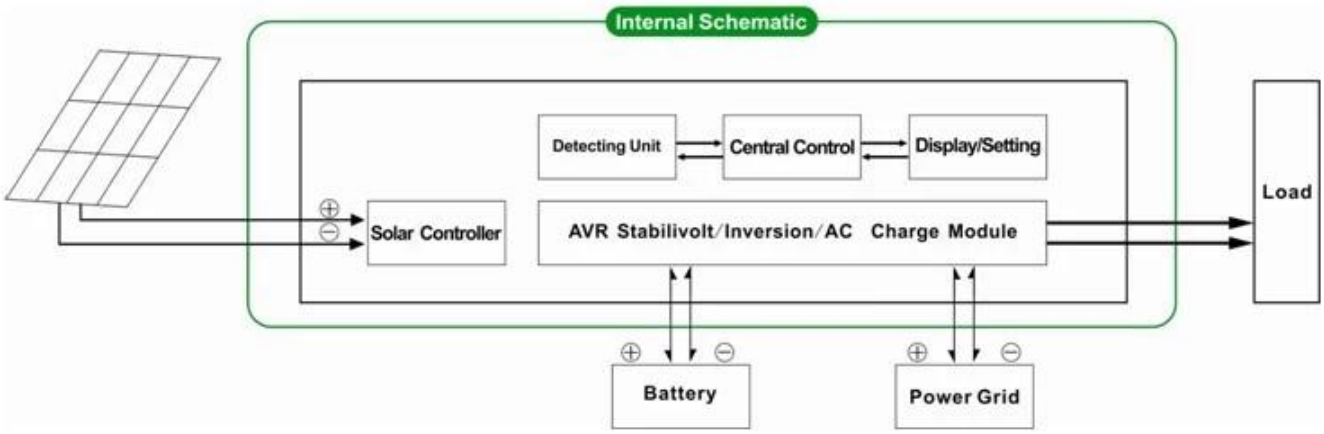

Característica

1. Fácil de instalar. Para configurar um sistema solar, os clientes só precisa conectá-lo com painéis solares e baterias

2. Gestão CPU, controle inteligente, design modular, LCD de fácil utilização display

3. MPPT controlador embutido, alta carga eficiência

4. Baixo consumo de energia, alta conversão eficiência

5. Intelectual, multi-função, conveniente para clientes com diferentes usando ambiente para utilizar plenamente a energia solar

6. Conexão de bateria externa, conveniente para expandir back-up de energia tempo

7. Forte capacidade de transporte de carga, baixa falha taxa, de fácil manutenção e longa vida útil (em operação adequada, pode ser como até 5 anos)

. 8 Proteção perfeita: proteção de baixa tensão, sobre a proteção da tensão, proteção do superaquecimento, proteção contra curto-circuito, sobrecarrega a proteção

9. CE / EMC / LVD / RoHS Aprovações

10. Dois anos de garantia, suporte técnico ao longo da vida

Função

1. Carregamento função

Lá 2 modos, como mostrado abaixo:

2. Utility função de potência como complementar

Existem 2 tipos de modos complementares, mostrados como abaixo:

2.1 AC em primeiro lugar, o modo DC UPS espera

Quando tanto a utilidade e da bateria estão ligados à máquina, de utilidade vai fornecer energia para as cargas anteriores à bateria. Quando o utilitário é cortado, a bateria continuará automaticamente para fornecer energia.

As etapas são as seguintes:

Passo 1: quando a energia estiver disponível, ele vai diretamente após a saída de tensão é estabilizada e carregue as baterias ao mesmo tempo.

Etapa 2: Quando a energia elétrica é cortada de repente, o inversor irá converter energia DC para potência AC automaticamente para garantir fonte de alimentação ininterrupta dentro de 5ms.

Etapa 3: Quando a energia elétrica torna-se disponível novamente, ele será automaticamente transferida para o fornecimento de energia elétrica para cargas e carregue as baterias ao mesmo tempo.

Veja Fluxo de trabalho conforme abaixo:

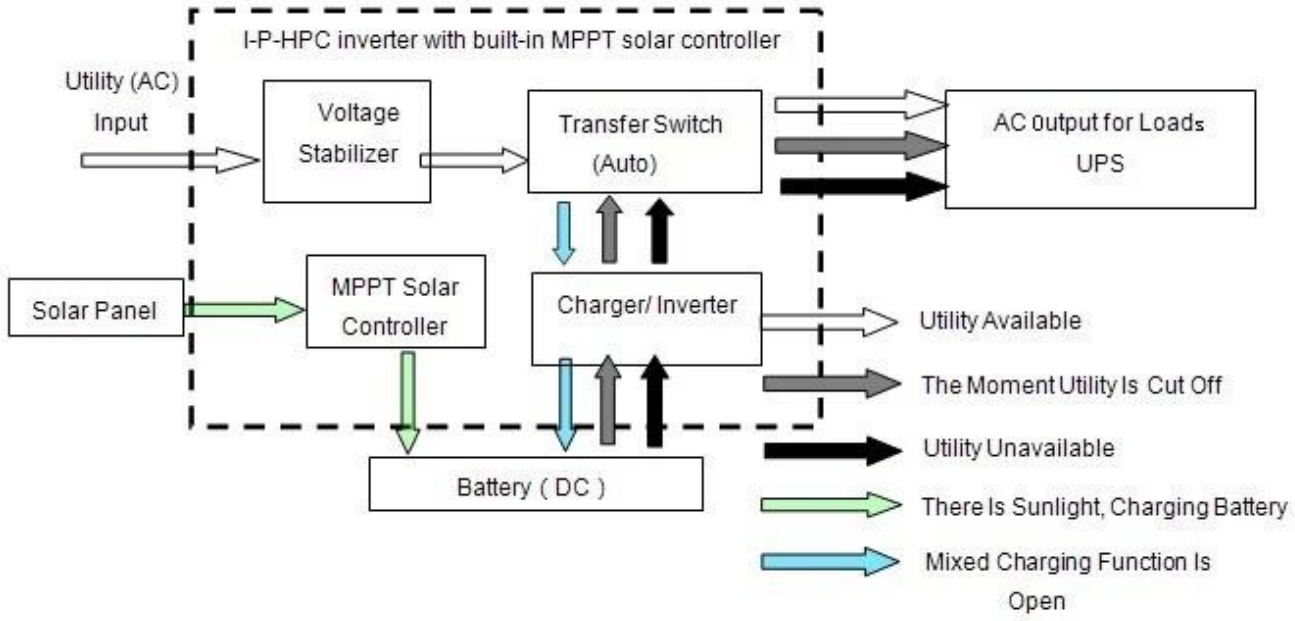

2.2 DC em primeiro lugar, o modo de standby AC UPS:

Quando ambos utilidade e bateria são conectados ao inversor, bateria vai fornecer energia para as cargas antes do utilitário. Quando a capacidade da bateria não é suficiente, utilitário continuará a fornecer energia automaticamente.

As etapas são as seguintes:

Passo 1: Quando a bateria tem carga suficiente, ele irá fornecer energia diretamente para as cargas

Etapa 2: Quando a bateria não tem energia suficiente, ele será automaticamente transferida para o fornecimento de energia elétrica para as cargas

Passo 3: Depois que a bateria está totalmente carregada (por exemplo, controlador de carga solar ou eólica), ele irá transferir automaticamente para o fornecimento de energia da bateria para as cargas.

Veja Fluxo de Trabalho, conforme abaixo.

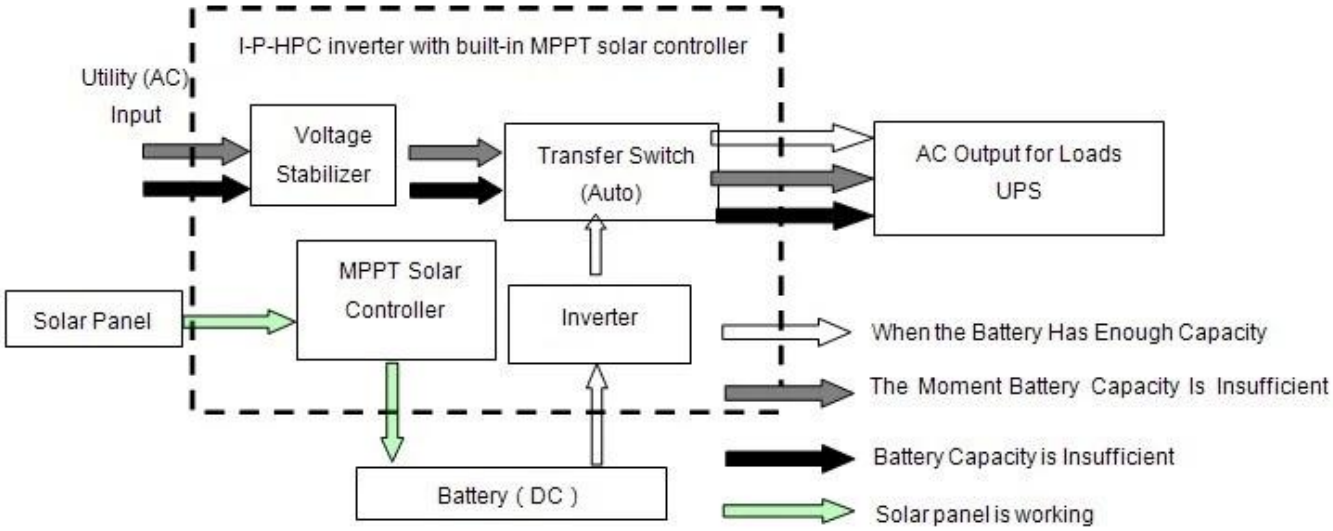

3. Função de temporização

Existem 2 tipos de modo de temporização:

3.1 Temporário on / off Modo de trabalho e sono normal: pode definir a hora específica quando abrir a saída normal e quando fechar a saída AC para entrar no modo sleep.

3.2 Modo de bateria comutável e utilidade: pode definir a hora específica quando usar bateria ou rede elétrica (adequado para áreas onde taxa elétrica é cobrado de acordo com o período em intervalos diferentes)

4. Função de gravação / verificação

4.1 Verificação de culpa da máquina: pode verificar as informações de falha da máquina

4.2 Descarga verificação tempo: Pode verificar o tempo de descarga da bateria

Parâmetro

Modelo Parâmetro		4000W
Potência de saída nominal		4000W
Poder Peak		8000W
Bateria (Bateria de chumbo-ácido)		48V
Carregar Parâmetro		
Modo de Carga (ajuste)		Carga PV
		Carga PV + carga utilitário
MPPT Controlador Solar	Tensão	48V
	Atual	40A
	Max PV Tensão de entrada	100V
	Eficiência PV Carga	95% ~ 99%
	Max PV Poder de entrada	2272W
Utilidade	AC Corrente de carga	0 ~ 15A
	Modo de Carga	3 Estágios de carregamento
Parâmetro Inversão		
Saída AC	Tensão	220V ± 3% ou 230V ± 3 ou 240V ± 3% ou 100V ± 3% ou 110V ± 3% (opcional)
	Freqüência	50Hz ou 60Hz ± 0,5 ± 0,5 (opcional)
Tipo de onda de saída		Saída de onda senoidal pura, de forma de onda Taxa de distorção ≤ 3
Capacidade de sobrecarga		> 120% 1 min,> 130% 10s
Consumo de energia (Em condições normais modo de trabalho)		0.6A
Consumo de energia (Em modo de hibernação)		1-6W
Conversão Inverter Eficiência		85% ~ 92%

Modo Utility		
Entrada AC	Tensão	220V ± 35% ou 110V +35% (opcional)
	Freqüência	A mesma utilidade
Saída AC	Tensão	220V ± 5% ou 110V 5% (opcional)
	Freqüência	A mesma utilidade
Capacidade de sobrecarga		> 120% 1 min,> 130% 10s
(AC primeira ou DC primeiro) prioridade		
UPS de saída (definição)		AC primeiro, DC espera
		DC primeiro, CA espera
Interruptor horário		<5ms (AC a DC / DC para AC)
Ligar (Ajuste)		Definidas pelos usuários
		Cronometrado abrir / fechar AC saída automaticamente
Geral Parâmetro		
Exibição	Modos de Exibição	LCD + LED
	Apresentar Informações	Tensão de entrada, tensão de saída, saída freqüência, a capacidade da bateria, condição de carga, informações de status
Proteção		Saída de sobrecarga, curto-circuito, de alta tensão entrada, a entrada de baixa tensão, superaquecimento
Ambiente	Temperatura	-10 ℃ ~ 50 ℃
	umidade	10% ~ 90%
	Altitude	≤ 4000m
Tamanho W × D × H (mm)		450 * 246 * 468
Tamanho da embalagem W × D × H (mm)		540 * 300 * 518
Rede Peso (kg)		34
Bruto Peso (kg)		40

Observações:

- O parâmetro "opcional" pode ser definido de acordo com a exigência do cliente
- O texto acima é o nosso parâmetro padrão. Sujeito a alterações sem aviso prévio.
- Nós temos nossa própria inversor profissional e controlador de equipe de P & D e fornecer suporte técnico e serviço de OEM.

Diagrama de conexão

Outros

- Por favor, consulte o projeto do esboço, documentos técnicos, catálogos de produtos, etc
- Feito pelo departamento de engenharia, 15 de maio de 2014, 2 ª Edição