I-P-SPC PoderInverter com Built-in controlador de carga solar 700W

Aplicação

1)Off-grade sistema de energia solar

2) Utility e solar complementarsistema de geração de energia

Características

1) Fácilinstalar. Para configurar um sistema solar, os usuários só precisa conectá-lo com energia solarpainéis e baterias.

2) CPUgestão, controle inteligente, design modular

3) LEDsDisplay LCD. LCD pode exibir vários parâmetros (tais como a tensão de saída, a frequênciamodo de trabalho)

4) Multifuncionaisdesign, função AVR UPS. Os usuários não precisam comprar solar, controlador, carregador ACou estabilizador.

5) conexão de bateria externa, éconveniente para os usuários a se expandir tempo de uso e back-up de energia tempo

6) ComSuper capacidade de carga e alta capacidade de carga, esta série de & nbsp; inversores podem não só levar a carga de resistência;mas também vários tipos de cargas indutivas, como

motores, ar condicionado,furadeiras elétricas, lâmpadas fluorescentes, de gás. Ele pode dirigir quase todos os tipos decarga

7) baixaprojeto de circuito de onda senoidal pura freqüência, qualidade estável, fácil manutenção, baixotaxa de falhas e longa vida útil (emo funcionamento adequado, que pode durar peloPelo menos 5 anos)

8) Perfeitoproteção: proteção de baixa tensão, proteção de alta tensão, sobre a proteção da temperatura,proteção contra curto-circuito, proteção contra sobrecarga

9)CE / aprovações EMC / LVD / RoHS / FCC

10)Garantia de 2 anos, a técnica ao longo da vidaapoio

Off-grid Solarsistema de alimentação

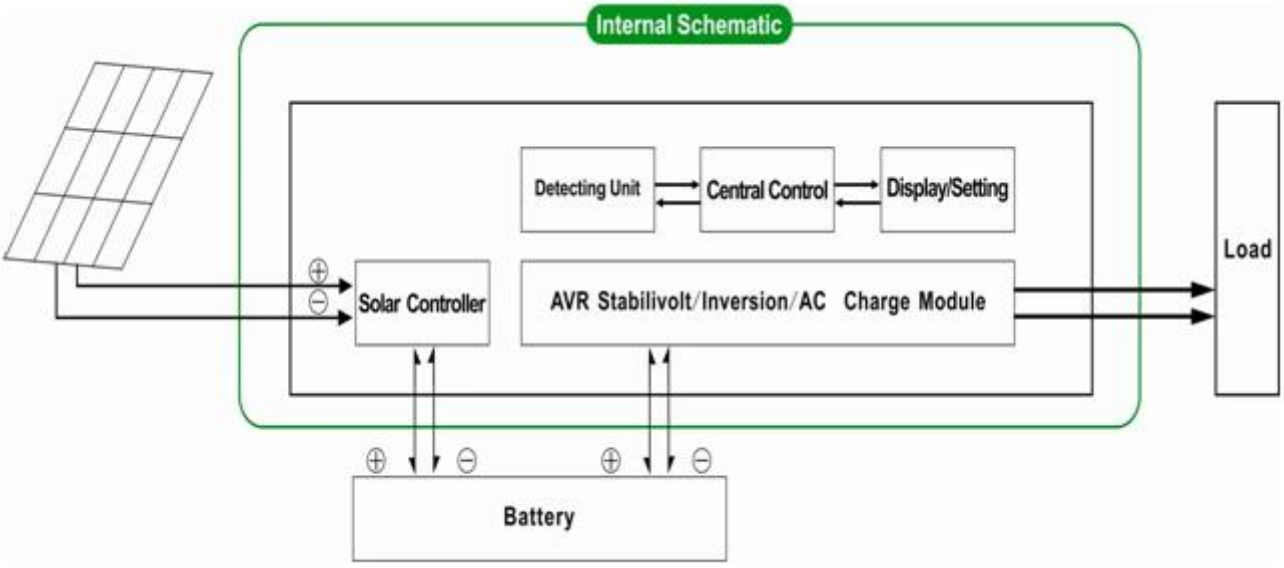

Utility esistema de geração de energia solar complementar

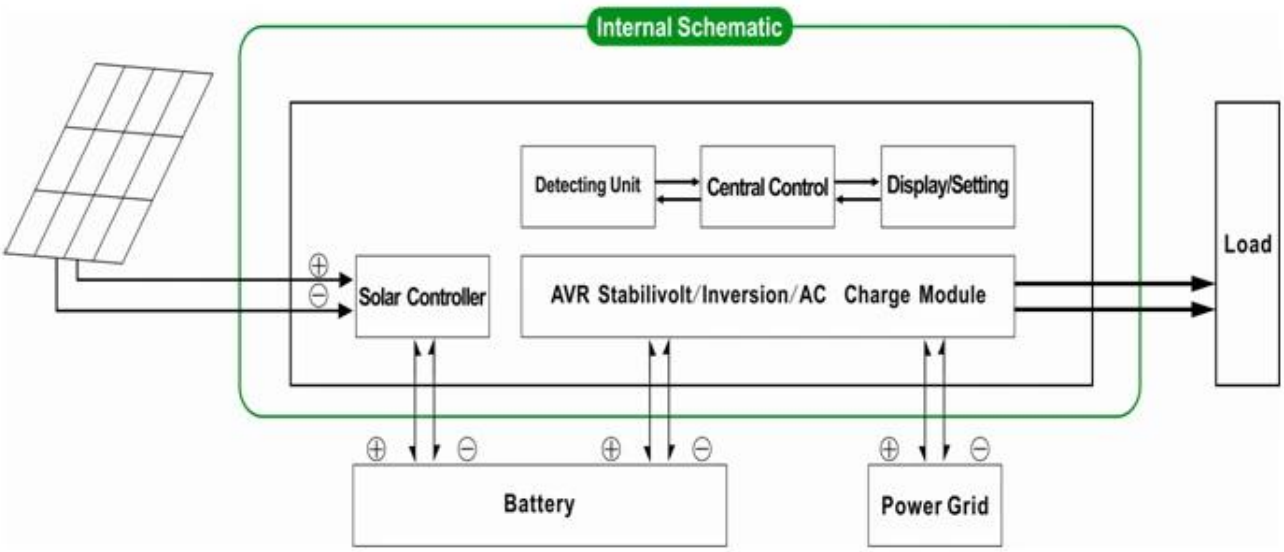

Parâmetro

Modo		1000VA
Avaliado Capacidade de saída		700W
Peak Poder		1500W
Bateria Tensão (DC)		24V
PWM Controlador Solar	Tensão	24V
	Atual	20A
	PV Max Tensão de entrada	24V Sistema: 50V
Tamanho W × D × H (mm)		335 * 165 * 375
Embalagem Tamanho W × D × H (mm)		355 * 185 * 395
Net Peso (kg)		12
Gross Peso (kg)		13
Geral Parâmetro		
Trabalho Mode (Setting)	1	Utility primeiro (AC primeiro) modo de espera da bateria
	2	Sleep Mode, nenhuma utilidade, o poder de carga é de mais de 5% da potência nominal de saída, inversor começa a funcionar automaticamente
	3	Bateria primeiro (DC em primeiro lugar) o modo de espera de utilidade
AC Entrada	Tensão	220V ± 35% ou 110V + 35% (Opcional)
	Frequência	± 3% de 50Hz ou 60Hz ± 3% (opcional)
AC Saída	Tensão	220V ± 3% ou 230 ± 3 or240V ± 3% ou ± 3 100V ou 110V% ± 3% (opcional)
	Frequência	50Hz ou 60Hz ± 0,5 ± 0,5 (Opcional)
Utility cobrar	AC Corrente de carga	0 ~ 15A
	Cobrar Tempo	Depende da capacidade da bateria e quantidade
	Bateria Proteção	A detecção automática, Carga e descarga proteção, Gestão Inteligente
PV Cobrar		Corrente total de PV de entrada deve ser menor De corrente nominal do controlador solar PWM
Exibição	Exibição Modo	LCD + LED
	Exibição Informações	Tensão de entrada, tensão de saída, saída freqüência, bateria capacidade, condição de carga, Estado Informações
Saída Onda de Tipo		Pure saída de onda senoidal, harmônica total Distorção THD≤3
Sobrecarga Habilidade		> 120% 1 min,> 130% 10s
Poder Consumo	Sono Modo	1 ~ 6W
	Normal Modo	1 ~ 3A
Conversão Eficiência		80% ~ 90%
Transferência Tempo		<5ms (AC para DC / DC para AC)
Proteção		Saída de sobrecarga, curto-circuito, de alta tensão entrada, de baixa tensão entrada, superaquecimento
Meio Ambiente	Temperatura	-10 ℃ ~ 50 ℃
	Umidade	10% ~ 90%
	Altitude	≤4000m

Aacima é nosso parâmetro padrão. Sujeito a alterações sem aviso prévio.

Nóstemos nosso próprio profissional inversor e controlador de R & amp; D equipe e nós prestar apoio técnico e ODM OEMserviço

Ainformações sobre o controlador acima é parameter.It padrão da nossa empresa pode seralterado para outro PWM controlador de carga solar.

ConexãoDiagrama

DC FIRST SYSTEM
Grid
SPC pure sine wave inverter
with built-in solar controller
AC Loads
PV
Batteries